MERIVOBOX
魅宝®金属抽屉系列
Let’s create



www.blum.com

与百隆零距离

blum 百隆®



要引入新的抽屉系列，是一项艰难的工作。这不仅意味着在研发方面的诸多投入，还必须对所有流程进行重新思考。为此我们要扩展车间，要为自主开发的全新生产设备准备更多空间。要制造合适的工具。一切事务，乃至细枝末节，都要协调一致。其中也包括包装和物流环节。我们的客户和合作伙伴同样需要为此付出巨大努力：从加工方式的变革，到产品的安装、调节，直至员工的培训。

我们知道这一切并不容易，但我们依然对此深信不疑：MERIVOBOX 魅宝®金属抽屉系列绝对值得您的信赖。作为我们最新的抽屉系列，MERIVOBOX 魅宝®金属抽屉系列创造出一个独特的组合——薄抽帮、高稳定性和易于安装。它的出现，让我们能够利用极少的部件和统一的加工方式，创造出极为丰富的产品系列。L 形的柜体导轨和优化的功能性让严谨实施的抽屉平台不失创新精神。加工方式始终不变。调节工作易如反掌。产品设计屡获殊荣。

MERIVOBOX 魅宝®金属抽屉系列
MERIVOBOX 魅宝®金属抽屉系列让抽屉的多样化设计从未如此简单。



目录

04 创新先驱
06 多样性平台
08 独特的设计
10 值得信赖的功能
12 成熟的加工方式
14 轻松实现多样性
16 色彩表现概念
18 MERIVOBOX 魅宝®金属抽屉系列在厨房中的应用
20 MERIVOBOX 魅宝®金属抽屉系列在其他家居空间中的应用
28 在各种柜体上的应用
30 AMBIA-LINE 乐比翼®尽显秩序风采
32 动感科技
34 MERIVOBOX 魅宝®金属抽屉系列 - 设计参数
50 MERIVOBOX 魅宝®金属抽屉系列 - 订购信息
63 moving ideas 触心而动

创新先驱

MERIVOBOX 魅宝®金属抽屉系列 结合了四项创新: 一个平台, 简化生产步骤; 简约设计, 表达独特设计语言; 全新柜体导轨概念, 改进功能性; 经过深思熟虑的加工理念, 简单而又处处巧思。

平台
只需要寥寥几个部件, 便可打造丰富的产品系列。同时提高生产效率! 如此多样性, 又如此简单。

设计
线条流畅简洁, 让 MERIVOBOX 魅宝®金属抽屉系列与众不同。助您打造变幻多端、彰显个性化色彩的家具! 极简主义与个性化表达相得益彰。

功能
MERIVOBOX 魅宝®金属抽屉系列以其绵长的家具使用寿命征服客户。全新开发的导轨方案不但具有极高的负载能力, 还能创造卓越的静谧运行效果。流畅顺滑又稳定。

加工
经过深思熟虑的加工理念: 不论您选择哪款产品——您都能享受简单的加工步骤以及相同的调节方式所带来的便捷。生产过程简单轻松, 安装精准。

奖项详情请查阅:
www.blum.com/award



GERMAN INNOVATION AWARD '20 WINNER

GERMAN DESIGN AWARD WINNER 2020

DESIGN AWARD 2020

interzum Award
High product quality

reddot winner 2021



一个抽帮——多种可能性
抽帮构成了抽屉的框架。借助内置的平台接口，实现多样化的抽屉设计：MERIVOBOX modular 魅宝®金属抽无限系列配扶杆，配 BOXCOVER 卡码、成纯金属、全封闭式抽屉。这就能很简单地为您的客户提供差异化服务。

一块面板，以不变应万变
钻孔位置和面板固定件都是相同的，轻松打造 MERIVOBOX 魅宝®金属抽屉系列的各种设计方案。无论哪种低抽还是高抽方案，各自只需一块面板轻松实现。MERIVOBOX 魅宝®金属抽屉系列由此带来更快的加工速度，这也是深受市场青睐的原因之一。



多样性平台简化你的生产流程

家具生产过程更加简单，并且仍然不失多样性——我们全新的抽屉系列 MERIVOBOX 魅宝®金属抽屉系列就能实现这一点。这样便能更简单地满足客户的需求。



平台的基础：柜体导轨

所有应用均采用高度和深度统一的螺丝拧入位置——不管是安装有 BLUMOTION 阻尼、SERVO-DRIVE 电动碰碰开、TIP-ON BLUMOTION 阻尼碰碰开的应用，还是配有侧边稳定器的应用，亦或是作为内低抽的应用。您只需要为柜体钻出相同的孔，之后再决定要安装什么样的抽屉。

平滑过渡
让高抽如一体铸造一般: 深思熟虑, 细致入微, 整个设计没有过渡, 自然流畅。

可见部分采用金属制成
金属部件和一致的色彩表现概念呈现高品质外观——没有任何塑料部件——即使是带扶杆的抽屉。

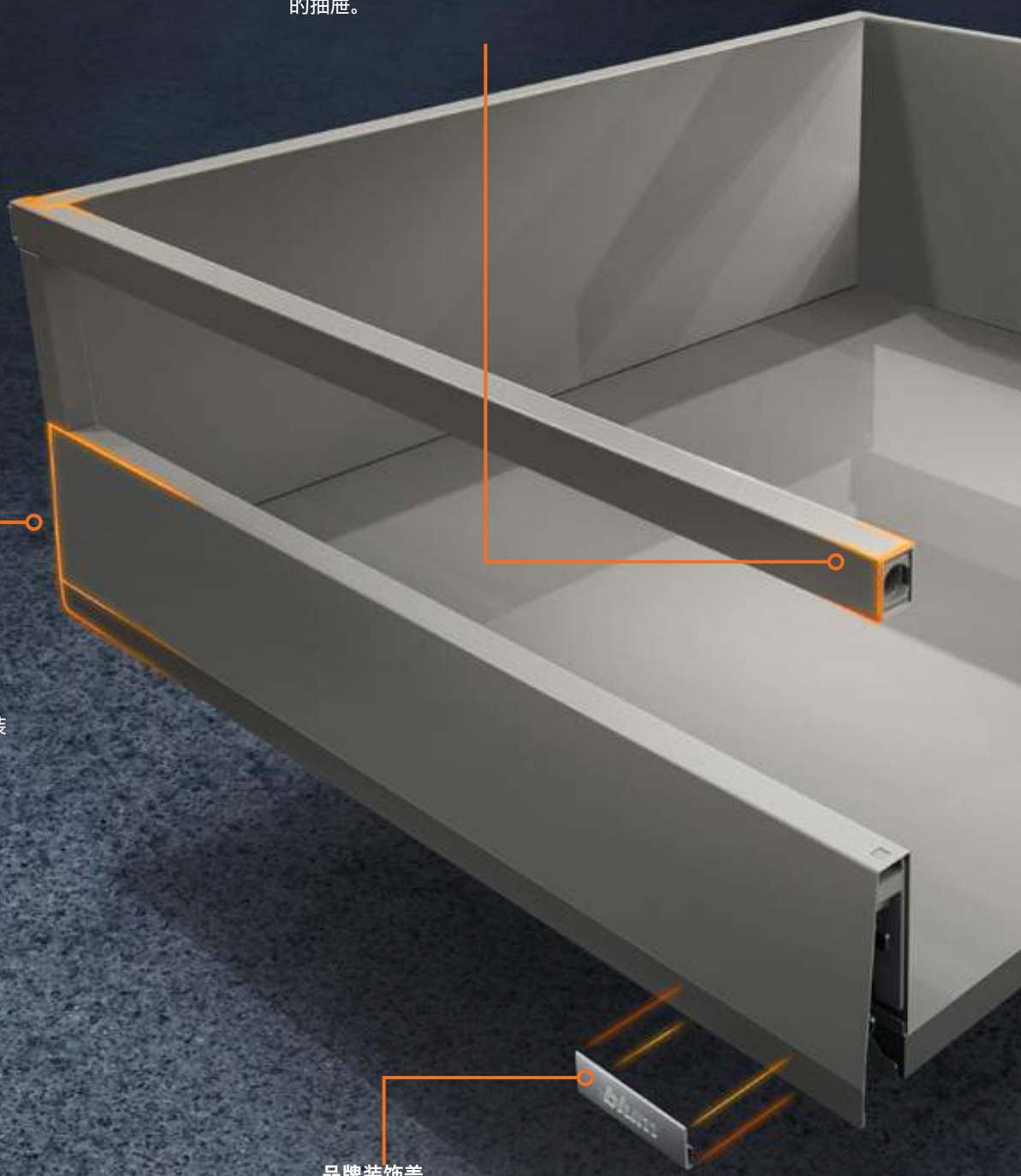

个性化的抽帮设计
超薄的抽帮配有一条独特的装饰线, 格外吸引眼球。

品牌装饰盖
只需将品牌装饰盖卡在抽帮上即可——固定位置始终是统一的。即使没有客户品牌装饰盖, 抽帮看起来也很完整。

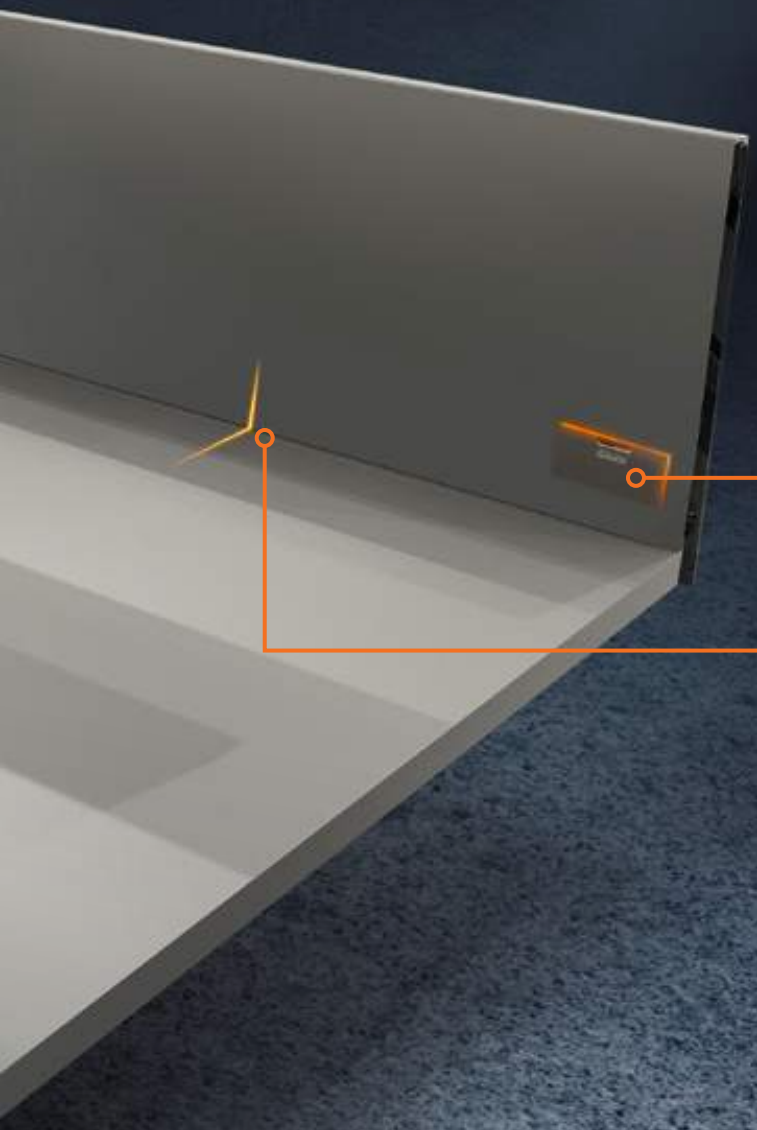

齐平的装饰盖
齐平的装饰盖并不会影响抽屉内侧的清晰线条。即使安装了装饰盖，AMBIA-LINE 乐比翼®也可以完美匹配。

内侧笔直
收纳空间得到最大化利用，边边角角也不放过。特别是与 AMBIA-LINE 乐比翼® 结合使用，让抽屉看起来井井有条，不浪费任何空间。

设计独特

防脱卸安全装置
内置脱卸安全装置保证了柜体导轨和抽屉的牢固连接。避免了意外脱钩。

面板稳定性强
无论是低抽还是高抽——面板固定件都非常稳定。即使是和柜体高度一般大的面板，也不需要额外的稳定措施。

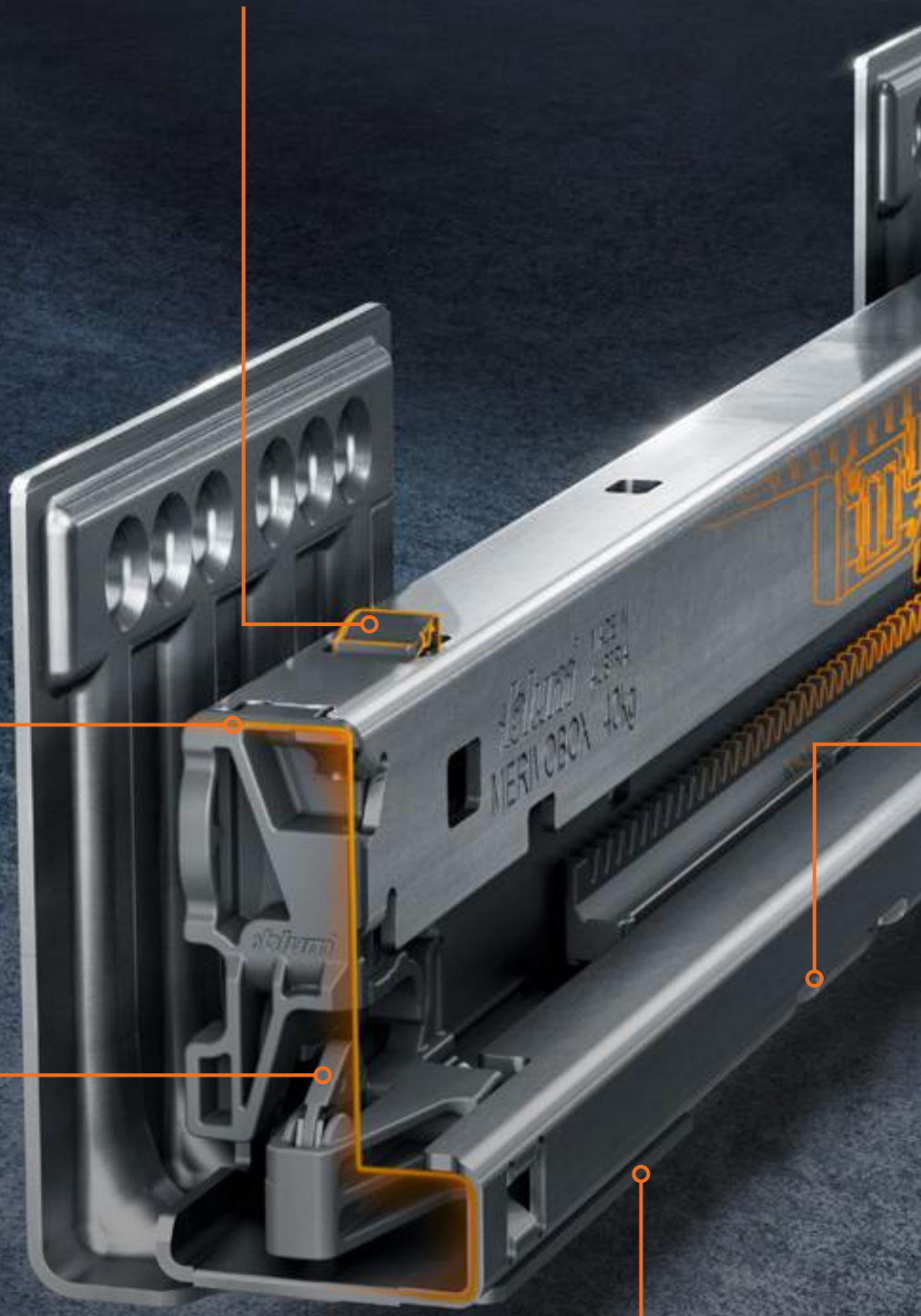

垂直稳定性和出众的负载能力
独特的 L 形柜体导轨确保了卓越的稳定性。这种导轨具有 40 kg 或 70 kg 的高动态负载能力。

稳定的面板
不管是空载还是满载。一旦把抽屉调整好，面板柜体接缝便保持不变，这就呈现出极高的外观质量。

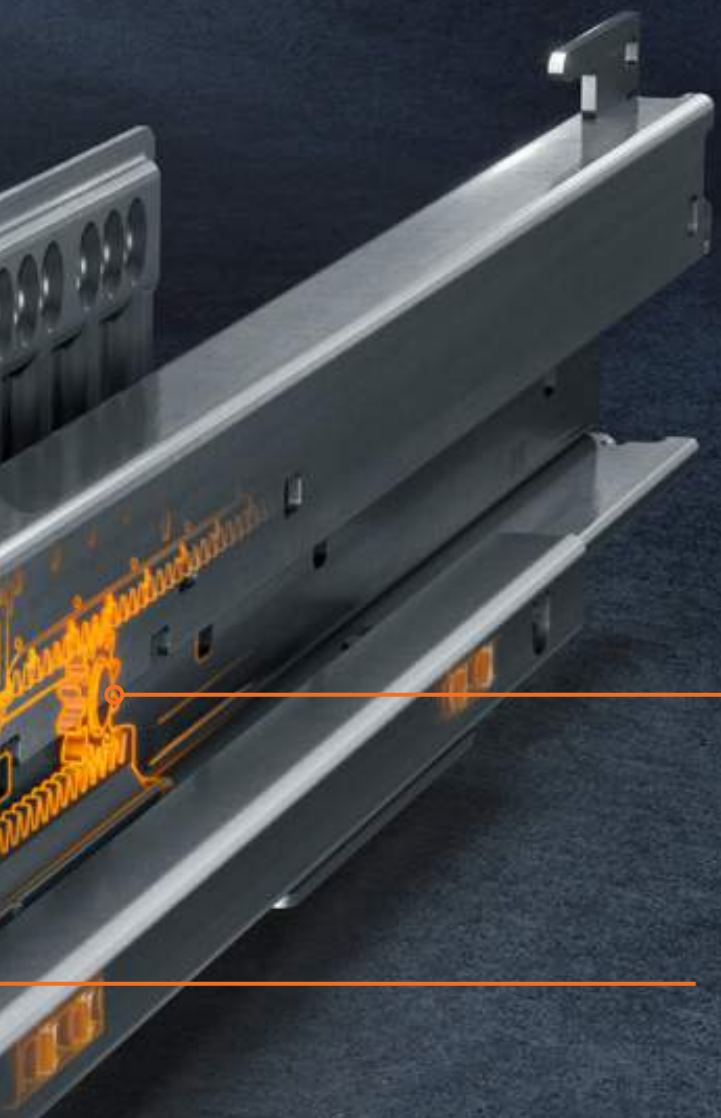

同步滑动性能
得益于完全同步性能，抽屉的开启特别顺畅。打开和关闭时非常静谧：这是一个厨房客户非常看重的特点。

固定选配件的接口
为 MERIVOBOX 魅宝®金属抽屉系列灵活配备动感科技和侧边稳定器——可在制造过程的后期阶段进行加装。

值得信赖的功能让人受益匪浅

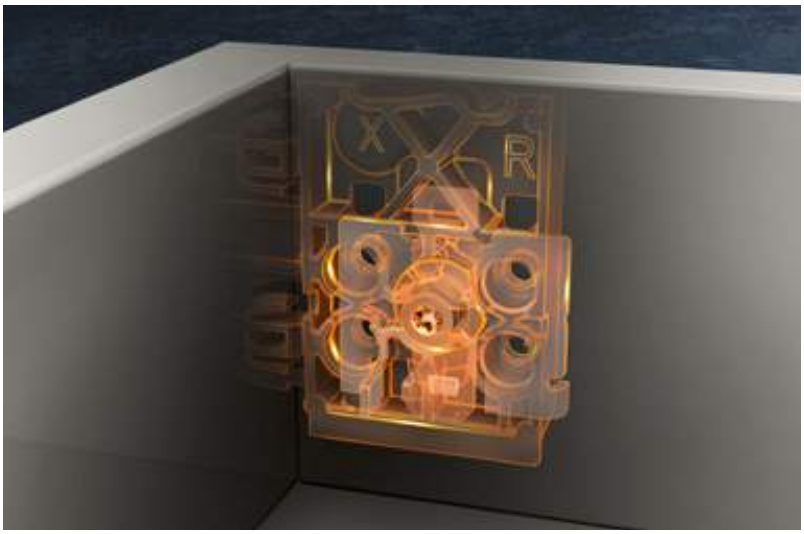

倾斜度调节

仅需几个步骤，便可把面板调整到最佳状态——不管使用的是何等高度的抽帮。



快速、安全地安装和拆卸面板

您可以借助支撑位置毫不费力地挂上面板，即便是已安装在柜体内的抽屉也不成问题。即使是很宽的面板，一个人也可以毫不费力地拆除。

在安装和调节时，不管出现了什么问题，都可以通过我们的 EASY ASSEMBLY 百隆安装宝 App 获得帮助。
www.blum.com/eaapp

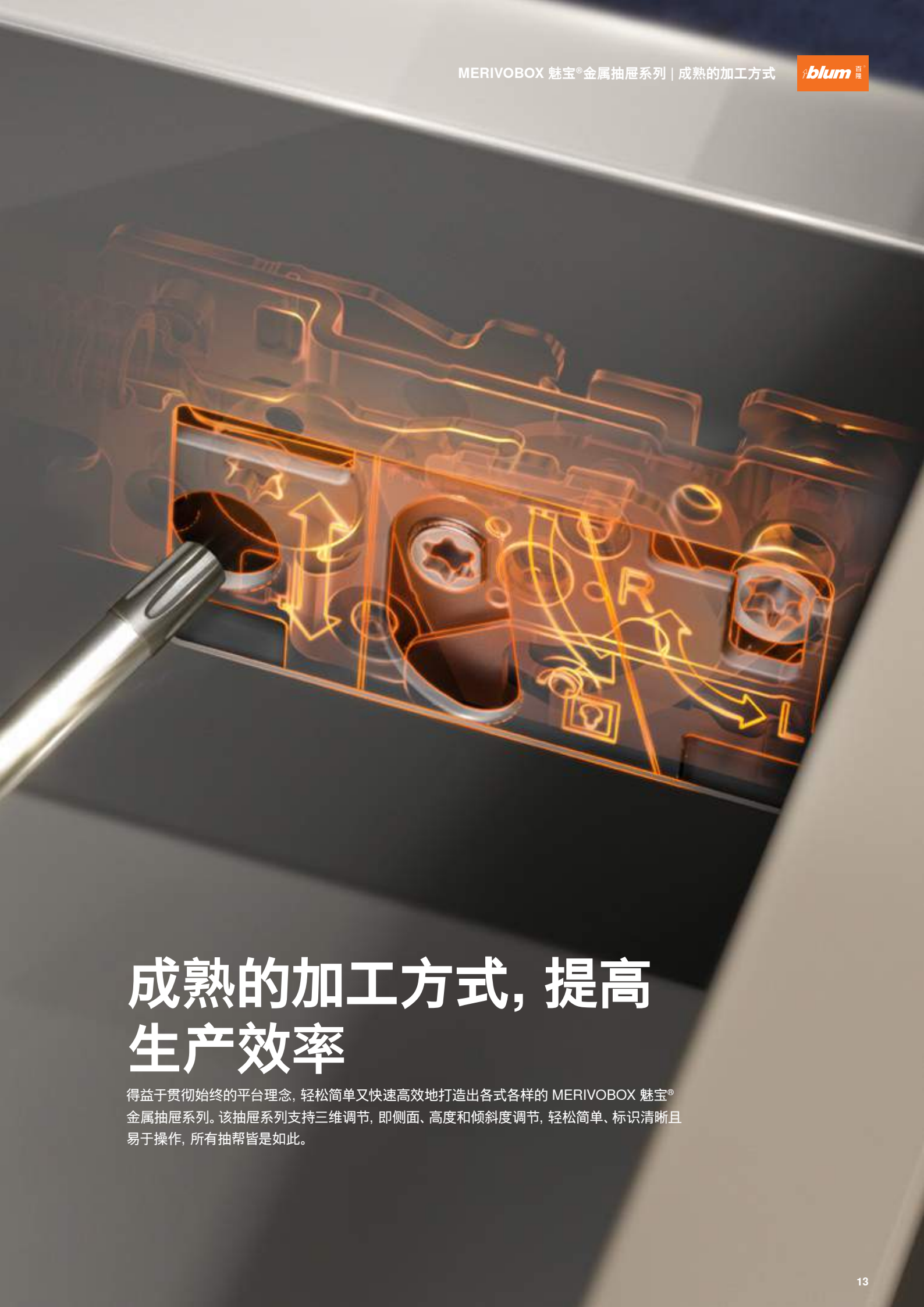

成熟的加工方式，提高生产效率

得益于贯彻始终的平台理念，轻松简单又快速高效地打造出各式各样的 MERIVOBOX 魅宝® 金属抽屉系列。该抽屉系列支持三维调节，即侧面、高度和倾斜度调节，轻松简单、标识清晰且易于操作，所有抽帮皆是如此。



低抽 M
M 高度的抽帮是真正的全能型产品——可以作为低抽使用, 也可以用作各种高抽的基础模块。

通过在线产品配置工具轻松选择五金件, 参见
www.blum.com/configurator

轻松实现多样性

作为一个贯彻始终的抽屉平台, MERIVOBOX 魅宝®金属抽屉系列只需要用很少的部件和统一的加工方式就可以实现丰富的产品系列。这简化了生产流程并提高了效率。



MERIVOBOX modular
魅宝®金属抽无限系列
配扶杆
可见部件均采用金属制造，呈现清晰明朗的外观。



MERIVOBOX modular
魅宝®金属抽无限系列
BOXCOVER 卡码
配玻璃插板
打造独特的高抽——利用大面积插板。



MERIVOBOX pure
魅宝®金属抽纯粹系列
一体式的抽帮设计，简约大气。全封闭高抽可容纳众多好物。



MERIVOBOX modular
魅宝®金属抽无限系列
配扶杆, 莫兰迪灰 亚光

您可选择:
协调的色彩表现概念



MERIVOBOX pure 魅宝®金属抽纯粹系列
猎户灰 亚光



MERIVOBOX modular 魅宝®金属抽无限系列
配 BOXCOVER 卡码, 丝光白 亚光



MERIVOBOX modular
魅宝®金属抽无限系列
配 BOXCOVER 卡码
无论何种光线条件，玻璃插板都能营造出高档质感。

MERIVOBOX 魅宝®金属抽屉系列在厨房中的应用

MERIVOBOX 魅宝®金属抽屉系列的功能值得信赖，是厨房的理想选择。无论面对怎样的收纳难题，有了我们最新的抽屉系列，所需物品近在眼前而且触手可及。根据使用领域选择合适的抽屉类型，让抽屉完全符合您的设想。MERIVOBOX 魅宝®金属抽屉系列是您可靠的伙伴——它的价值不仅体现在烹饪时，更体现在家具的整个使用过程中。



MERIVOBOX modular
魅宝®金属抽无限系列
配扶杆
配扶杆的高抽让人眼前一亮，解决方案中的高品质之选。



MERIVOBOX pure
魅宝®金属抽纯粹系列
金属材质是行家之选：金属更加凸显出干净利落的线条之美。

MERIVOBOX 魅宝®金属抽屉系列在所有居家空间中的应用

既然已经在厨房里被证明是成功的，MERIVOBOX 魅宝®金属抽屉系列在其他生活空间里的应用自然也不遑多让。MERIVOBOX 魅宝®金属抽屉系列的高品质外观与任何家居环境都能无缝融合。





在办公室中的应用
用 MERIVOBOX 魅宝®金属抽屉系列打造家庭办公室：装备得当，工作更轻松。钢笔、书写垫板或文件夹都能找到自己的容身之处，并且方便拿取。



在客厅中的应用

为高抽实现多变设计: 借助 BOXCOVER MERIVOBOX 魅宝®金属抽屉系列卡码突出客厅中的个人风格。通过插板的应用, 或对比风格或与抽屉和谐搭配, 如您所愿。



在浴室中的应用

SPACE STEP 摘云台®



SPACE TOWER
高柜内抽
MERIVOBOX modular
魅宝®金属抽无限系列
配扶杆作为内高抽使用

MERIVOBOX 魅宝®金属抽屉系列能满足浴室中各种应用的要求，表现出色。无论是在 SPACE TOWER 高柜内抽、SPACE STEP 摘云台® 还是经典的盥洗台上，都能尽可能利用现有的空间，使日常生活更加轻松。高水准的美学设计，让您轻松满足客户的愿望。

在卧室中的应用

无论是阅读爱好者的床头柜，还是爱美女士的梳妆台，MERIVOBOX 魅宝®金属抽屉系列能成为各类人士在日常生活中的好帮手。








blum

在衣帽间中的应用

为所有衣服找到归属之地，并始终让人一目了然。无论是周末旅行还是下一个假期，行李箱都能在短时间内打包好。







注册 Blum 百隆 E-SERVICES 电子化服务，获得柜体配置工具。www.blum.com/cabinetconfig

MERIVOBOX 魅宝®金属抽屉系列即使在重负荷下也稳如磐石：深思熟虑的解决方案，如备用食品柜 SPACE TOWER 高柜内抽，创造了宝贵的收纳空间。它能在所有常见宽度柜体上实现，并支持从各个方向拿取物品。

在各种柜体上的应用

家具及其五金件必须在日常生活中体现出自己的价值。正因如此，Blum 百隆在数年前就开始对使用者的需求展开了调研。新想法从中源源不断地涌现，构建出更加实用的现代化生活环境。



SPACE TWIN 窄抽

即使是很小的空间也可以用来创造更多的收纳空间，这要归功于对角线错位安装的柜体导轨。



SPACE STEP 摘云台®

这是藏在家具基座中的小小奇迹，它不仅创造了额外的收纳空间，还能让用户轻松够到高处。

AMBIA-LINE
乐比翼® 尽显秩序风采

凭借其优雅的框架设计，AMBIA-LINE 乐比翼® 可完美匹配
MERIVOBOX 魅宝®金属抽屉系列。



刀叉盘和低抽分隔框
从叉子到烹饪用勺，所有物品都各得其所。有了 AMBIA-LINE 乐比翼®，一切一目了然。



低抽分隔框
无论是化妆用具还是零碎物品，在内分隔件的帮助下，所有东西总是井井有条，而且很容易拿取。



高抽分隔框
即便不擅长叠衣服，AMBIA-LINE 乐比翼® 也能让您的衣柜变得井井有条。



收纳到位
灵活插入横扶杆和竖隔断，让MERIVOBOX 魅宝®金属抽屉系列合理地收纳每种储藏物。



100,000 次

开启和关闭

Blum 百隆的五金件在日常生活中凭借其功能性和长久的使用寿命受到了客户的青睐: 开合次数高达 100,000 次。我们的抽屉在整个家具使用过程中都能提供令人愉悦的使用体验。

Blum 百隆全部四种动感科技
的详细信息尽在:
www.blum.com/4formore

用于 MERIVOBOX 魅宝®金属抽屉系列的动感科技



BLUMOTION
by Blum

阻尼功能

举重若轻，让所有家具都能轻柔顺滑地关闭，不受抽屉、柜门或上翻门重量的影响。



SERVO-DRIVE
by Blum

电动开启支持

轻触面板，顺畅打开上翻门和抽屉。内置 BLUMOTION 阻尼，实现轻柔、安静的关闭效果。



TIP-ON BLUMOTION
by Blum

机械开启支持

按下面板，抽屉就会自动弹出，直至完全打开。内置 BLUMOTION 阻尼，轻轻一推即可轻柔、安静的关闭。

产品



说明

- 钢制抽帮颜色: 丝光白 亚光, 莫兰迪灰 亚光, 猎户灰 亚光
- 独特的抽帮形状
- 抽帮内部平直, 带齐平的装饰盖
- 同步滑动性能
- BLUMOTION 阻尼柜体导轨, 带用于 TIP-ON BLUMOTION 阻尼碰碰开和侧边稳定器的接口
- 可以选装 SERVO-DRIVE 电动碰碰开
- 将面板挂入支撑位置, 轻松将其夹住。即使高抽已经放入亦可实现。
- 三维面板调节

空间需求

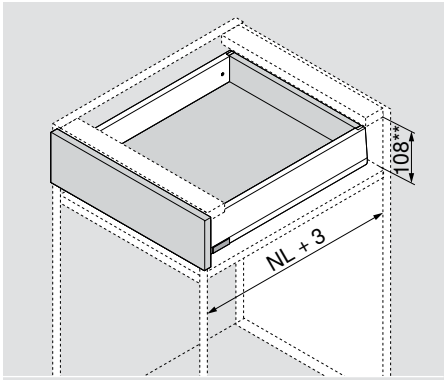

** 包括 2 mm 倾斜度调节

设计

在柜体内所需空间

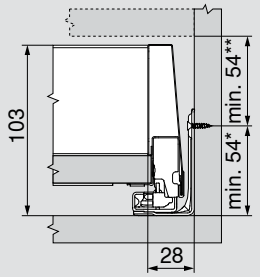

* 若在组装柜体之前柜体导轨已安装好, 则需 +1 mm
** 包括 2 mm 倾斜度调节

螺丝拧入式面板的安装规格

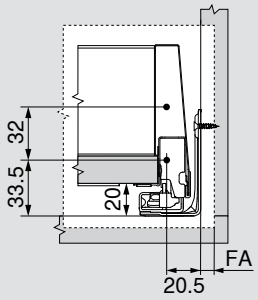

FA 面板重叠部分

INSERTA/EXPANDO/EXPANDO T 及机装压入式面板的安装规格

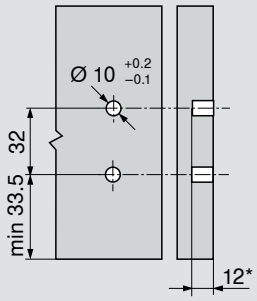

* 至少 6 mm 用于EXPANDO T

背板安装尺寸

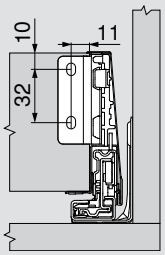

16 mm 刨花板的裁切尺寸

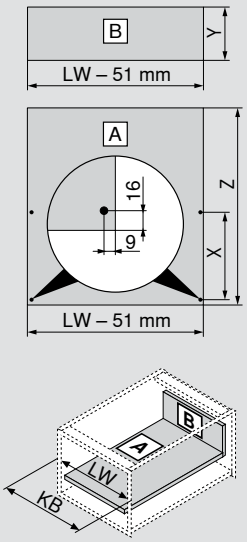

木背板	Y (mm)
高度	83
底板长度	**Z (mm)**
钢背板	NL - 22
木背板	NL - 26

低抽底板钻孔位置

	NL (mm)	X (mm)
使用平头螺丝时可以预钻孔	270	128
	300	128
	> 350	256

KB 柜体宽度
LW 柜体净宽
NL 标称长度

钢背板 = 宽度的计算

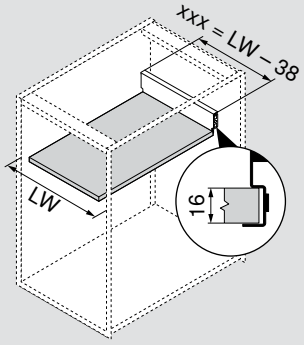

设计

柜体导轨上的螺丝位置 - 40 kg

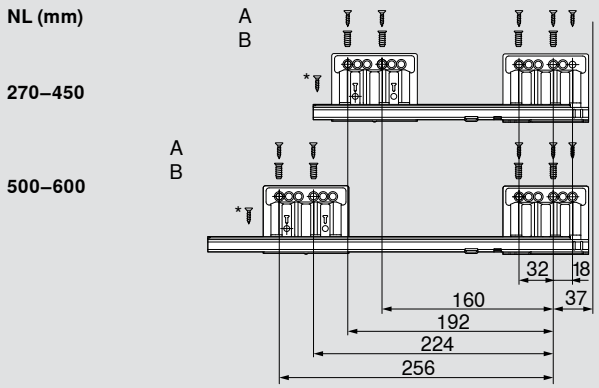

A	木工螺丝 Ø 4 x 15 mm
B	系统螺丝 Ø 6 x 14.5 mm
*	用于提高侧边稳定性。可以用 Ø 4 x 15 mm 的木工螺丝替代。

最小柜体净深 = NL + 3 mm

柜体导轨上的螺丝位置 - 70 kg

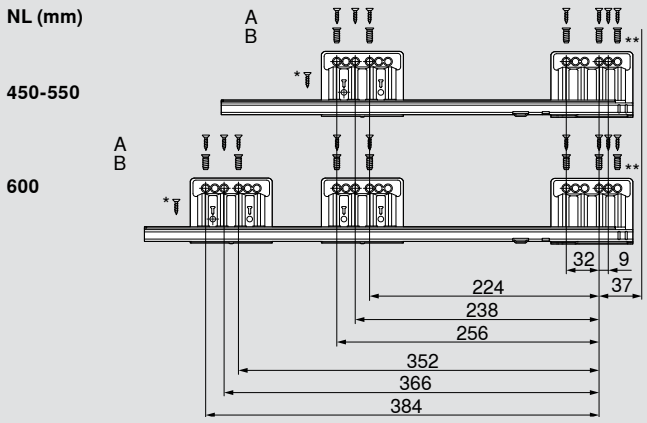

A	木工螺丝 Ø 4 x 15 mm
B	系统螺丝 Ø 6 x 14.5 mm
*	用于提高侧边稳定性。可以用 Ø 4 x 15 mm 的木工螺丝替代。
**	用于提高侧边稳定性。可以用 Ø 4 x 15 mm 的木工螺丝替代。

最小柜体净深 = NL + 3 mm

产品



说明

- 内高抽, 带封闭的内抽前板
- 内抽前板及抽帮在颜色上相互协调
- 背板高度 M
- 柜体导轨的位置相同

空间需求

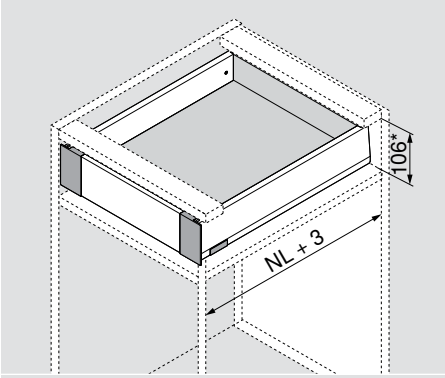

* 拉手空间需求: 111 mm

设计

在柜体内所需空间

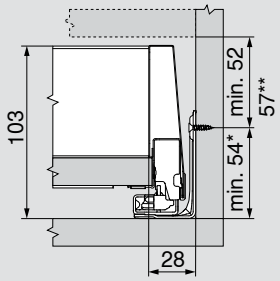

* 若在组装柜体之前柜体导轨已安装好, 则需 +1 mm
** 带拉手套装的内低抽最低高度为 57 mm

	内抽前板			
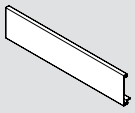		SW-M	IG-M	OG-M
	高度 M	铝制		
	可裁切	ZV4.1042M		
	裁切: 柜体净宽 LW - 126 mm			

产品



说明

- 钢制抽帮颜色: 丝光白 亚光, 莫兰迪灰 亚光, 猎户灰 亚光
- 独特的抽帮形状
- 抽帮内部平直, 带齐平的装饰盖
- 同步滑动性能
- BLUMOTION 阻尼柜体导轨, 带用于 TIP-ON BLUMOTION 阻尼碰碰开和侧边稳定器的接口
- 可以选装 SERVO-DRIVE 电动碰碰开
- 将面板挂入支撑位置, 轻松将其夹住。即使高抽已经放入亦可实现。
- 三维面板调节

空间需求

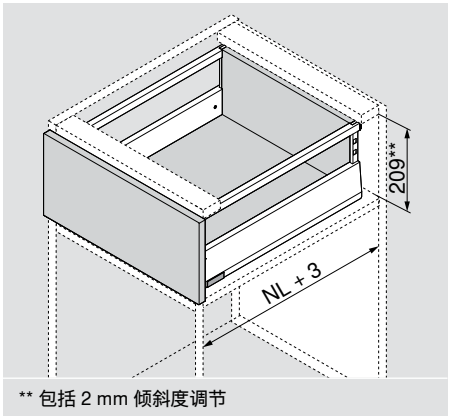

** 包括 2 mm 倾斜度调节

设计

在柜体内所需空间

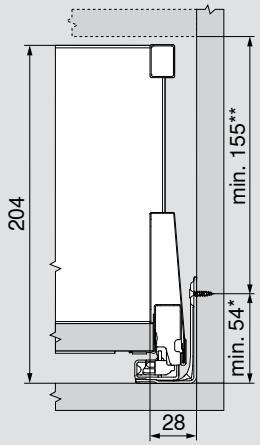

* 若在组装柜体之前柜体导轨已安装好, 则需 +1 mm
** 包括 2 mm 倾斜度调节

螺丝拧入式面板的安装规格

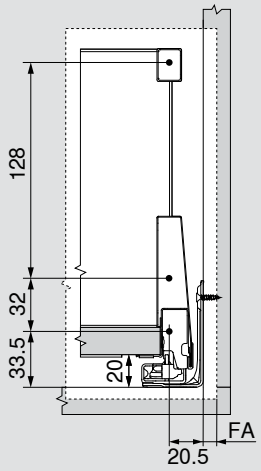

FA 面板重叠部分

INSERTA/EXPANDO/EXPANDO T 及机装压入式面板的安装规格

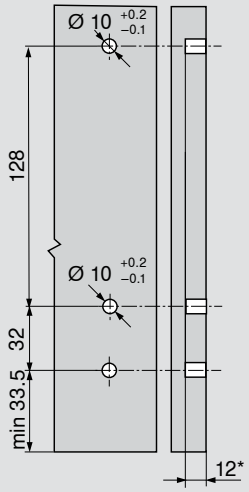

* 至少 6 mm 用于EXPANDO T

背板安装尺寸

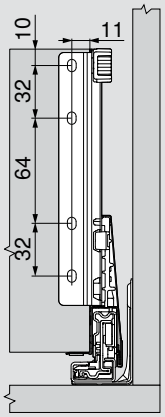

16 mm 刨花板的裁切尺寸

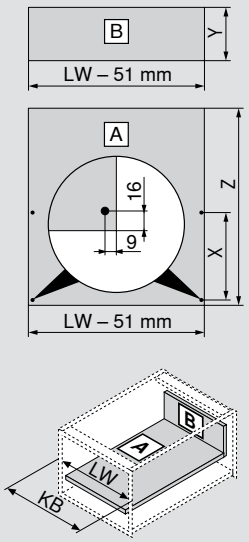

木背板		Y (mm)
高度		184
底板长度		**Z (mm)**
钢背板		NL - 22
木背板		NL - 26
低抽底板钻孔位置		
使用平头螺丝时可以预钻孔	**NL (mm)**	**X (mm)**
	270	128
	300	128
	> 350	256
KB 柜体宽度		
LW 柜体净宽		
NL 标称长度		

钢背板 = 宽度的计算

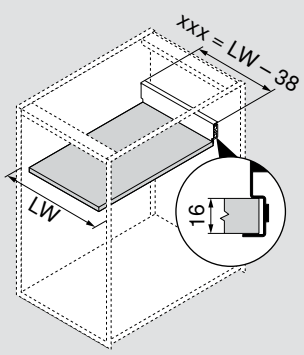

设计

柜体导轨上的螺丝位置 - 40 kg

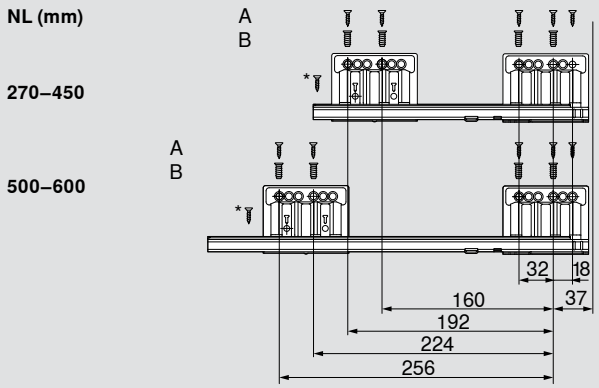

A	木工螺丝 Ø 4 x 15 mm
B	系统螺丝 Ø 6 x 14.5 mm
*	用于提高侧边稳定性。可以用 Ø 4 x 15 mm 的木工螺丝替代。

最小柜体净深 = NL + 3 mm

柜体导轨上的螺丝位置 - 70 kg

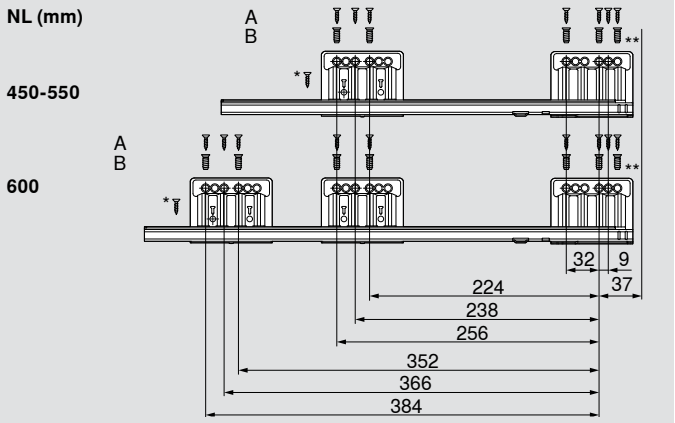

A	木工螺丝 Ø 4 x 15 mm
B	系统螺丝 Ø 6 x 14.5 mm
*	用于提高侧边稳定性。可以用 Ø 4 x 15 mm 的木工螺丝替代。
**	用于提高侧边稳定性。可以用 Ø 4 x 15 mm 的木工螺丝替代。

最小柜体净深 = NL + 3 mm

产品



说明

- 钢制抽帮颜色: 丝光白 亚光, 莫兰迪灰 亚光, 猎户灰 亚光
- 独特的抽帮形状
- 抽帮内部平直, 带齐平的装饰盖
- 同步滑动性能
- BLUMOTION 阻尼柜体导轨, 带用于 TIP-ON BLUMOTION 阻尼碰碰开和侧边稳定器的接口
- 可以选装 SERVO-DRIVE 电动碰碰开
- 将面板挂入支撑位置, 轻松将其夹住。即使高抽已经放入亦可实现。
- 三维面板调节

空间需求

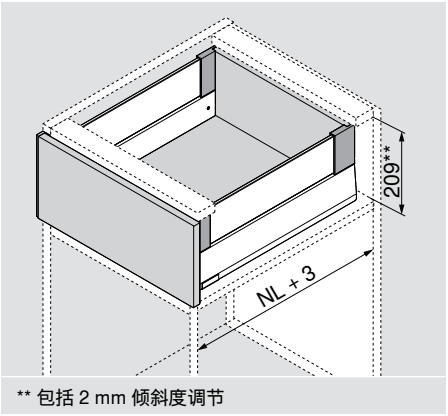

** 包括 2 mm 倾斜度调节

设计

在柜体内所需空间

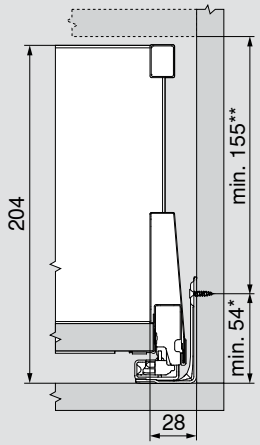

* 若在组装柜体之前柜体导轨已安装好, 则需 +1 mm
** 包括 2 mm 倾斜度调节

螺丝拧入式面板的安装规格

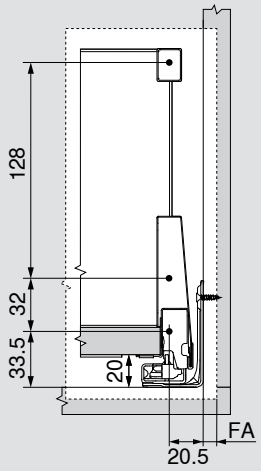

FA 面板重叠部分

INSERTA/EXPANDO/EXPANDO T 及机装压入式面板的安装规格

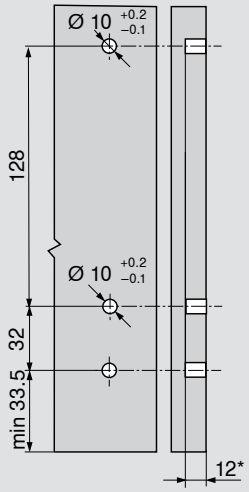

* 至少 6 mm 用于EXPANDO T

背板安装尺寸

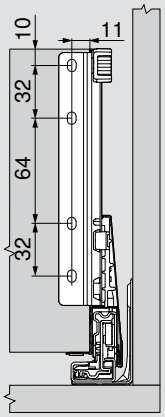

16 mm 刨花板的裁切尺寸

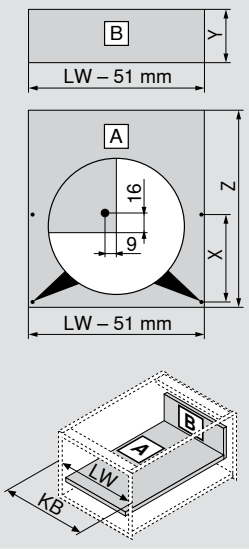

木背板		Y (mm)
高度		184
底板长度		**Z (mm)**
钢背板		NL - 22
木背板		NL - 26
低抽底板钻孔位置		
使用平头螺丝时可以预钻孔	**NL (mm)**	**X (mm)**
	270	128
	300	128
	> 350	256
KB 柜体宽度		
LW 柜体净宽		
NL 标称长度		

钢背板 = 宽度的计算

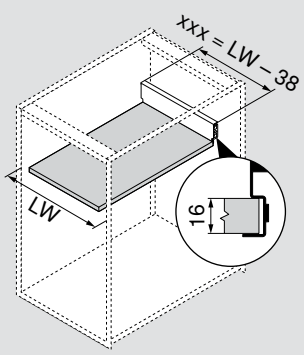

设计

柜体导轨上的螺丝位置 - 40 kg

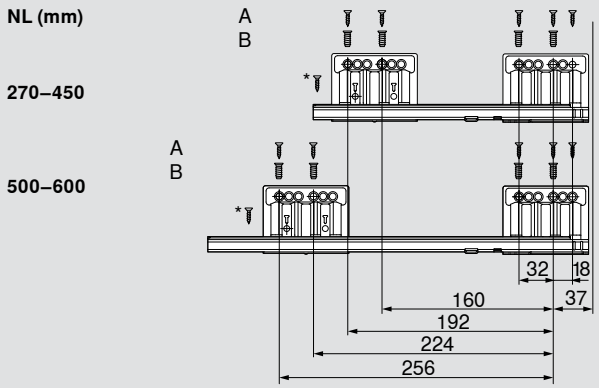

A	木工螺丝 Ø 4 x 15 mm
B	系统螺丝 Ø 6 x 14.5 mm
*	用于提高侧边稳定性。可以用 Ø 4 x 15 mm 的木工螺丝替代。

最小柜体净深 = NL + 3 mm

柜体导轨上的螺丝位置 - 70 kg

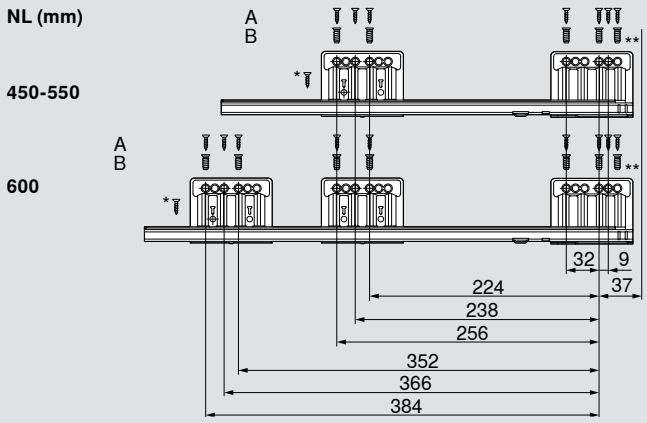

A	木工螺丝 Ø 4 x 15 mm
B	系统螺丝 Ø 6 x 14.5 mm
*	用于提高侧边稳定性。可以用 Ø 4 x 15 mm 的木工螺丝替代。
**	用于提高侧边稳定性。可以用 Ø 4 x 15 mm 的木工螺丝替代。

最小柜体净深 = NL + 3 mm

插板裁切尺寸 (侧面)

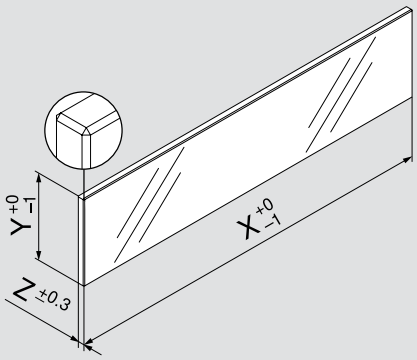

Y = 95 mm

X = NL - 90 mm

Z = 8 mm

基于标准 (DIN EN 14749, 2016 年 6 月版) 所给定的尺寸, 在与 LEGRABOX 乐薄®金属抽屉系列/ MERIVOBOX 魅宝®金属抽屉系列/ TANDEMBOX 豪华金属抽屉系列结合使用时, 未规定需进行“垂直玻璃组件的冲击试验”。因此不使用安全玻璃也符合标准。边缘需抛光成平边, 棱角 1 mm±0.5 mm。

产品



说明

- 钢制抽帮颜色: 丝光白 亚光, 莫兰迪灰 亚光, 猎户灰 亚光
- 独特的抽帮形状
- 抽帮内部平直, 带齐平的装饰盖
- 同步滑动性能
- BLUMOTION 阻尼柜体导轨, 带用于 TIP-ON BLUMOTION 阻尼碰碰开和侧边稳定器的接口
- 可以选装 SERVO-DRIVE 电动碰碰开
- 将面板挂入支撑位置, 轻松将其夹住。即使高抽已经放入亦可实现。
- 三维面板调节

空间需求

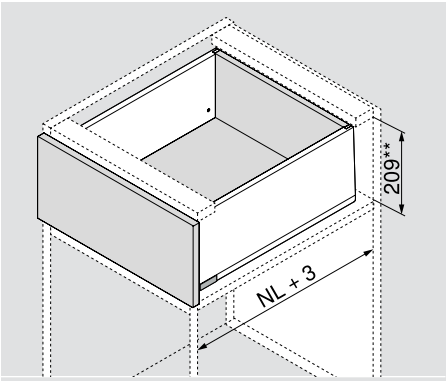

** 包括 2 mm 倾斜度调节

设计

在柜体内所需空间

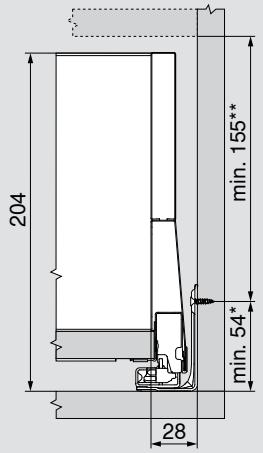

* 若在组装柜体之前柜体导轨已安装好, 则需 +1 mm
** 包括 2 mm 倾斜度调节

螺丝拧入式面板的安装规格

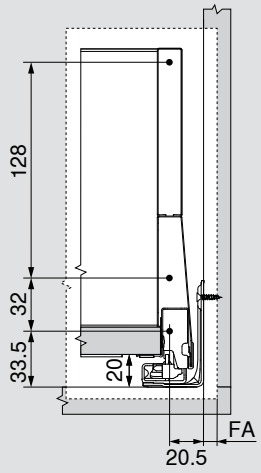

FA 面板重叠部分

INSERTA/EXPANDO/EXPANDO T 及机装压入式面板的安装规格

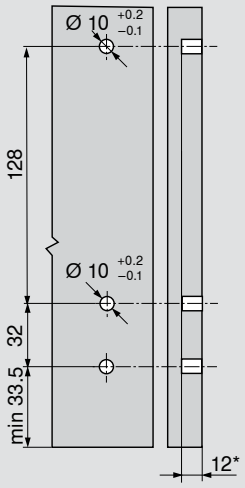

* 至少 6 mm 用于EXPANDO T

背板安装尺寸

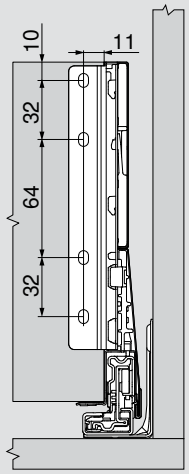

16 mm 刨花板的裁切尺寸

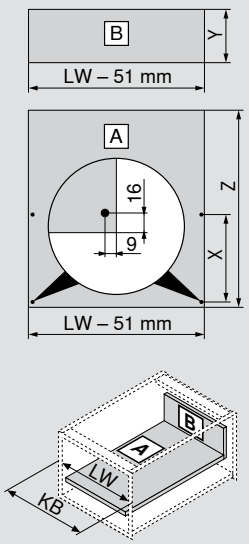

木背板		Y (mm)
高度		184
底板长度		**Z (mm)**
钢背板		NL - 22
木背板		NL - 26
低抽底板钻孔位置		
使用平头螺丝时可以预钻孔	**NL (mm)**	**X (mm)**
	270	128
	300	128
	> 350	256
KB 柜体宽度		
LW 柜体净宽		
NL 标称长度		

钢背板 = 宽度的计算

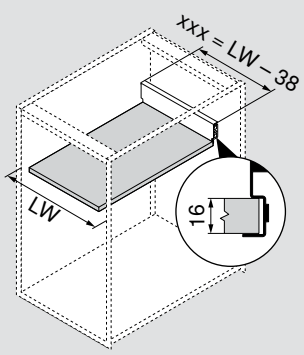

设计

柜体导轨上的螺丝位置 - 40 kg

NL (mm)

270–450

500–600

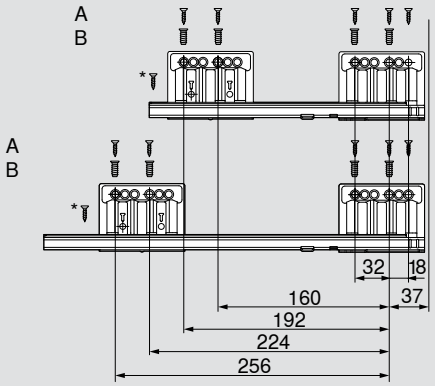

A	木工螺丝 Ø 4 x 15 mm
B	系统螺丝 Ø 6 x 14.5 mm
*	用于提高侧边稳定性。可以用 Ø 4 x 15 mm 的木工螺丝替代。

最小柜体净深 = NL + 3 mm

柜体导轨上的螺丝位置 - 70 kg

NL (mm)

450-550

600

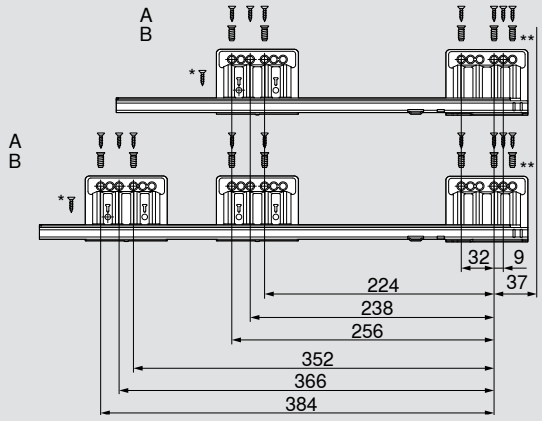

A	木工螺丝 Ø 4 x 15 mm
B	系统螺丝 Ø 6 x 14.5 mm
*	用于提高侧边稳定性。可以用 Ø 4 x 15 mm 的木工螺丝替代。
**	用于提高侧边稳定性。可以用 Ø 4 x 15 mm 的木工螺丝替代。

最小柜体净深 = NL + 3 mm

产品



说明

- 配扶杆的内高抽，方便直接拿取
- 内抽前板、抽帮和扶杆在颜色上相互协调

空间需求

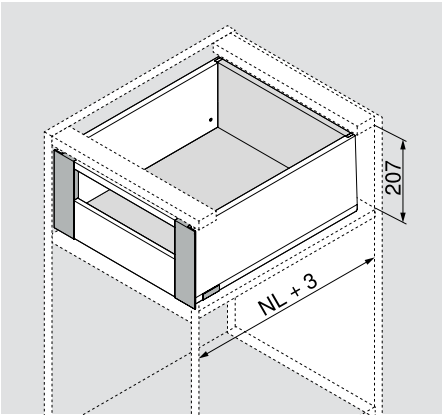

设计

在柜体内所需空间

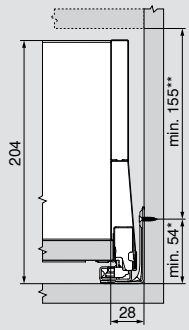

* 若在组装柜体之前柜体导轨已安装好，则需 +1 mm
** 包括 2 mm 倾斜度调节

	内抽前板			
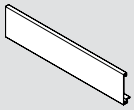		SW-M	IG-M	OG-M
	高度 M	铝制		
	可裁切	ZV4.1042M		
	裁切: 柜体净宽 LW - 126 mm			

	横扶杆			
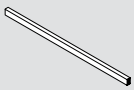		SW-M	IG-M	OG-M
		铝制		
	可裁切	ZR4.1059U		
	裁切: 柜体净宽 LW - 111 mm			

产品



说明

- 用于半高插板的内高抽
  方便直接拿取
- 内抽前板及抽帮在颜色上相互协调
- 背板高度 E

空间需求

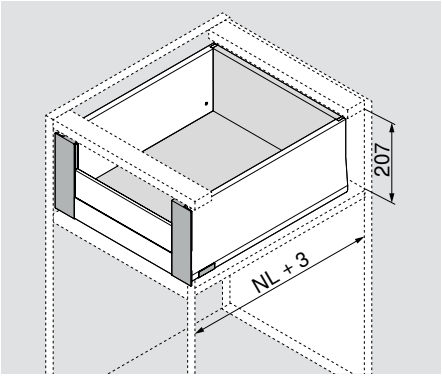

设计

在柜体内所需空间

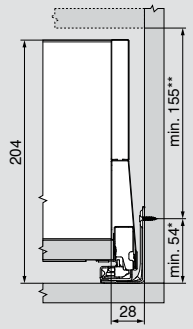

* 若在组装柜体之前柜体导轨已安装好, 则需 +1 mm
** 包括 2 mm 倾斜度调节

插板裁切尺寸 (内抽前板)

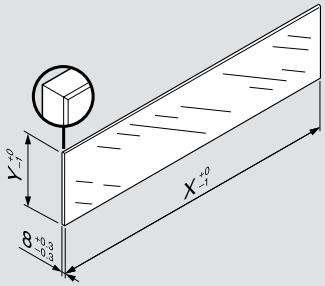

Y = 75 mm
X = LW - 104 mm

NL 标称长度 LW 柜体净宽

基于标准 (DIN EN 14749, 2016 年 6 月版) 所给定的尺寸, 在与 LEGRABOX 乐薄®金属抽屉系列/ MERIVOBOX 魅宝®金属抽屉系列/ TANDEMBOX 豪华金属抽屉系列结合使用时, 未规定需进行“垂直玻璃组件的冲击试验”。因此不使用安全玻璃也符合标准。边缘需抛光成平边, 棱角 1 mm±0.5 mm。

产品



说明

- 用于高插板的内高抽
- 内抽前板及抽帮在颜色上相互协调

空间需求

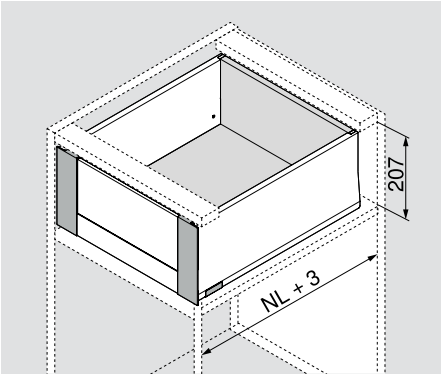

设计

在柜体内所需空间

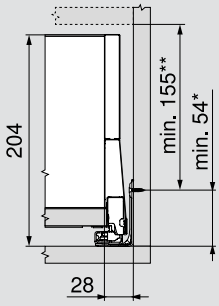

* 若在组装柜体之前柜体导轨已安装好，则需 +1 mm
** 包括 2 mm 倾斜度调节

插板裁切尺寸（内抽前板）

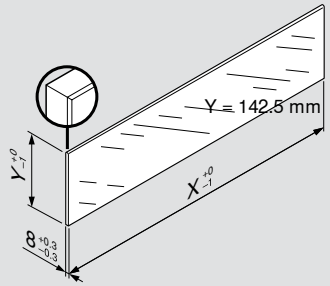

Y = 142.5 mm
X = LW - 104 mm

NL 标称长度　LW 柜体净宽

基于标准（DIN EN 14749，2016 年 6 月版）所给定的尺寸，在与 LEGRABOX 乐薄®金属抽屉系列/ MERIVOBOX 魅宝®金属抽屉系列// TANDEMBOX 豪华金属抽屉系列结合使用时，未规定需进行“垂直玻璃组件的冲击试验”。因此不使用安全玻璃也符合标准。边缘需抛光成平边，棱角 1 mm±0.5 mm。

产品



说明

- 水槽柜解决方案，充分利用收纳空间
- 外抽帮的高度可以是M高度或者E高度，内抽帮的高度为M高度
- 钢制抽帮颜色：丝光白 亚光，莫兰迪灰 亚光，猎户灰 亚光
- 独特的抽帮形状
- 抽帮内部平直，带齐平的装饰盖
- 同步滑动性能
- BLUMOTION 阻尼柜体导轨，带用于TIP-ON BLUMOTION 阻尼碰碰开的接口
- 可以选装 SERVO-DRIVE 电动碰碰开
- 将面板挂入支撑位置，轻松将其夹住。即使高抽已经放入亦可实现。
- 三维面板调节

空间需求

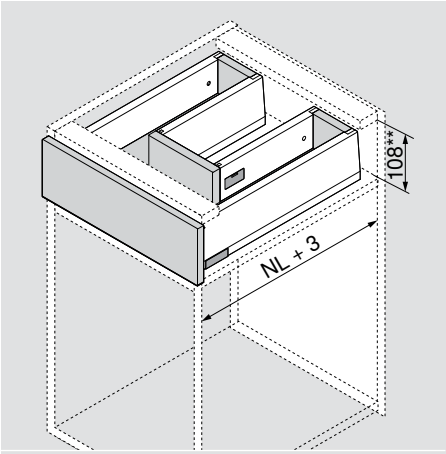

** 包括 2 mm 倾斜度调节

设计

在柜体内所需空间

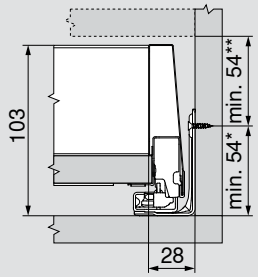

* 若在组装柜体之前柜体导轨已安装好，则需 +1 mm
** 包括 2 mm 倾斜度调节

螺丝拧入式面板的安装规格

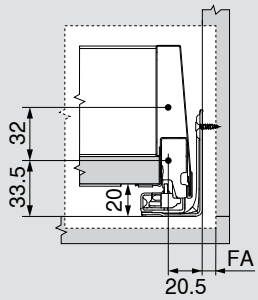

FA 面板重叠部分

INSERTA/EXPANDO/EXPANDO T 及机装压入式面板的安装规格

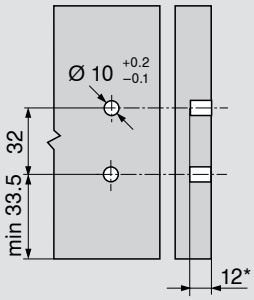

* 至少 6 mm 用于EXPANDO T

背板安装尺寸

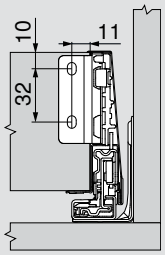

旋转用于中隔板的面板固定件

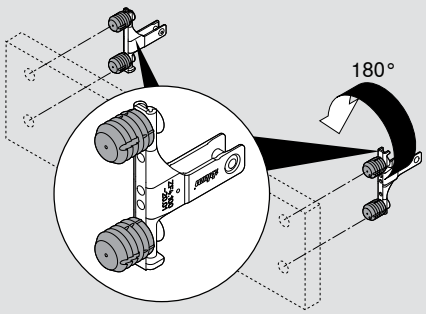

注意前接码安装方向，前接码应上下颠倒安装。

中隔板的钻孔尺寸

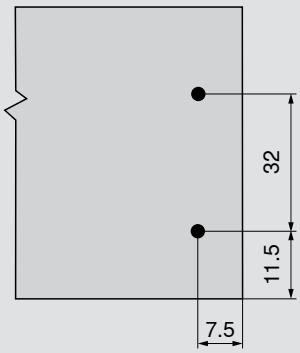

设计

16 mm 刨花板的裁切尺寸

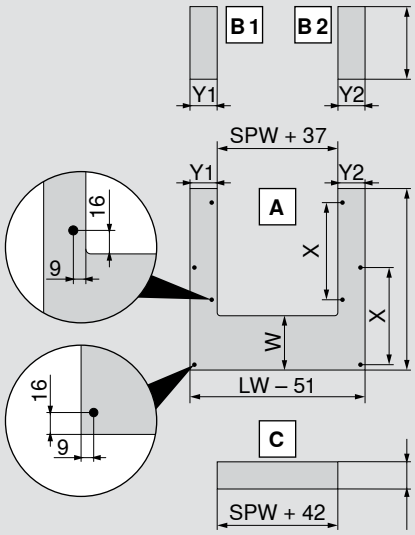

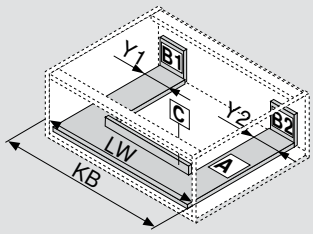

木背板	B (mm)
高度	83
底板长度	**A (mm)**
木背板	NL - 26

W 我们推荐的最优化的收纳空间利用方式:
外抽帮 NL - 内抽帮 NL = 最小 150 mm

低抽底板钻孔位置

使用平头螺丝时可以预钻孔

NL (mm)	X (mm)
> 450	256

间隔板	C (mm)
高度	67

Y 最小 = 40 mm

Y 最小 = 99 mm 带 TIP-ON BLUMOTION 阻尼碰碰开

Y 最大 = 225 mm

KB 柜体宽度
LW 柜体净宽
NL 标称长度
SPW 水槽下水预留宽度

柜体导轨上的螺丝位置 - 40 kg

NL (mm)
270–450
500–600

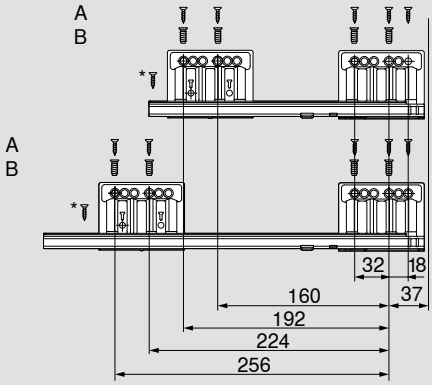

A	木工螺丝 Ø 4 x 15 mm
B	系统螺丝 Ø 6 x 14.5 mm
*	用于提高侧边稳定性。可以用 Ø 4 x 15 mm 的木工螺丝替代。

最小柜体净深 = NL + 3 mm

柜体导轨上的螺丝位置 - 70 kg

NL (mm)
450-550
600

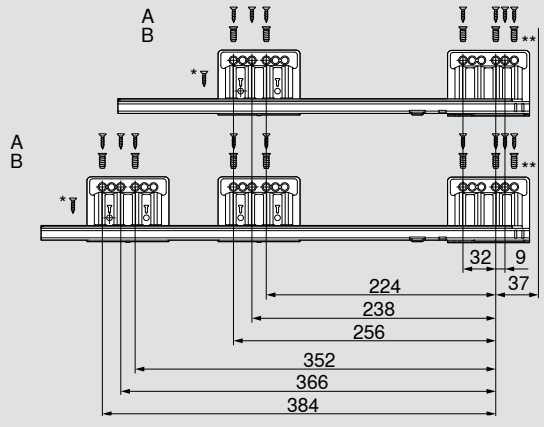

A	木工螺丝 Ø 4 x 15 mm
B	系统螺丝 Ø 6 x 14.5 mm
*	用于提高侧边稳定性。可以用 Ø 4 x 15 mm 的木工螺丝替代。
**	用于提高侧边稳定性。可以用 Ø 4 x 15 mm 的木工螺丝替代。

最小柜体净深 = NL + 3 mm

低抽屉 / 内低抽 - M高度



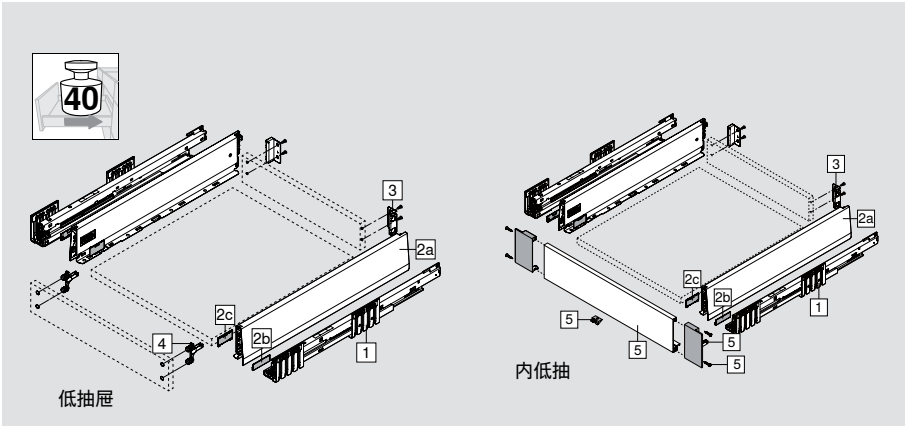

MERIVOBOX 魅宝®金属抽屉系列低抽屉/内低抽套装(M高度) - 订购信息

V1套装 / 组成部件			
1 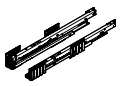	2 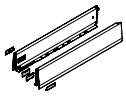	3 	4 
1 x 导轨 左/右	1 x 抽帮和装饰盖 左/右	1 x 后接码 左/右	2 x 前接码

M高度低抽套装货号	型号	颜色	导轨承重 kg	NL(标称长度)
4589720	470M30B0S SK M CNV1SW-M	丝光白		NL300mm
5998468	470M35B0S SK M CNV1SW-M			NL350mm
7433352	470M40B0S SK M CNV1SW-M			NL400mm
8740126	470M45B0S SK M CNV1SW-M			NL450mm
2341030	470M50B0S SK M CNV1SW-M			NL500mm
6788533	470M30B0S SK M CNV1OG-M	猎户灰		NL300mm
8342472	470M35B0S SK M CNV1OG-M			NL350mm
5866474	470M40B0S SK M CNV1OG-M			NL400mm
4434958	470M45B0S SK M CNV1OG-M			NL450mm
8323868	470M50B0S SK M CNV1OG-M			NL500mm
1062265	470M30B0S SK M CNV1IG-M	莫兰迪灰		NL300mm
4243085	470M35B0S SK M CNV1IG-M			NL350mm
6509183	470M40B0S SK M CNV1IG-M			NL400mm
9340874	470M45B0S SK M CNV1IG-M			NL450mm
4797632	470M50B0S SK M CNV1IG-M			NL500mm

M高度内低抽除订购M高度低抽套装外,还需订购如下产品,安装时请将套装内的"前接码"舍弃!

5 内抽前板套装货号	型号	柜体宽度	颜色	描述
5629250	ZW4.436M VO-ST CNV1SW-M	600mm	丝光白	适用于18/19mm侧板柜体; 内抽前板需裁切,裁切尺寸=柜体净宽LW -126mm
1570962	ZW4.436M VO-ST CNV1OG-M		猎户灰	
5716229	ZW4.436M VO-ST CNV1IG-M		莫兰迪灰	
5376323	ZW4.736M VO-ST CNV1SW-M	900mm	丝光白	
6655667	ZW4.736M VO-ST CNV1OG-M		猎户灰	
2469634	ZW4.736M VO-ST CNV1IG-M		莫兰迪灰	
8830220	ZW4.1036M VO-ST CNV1SW-M	1200mm	丝光白	
1998502	ZW4.1036M VO-ST CNV1OG-M		猎户灰	
6698824	ZW4.1036M VO-ST CNV1IG-M		莫兰迪灰	

低抽屉 / 内低抽 - M高度

M高度水槽抽除订购M高度低抽套装外,还需订购如下水槽抽附加抽帮:



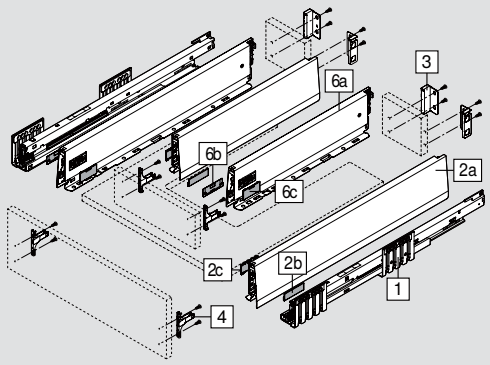

6 水槽抽附加抽帮 套装货号	型号	颜色	NL(标称长度)	
4240451	470M3002S SPU CNV1SW-M	丝光白	NL450mm	
9618095	470M3502S SPU CNV1SW-M			NL500mm
2692406	470M3002S SPU CNV1OG-M	猎户灰	NL450mm	
8312533	470M3502S SPU CNV1OG-M			NL500mm
5225769	470M3002S SPU CNV1IG-M	莫兰迪灰	NL450mm	
2702776	470M3502S SPU CNV1IG-M			NL500mm

需要TIP-ON BLUMOTION 阻尼碰碰开功能时,请订购如下产品:

A

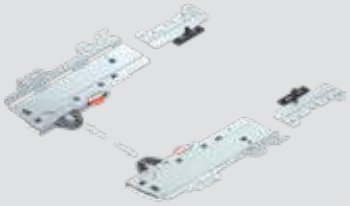

A1



C

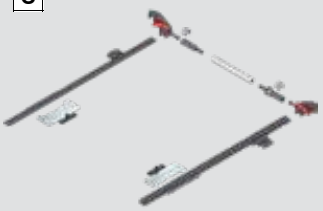

A 反弹器套装货号	型号	适用标称长度	抽屉&填充物的重量	关键字
5288911	T60H4040 TOB R+LV1 W	NL270-349mm	≤10KG	S0
5146382	T60H4140 TOB R+LV1R735		10-20KG	S1
7709425	T60H4340 TOB R+LV1R735	NL350-650mm	≤20KG	L1
5586120	T60H4540 TOB R+LV1R737		15-40KG	L3
7544767	T60H4570 TOB R+LV1 S		35-70KG	L5

A1 同步轴货号	型号	描述	裁切公式
2101757	T60.1125W WELLE V40 GR	适用于柜体净宽 294-1370mm的柜体,可裁切	柜体净宽LW-250mm
8133273	T60.300D SYN-E V80R735	适用于柜体净宽 245-293mm的柜体,可裁切	柜体净宽LW-224mm

可选配件

货号	型号	适用标称长度	描述
6187221	ZS4.400MU SE-ST14 V1R737	NL270-400mm	C 侧边稳定器 柜体宽度在900-1400mm时建议加配此项!
4666290	ZS4.650MU SE-ST14 V1R737	NL450-650mm	
1673395	65.5627 ES-L TBX OR		门缝测量模具,每个安装现场建议配备1个!

高抽屉配扶杆 - E高度



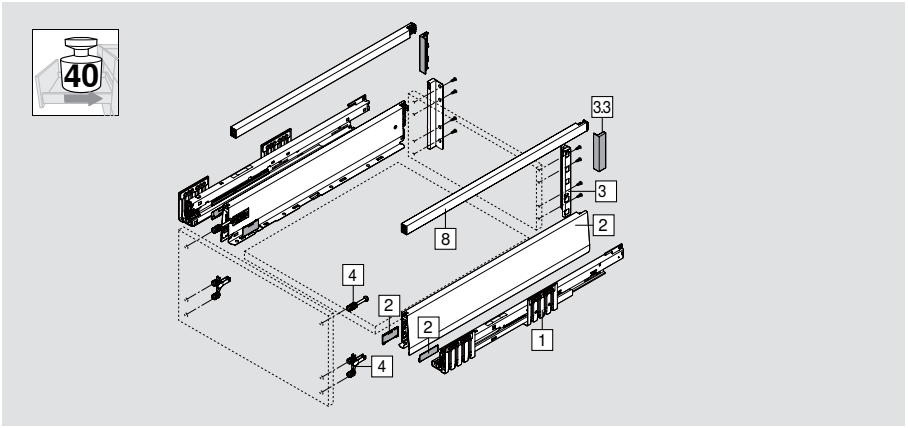

MERIVOBOX modular 魅宝®金属抽无限系列高抽屉配扶杆套装(E高度) - 订购信息

V1套装 / 组成部件

1	2	3	4	8
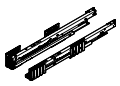	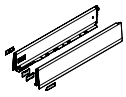			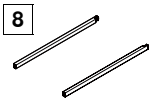
1 x 导轨 左/右	1 x 抽帮和装饰盖 左/右	1 x 后接码 左/右	2 x 前接码	1 x 扶杆 左/右

E高度配扶杆套装货号	型号	颜色	导轨承重 kg	NL(标称长度)
8348369	470M30B0S FAREE CNV1SW-M	丝光白		NL300mm
8660628	470M35B0S FAREE CNV1SW-M			NL350mm
2350026	470M40B0S FAREE CNV1SW-M			NL400mm
6519861	470M45B0S FAREE CNV1SW-M			NL450mm
2273678	470M50B0S FAREE CNV1SW-M			NL500mm
2392133	470M30B0S FAREE CNV1OG-M	猎户灰		NL300mm
2869675	470M35B0S FAREE CNV1OG-M			NL350mm
8009693	470M40B0S FAREE CNV1OG-M			NL400mm
7444463	470M45B0S FAREE CNV1OG-M			NL450mm
2856716	470M50B0S FAREE CNV1OG-M			NL500mm
8539396	470M30B0S FAREE CNV1IG-M	莫兰迪灰		NL300mm
2451815	470M35B0S FAREE CNV1IG-M			NL350mm
8221829	470M40B0S FAREE CNV1IG-M			NL400mm
5203582	470M45B0S FAREE CNV1IG-M			NL450mm
3237658	470M50B0S FAREE CNV1IG-M			NL500mm

可选配件

3.3 高抽扶杆后接码装饰盖	型号	颜色	描述
5629250	ZW4.436M VO-ST CNV1SW-M	丝光白	后接码塑料装饰盖,一套抽屉需订购2个
1570962	ZW4.436M VO-ST CNV1OG-M	猎户灰	
5716229	ZW4.436M VO-ST CNV1IG-M	莫兰迪灰	

高抽屉配扶杆 - E高度



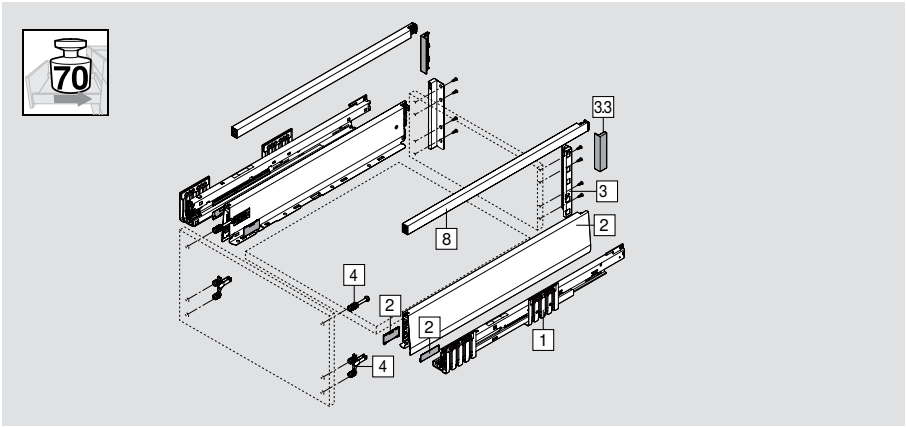

MERIVOBOX modular 魅宝®金属抽无限系列高抽屉配扶杆套装(E高度) - 订购信息

V1套装 / 组成部件				
1	2	3	4	8
1 x 导轨 左/右	1 x 抽帮和装饰盖 左/右	1 x 后接码 左/右	2 x 前接码	1 x 扶杆 左/右

E高度配扶杆套装货号	型号	颜色	导轨承重kg	NL(标称长度)	
4590865	473M45B0S FAREE CNV1SW-M	丝光白	70	NL450mm	
4248706	473M50B0S FAREE CNV1SW-M				NL500mm
9020607	473M45B0S FAREE CNV1OG-M	猎户灰		NL450mm	
1254773	473M50B0S FAREE CNV1OG-M				NL500mm
1442155	473M45B0S FAREE CNV1IG-M	莫兰迪灰		NL450mm	
6018963	473M50B0S FAREE CNV1IG-M				NL500mm

可选配件			
3.3 高抽扶杆后接码装饰盖	型号	颜色	描述
3589494	ZB4E00AK ABD V100 SW-M	丝光白	后接码塑料装饰盖,一套抽屉需订购2个
2905382	ZB4E00AK ABD V100 OG-M	猎户灰	
2878996	ZB4E00AK ABD V100 IG-M	莫兰迪灰	

高抽屉配玻璃插板抽帮套装 - E高度



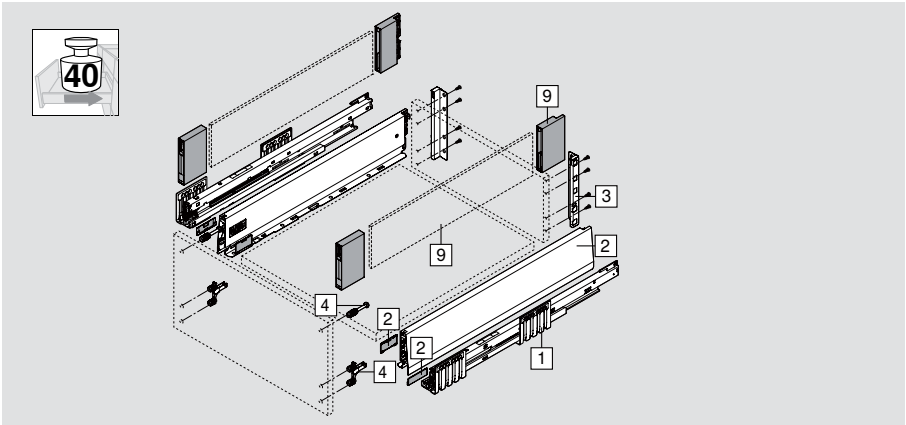

MERIVOBOX modular 魅宝®金属抽无限系列高抽屉配玻璃插板抽帮套装(E高度) - 订购信息

V1套装 / 组成部件				
1 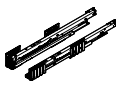	2 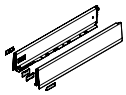	3 	4 	9 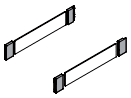
1 x 导轨 左/右	1 x 抽帮和装饰盖 左/右	1 x 后接码 左/右	2 x 前接码	1 x透明玻璃插板 左/右

E高度配玻璃插板抽帮套装货号	型号	抽帮颜色	玻璃颜色	导轨承重 kg	NL(标称长度)
4058175	470M40B0S FA+KL CNV1SW-M	丝光白	透明		NL400mm
6889998	470M45B0S FA+KL CNV1SW-M				NL450mm
1519583	470M50B0S FA+KL CNV1SW-M				NL500mm
2661325	470M40B0S FA+KL CNV1OG-M	猎户灰	透明		NL400mm
4089462	470M45B0S FA+KL CNV1OG-M				NL450mm
1783651	470M50B0S FA+KL CNV1OG-M				NL500mm
4062963	470M40B0S FA+GG CNV1OG-M		灰玻		NL400mm
6729145	470M45B0S FA+GG CNV1OG-M				NL450mm
6148444	470M50B0S FA+GG CNV1OG-M				NL500mm
7443285	470M40B0S FA+KL CNV1IG-M	莫兰迪灰	透明		NL400mm
7614176	470M45B0S FA+KL CNV1IG-M				NL450mm
7021340	470M50B0S FA+KL CNV1IG-M				NL500mm
6862648	470M40B0S FA+GG CNV1IG-M		灰玻		NL400mm
4875783	470M45B0S FA+GG CNV1IG-M				NL450mm
4639125	470M50B0S FA+GG CNV1IG-M				NL500mm

高抽屉配玻璃插板抽帮套装 - E高度



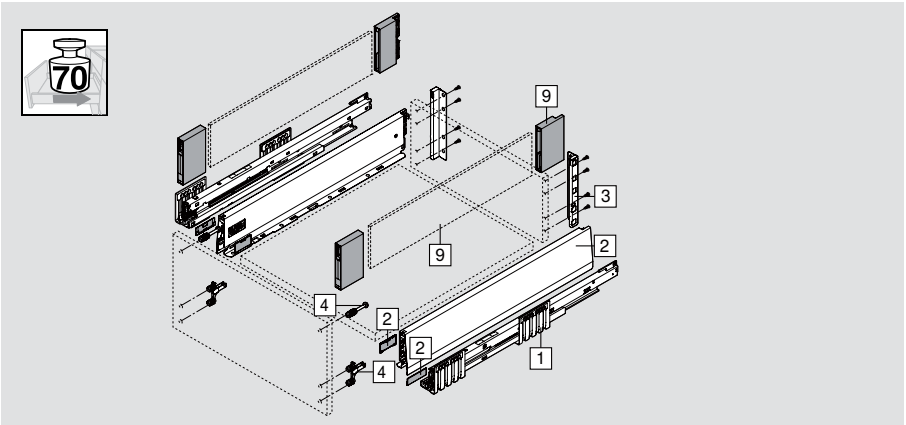

MERIVOBOX modular 魅宝®金属抽无限系列高抽屉配玻璃插板抽帮套装(E高度) - 订购信息

V1套装 / 组成部件				
1	2	3	4	9
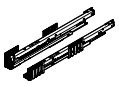	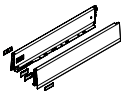			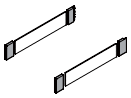
1 x 导轨 左/右	1 x 抽帮和装饰盖 左/右	1 x 后接码 左/右	2 x 前接码	1 x透明玻璃插板 左/右

E高度配玻璃插板抽帮套装货号	型号	抽帮颜色	玻璃颜色	导轨承重kg	NL(标称长度)	
8584785	473M45B0S FA+KL CNV1SW-M	丝光白	透明		NL450mm	
9390895	473M50B0S FA+KL CNV1SW-M					NL500mm
9608168	473M45B0S FA+KL CNV1OG-M	猎户灰			NL450mm	
4340044	473M50B0S FA+KL CNV1OG-M					NL500mm
5722002	473M45B0S FA+KL CNV1IG-M	莫兰迪灰			NL450mm	
4625526	473M50B0S FA+KL CNV1IG-M					NL500mm

高抽屉 - E高度



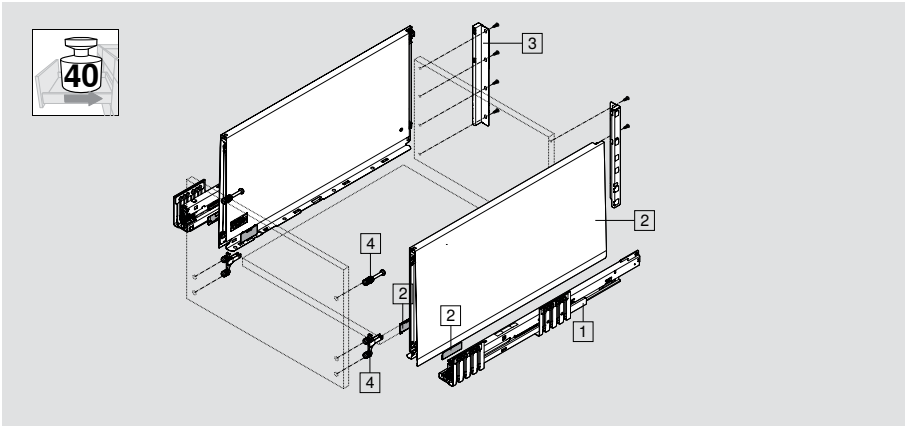

MERIVOBOX pure 魅宝®金属抽纯粹系列高抽屉套装(E高度) - 订购信息

V1套装 / 组成部件			
1 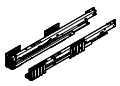	2 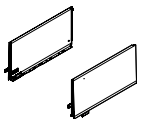	3 	4 
1 x 导轨 左/右	1 x 抽帮和装饰盖 左/右	1 x 后接码 左/右	2 x 前接码

E高度高抽套装货号	型号	颜色	导轨承重 kg	NL(标称长度)
5800730	470E30B0S FAZ E CNV1SW-M	丝光白		NL300mm
3317118	470E35B0S FAZ E CNV1SW-M			NL350mm
7049620	470E40B0S FAZ E CNV1SW-M			NL400mm
1121204	470E45B0S FAZ E CNV1SW-M			NL450mm
9555350	470E50B0S FAZ E CNV1SW-M			NL500mm
3081192	470E30B0S FAZ E CNV1OG-M	猎户灰		NL300mm
6561419	470E35B0S FAZ E CNV1OG-M			NL350mm
1453322	470E40B0S FAZ E CNV1OG-M			NL400mm
2813913	470E45B0S FAZ E CNV1OG-M			NL450mm
5519384	470E50B0S FAZ E CNV1OG-M			NL500mm
3935111	470E30B0S FAZ E CNV1IG-M	莫兰迪灰		NL300mm
3427196	470E35B0S FAZ E CNV1IG-M			NL350mm
9393278	470E40B0S FAZ E CNV1IG-M			NL400mm
6702574	470E45B0S FAZ E CNV1IG-M			NL450mm
9532215	470E50B0S FAZ E CNV1IG-M			NL500mm

高抽屉 - E高度



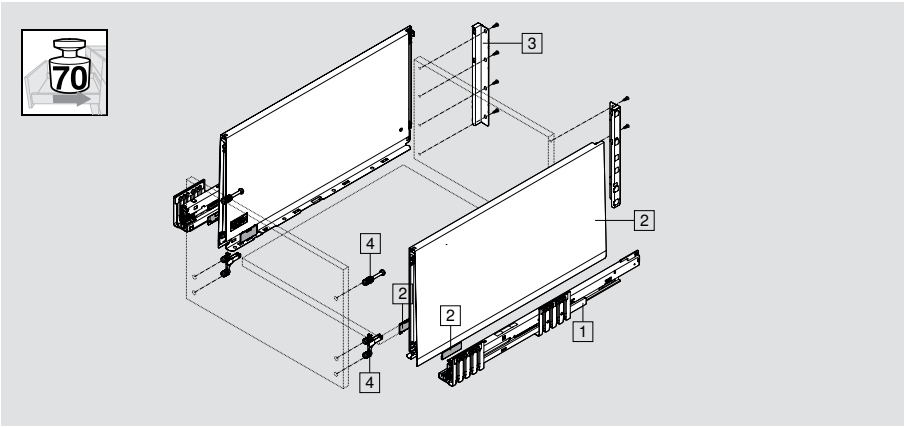

MERIVOBOX pure 魅宝®金属抽纯粹系列高抽屉套装(E高度) - 订购信息

V1套装 / 组成部件			
1 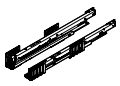	2 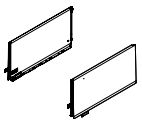	3 	4 
1 x 导轨 左/右	1 x 抽帮和装饰盖 左/右	1 x 后接码 左/右	2 x 前接码

E高度高抽屉套装货号	型号	颜色	导轨承重kg	NL(标称长度)	
1386206	473E45B0S FAZ E CNV1SW-M	丝光白		NL450mm	
8742577	473E50B0S FAZ E CNV1SW-M				NL500mm
1360946	473E45B0S FAZ E CNV1OG-M	猎户灰		NL450mm	
9846600	473E50B0S FAZ E CNV1OG-M				NL500mm
2985804	473E45B0S FAZ E CNV1IG-M	莫兰迪灰		NL450mm	
5823518	473E50B0S FAZ E CNV1IG-M				NL500mm

内高抽 - E高度

E高度抽帮内高抽解决方案有如下多种销售方案,订购时除订购E高度高抽屉外还需订购内抽前板套装:

A 配扶杆的内抽前板套装

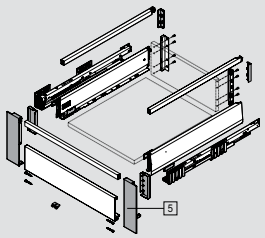

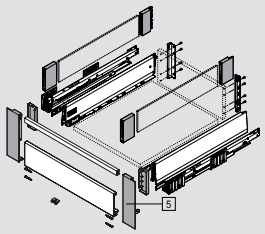

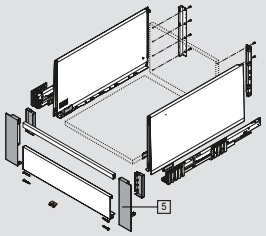

B 配半高玻璃插板的内抽前板套装

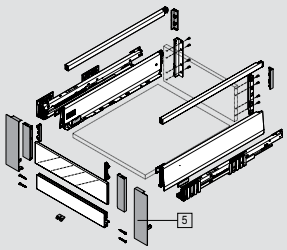

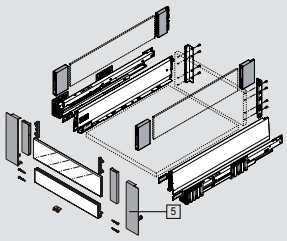

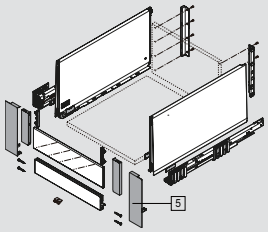

C 配全高玻璃插板的内抽前板套装

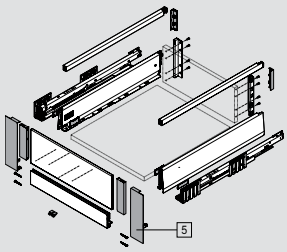

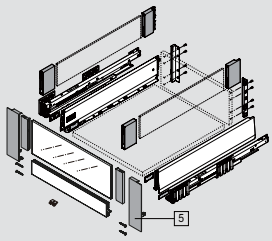

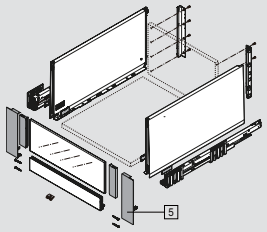

MERIVOBOX 魅宝®金属抽屉系列内高抽解决方案(E高度) - 订购信息

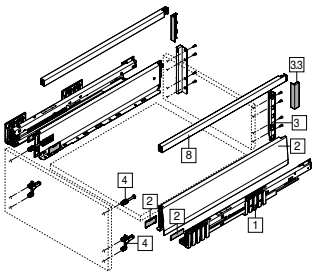

+

V1套装 / 组成部件

A

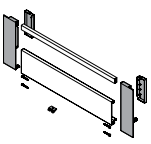

配扶杆的内抽前板套装

或

V1套装 / 组成部件

B

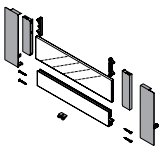

配半高玻璃插板的内抽前板套装

或

V1套装 / 组成部件

C

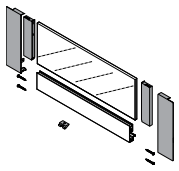

配全高玻璃插板的内抽前板套装

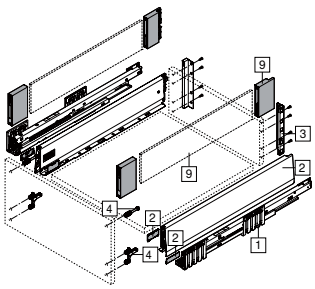

+

V1套装 / 组成部件

A

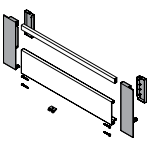

配扶杆的内抽前板套装

或

V1套装 / 组成部件

B

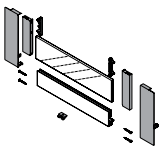

配半高玻璃插板的内抽前板套装

或

V1套装 / 组成部件

C

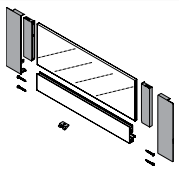

配全高玻璃插板的内抽前板套装

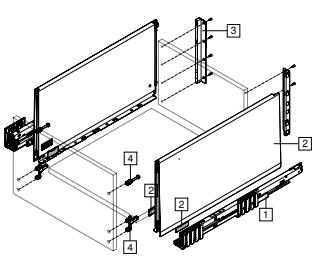

+

V1套装 / 组成部件

A

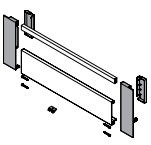

配扶杆的内抽前板套装

或

V1套装 / 组成部件

B

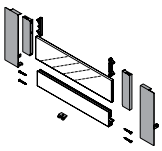

配半高玻璃插板的内抽前板套装

或

V1套装 / 组成部件

C

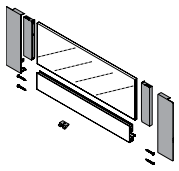

配全高玻璃插板的内抽前板套装

内高抽 - E高度

订购E高度内高抽除需订购E高度高抽套装外,还需订购内抽前板套装(A、B、C三种任选)。安装时请将套装内的"前接码"舍弃!

5 内抽前板套装货号		型号	柜体宽度	颜色	描述
A	1945479	ZW4.436ER VO-ST CNV1SW-M	600mm	丝光白	适用于18/19mm侧板柜体; 内抽前板需裁切,裁切尺寸=柜体净宽LW -126mm 内抽前扶杆需裁切,裁切尺寸=柜体净宽LW -111mm
	3154906	ZW4.436ER VO-ST CNV1OG-M		猎户灰	
	6694039	ZW4.436ER VO-ST CNV1IG-M		莫兰迪灰	
	2992498	ZW4.1036ER VO-ST CNV1SW-M	1200mm	丝光白	
	6714359	ZW4.1036ER VO-ST CNV1OG-M		猎户灰	
	3063660	ZW4.1036ER VO-ST CNV1IG-M		莫兰迪灰	

5 内抽前板套装货号		型号	柜体宽度	颜色	描述
B	6373845	ZW4.436EN +ZE4L GGCNOG-M	600mm	猎户灰配灰色半高玻璃	适用于18/19mm侧板柜体; 内抽前板需裁切, 裁切尺寸=柜体净宽LW -126mm 半高玻璃插板高度为75mm,需裁切, 裁切尺寸=柜体净宽LW -104mm
	2240512	ZW4.436EN +ZE4L GGCNIG-M		莫兰迪灰配灰色半高玻璃	
	2573277	ZW4.436EN +ZE4L KLCNSW-M		丝光白配透明半高玻璃	
	6795174	ZW4.436EN +ZE4L KLCNOG-M		猎户灰配透明半高玻璃	
	3491378	ZW4.436EN +ZE4L KLCNIG-M		莫兰迪灰配透明半高玻璃	
	5095418	ZW4.1036EN +ZI4 CNV1SW-M	1200mm	丝光白无插板	适用于18/19mm侧板柜体; 内抽前板需裁切, 裁切尺寸=柜体净宽LW -126mm
	8631885	ZW4.1036EN +ZI4 CNV1OG-M		猎户灰无插板	
	2914430	ZW4.1036EN +ZI4 CNV1IG-M		莫兰迪灰无插板	

5 内抽前板套装货号		型号	柜体宽度	颜色	描述
C	8479996	ZW4.436EN +ZE4H GGCNOG-M	600mm	猎户灰配灰色半高玻璃	适用于18/19mm侧板柜体; 内抽前板需裁切, 裁切尺寸=柜体净宽LW -126mm 全高玻璃插板高度为142.5mm,需裁切, 裁切尺寸=柜体净宽LW -104mm
	2818303	ZW4.436EN +ZE4H GGCNIG-M		莫兰迪灰配灰色半高玻璃	
	8640861	ZW4.436EN +ZE4H KLCNSW-M		丝光白配透明半高玻璃	
	2393189	ZW4.436EN +ZE4H KLCNOG-M		猎户灰配透明半高玻璃	
	1859036	ZW4.436EN +ZE4H KLCNIG-M		莫兰迪灰配透明半高玻璃	
	5095418	ZW4.1036EN +ZI4 CNV1SW-M	1200mm	丝光白无插板	适用于18/19mm侧板柜体; 内抽前板需裁切, 裁切尺寸=柜体净宽LW -126mm
	8631885	ZW4.1036EN +ZI4 CNV1OG-M		猎户灰无插板	
	2914430	ZW4.1036EN +ZI4 CNV1IG-M		莫兰迪灰无插板	

高抽屉 / 内高抽 - E高度

需要TIP-ON BLUMOTION 阻尼碰碰开功能时,请订购如下产品:

A

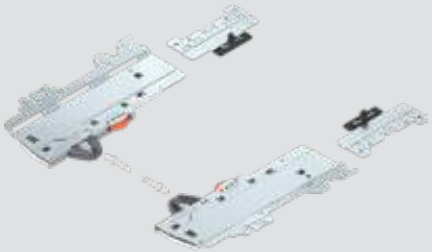

A1



C



A 反弹器套装货号	型号	适用标称长度	抽屉&填充物的重量	关键字
5288911	T60H4040 TOB R+LV1 W	NL270-349mm	≤10KG	S0
5146382	T60H4140 TOB R+LV1R735		10-20KG	S1
7709425	T60H4340 TOB R+LV1R735	NL350-650mm	≤20KG	L1
5586120	T60H4540 TOB R+LV1R737		15-40KG	L3
7544767	T60H4570 TOB R+LV1 S		35-70KG	L5

A1 同步轴货号	型号	描述	裁切公式
2101757	T60.1125W WELLE V40 GR	适用于柜体净宽 294-1370mm的柜体,可裁切	柜体净宽LW-250mm
8133273	T60.300D SYN-E V80R735	适用于柜体净宽 245-293mm的柜体,可裁切	柜体净宽LW-224mm

可选配件

货号	型号	适用标称长度	描述
6187221	ZS4.400MU SE-ST14 V1R737	NL270-400mm	C 侧边稳定器 柜体宽度在900-1400mm时建议加配此项!
4666290	ZS4.650MU SE-ST14 V1R737	NL450-650mm	
1673395	65.5627 ES-L TBX OR		门缝测量模具,每个安装现场建议配备1个!

高抽屉 - E高度 水槽抽

E高度水槽抽除订购E高度高抽套装外,还需订购如下水槽抽附加抽帮:

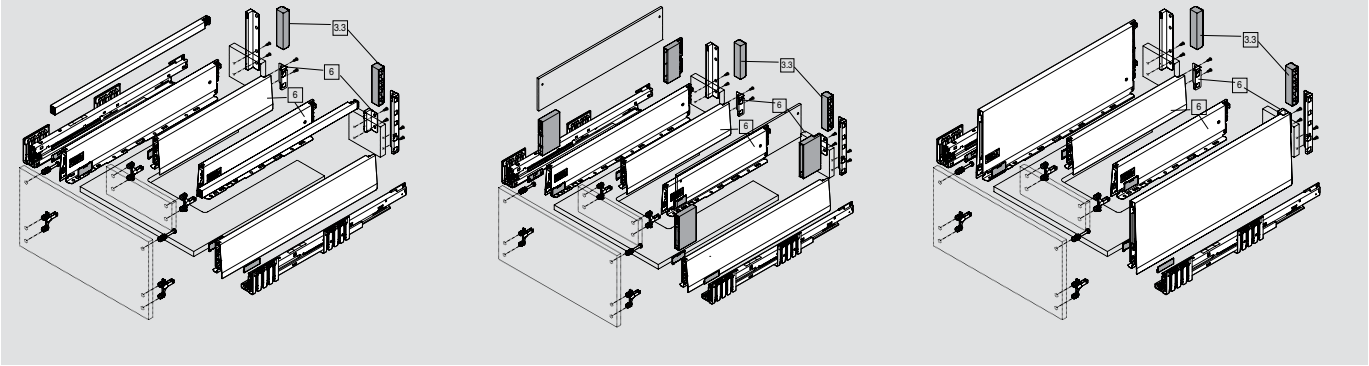

6 水槽抽附加抽帮 套装货号	型号	颜色	NL(标称长度)	
4240451	470M3002S SPU CNV1SW-M	丝光白	NL450mm	
9618095	470M3502S SPU CNV1SW-M			NL500mm
2692406	470M3002S SPU CNV1OG-M	猎户灰	NL450mm	
8312533	470M3502S SPU CNV1OG-M			NL500mm
5225769	470M3002S SPU CNV1IG-M	莫兰迪灰	NL450mm	
2702776	470M3502S SPU CNV1IG-M			NL500mm

可选配件

3.3 水槽抽后接码装饰盖	型号	颜色	描述
2615876	ZB4M00AK ABD V100 SW-M	丝光白	适用于外侧为高抽帮的水槽抽; 塑料装饰件,一套水槽抽需订购2个
5159029	ZB4M00AK ABD V100 OG-M	猎户灰	
8814684	ZB4M00AK ABD V100 IG-M	莫兰迪灰	



moving ideas

触心而动

我们坚信，创意可以推动世界向前发展。我们提供创新型五金件、饱含灵感的家具方案和与之配套的服务，让您的创意成真。客户的需求、全球的发展趋势和我们对提升生活品质的共同愿景推动着我们不断前进。让我们共同努力，携手推动创意前行。



生活品质

全心全意: 提升家具的使用舒适度和功能性。

产品线

一站式服务: 无论是流行前线还是未来趋势, 我们品种繁多的产品系列都能满足您的需求。

灵感

紧跟全球家居流行风尚, 打造面向未来的解决方案。我们的研究成果对您倾囊相授。

创新

我们始终追求推陈出新。好奇心和研发热情驱使我们持之以恒地为您开发新的产品与服务。

服务

根据您的流程量身打造的专业服务, 为您的日常工作提供全方位支持。

质量

产品、服务乃至我们自身, 优化提升的步伐从不停歇。

信任

我们一力承担自身责任，不仅要对合作伙伴和员工负责, 还要对社会和环境负责。

1952 年, Julius Blum 用一颗马蹄钉开启了 Blum 百隆的发展历程。今天, 我们已经能够向 120 多个市场的客户提供创新型五金件。

Look for our FSC™-certified products

FSC™ C115115 www.fsc.org

所有内容版权归百隆所有。
保留技术变动和产品变动的权利。
IDNR: 07407969 EP-581/2ZH-CN MERIVOBOX
2023年4月更新并印刷

百隆家具配件（上海）有限公司
上海市青浦工业园区北盈路399号
邮编: 201700
电话: 021-3920 3355
传真: 021-3920 2223
电子邮箱: info.cn@blum.com
www.blum.com

百隆家具配件（上海）有限公司
四川分公司
成都市金牛区迎宾大道振兴路22号
蓝海天地E座209室
邮编: 610036
电话: 028-8421 5550
传真: 028-8421 5557

百隆家具配件（上海）有限公司
北京分公司
北京市丰台区榴乡路88号
石榴中心9号楼负1层102-103室
邮编: 100079
电话: 010-5676 2178
传真: 010-5676 2179

百隆家具配件（上海）有限公司
浙江分公司
宁波市鄞州区世纪大道北段323号
华东城1号楼1338-1341室
邮编: 315040
电话: 0574-8812 0900
传真: 0574-8812 0920

百隆家具配件（上海）有限公司
广州分公司
广州市海珠区琶洲大道109号
铭丰广场A塔6楼601, 608-610室
邮编: 510308
电话: 020-3785 5208
传真: 020-3785 5206

百隆家具配件（上海）有限公司
青岛分公司
青岛市崂山区松岭路169号
软件大厦C区512室
邮编: 266101
电话: 0532-8896 9528
传真: 0532-8896 9526

百隆家具配件（上海）有限公司
南京分公司
南京市雨花台区软件大道109号
雨花客厅3幢2楼205-207室
邮编: 210012
电话: 025-8444 2228
传真: 025-8223 2223

百隆家具配件（上海）有限公司
香港分公司
香港湾仔庄士敦道208号21楼
电话: +852-2572 2816
传真: +852-2572 2817

Julius Blum GmbH
Furniture Fittings Mfg.
6973 Höchst, Austria
Tel.: +43 5578 705-0
Fax: +43 5578 705-44
E-mail: info@blum.com
www.blum.com

我们在奥地利、波兰和中国的分公司已通过ISO 9001、ISO 14001以及 ISO 50001认证。
我们在美国的分公司已通过ISO 9001认证。
我们在巴西的分公司已通过ISO 9001 以及 ISO 14001认证。

ISO 9001 Certified Quality System
ISO 14001 Certified Environmental System
ISO 50001 Certified Energy System

blum 百隆®