TANDEM
隐藏静音木抽导轨
浩瀚系列&玲珑系列 11-16mm

适用于侧板厚度为 11-16mm的抽盒

技术参数

www.blum.com

与百隆零距离

blum 百隆®

目录

订购和设计信息

03 560H 接码式 – 全拉式浩瀚系列导轨 – BLUMOTION 阻尼

05 560H 接码式 – 全拉式浩瀚系列导轨 – TIP-ON 碰碰开

07 550H 接码式 – 半拉式玲珑系列导轨 – BLUMOTION 阻尼

09 550H 接码式 – 半拉式玲珑系列导轨 – 集成 TIP-ON 碰碰开

11 561H 插销式 – 全拉式浩瀚系列导轨 – BLUMOTION 阻尼

13 561H 插销式 – 全拉式浩瀚系列导轨 – TIP-ON 碰碰开

15 551H 插销式 – 半拉式玲珑系列导轨 – BLUMOTION 阻尼

17 551H 插销式 – 半拉式玲珑系列导轨 – 集成 TIP-ON 碰碰开

19 551H 插销式 – 半拉式玲珑系列导轨 – BLUMATIC 自闭无阻尼

21 配件

22 固定导轨

24 安装

25 调节

560H 接码式 – BLUMOTION 阻尼

- 隐藏式导轨系列，适用于抽盒侧板厚度为 11 - 16 mm 的木抽
- 全拉式浩瀚系列 TANDEM 隐藏静音木抽导轨系列，内置 BLUMOTION 阻尼，打造轻柔顺滑的关闭效果
- 可与电动开启支持产品 SERVO-DRIVE 电动碰碰开配套使用
- 摩擦力较小的塑料滚轮确保轻盈滑动
- 通过接码进行免工具高度调节
- 内置免工具面板倾斜度调节件
- 侧面和深度上的误差平衡

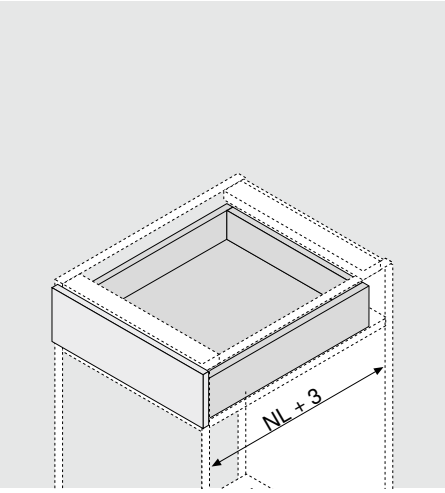

订购信息

1	左/右导轨	
	导轨长度 NL (mm)	负载能力 30 kg
	250	560H2500B
	300	560H3000B
	350	560H3500B
	400	560H4000B
	450	560H4500B
	500	560H5000B
内置 BLUMOTION 阻尼		

2	左/右接码	
	塑料/锌 橙色	T51.1700.04
	左/右同时订购	

抽屉

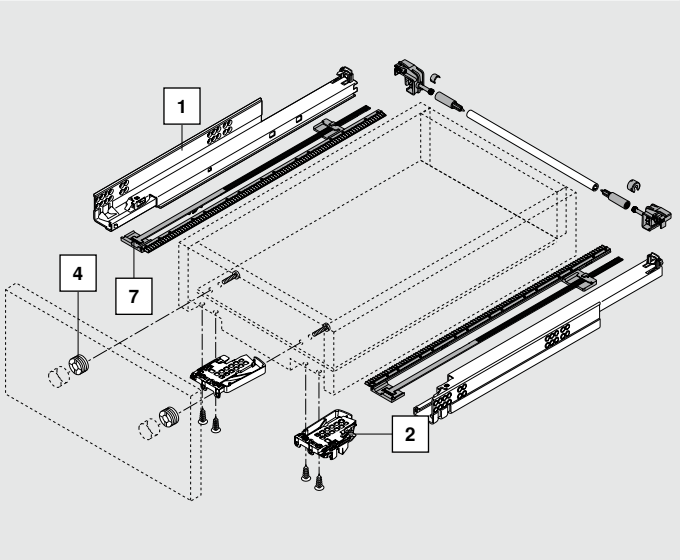

配件

4	面板调节件	
	塑料 自然色	295.1000

7	适用于全拉式导轨的侧边稳定器套装	
	导轨长度 NL (mm)	
	600 以下	ZST.600TV
	可裁切 适用于宽度 KB 在 1400 mm 以内的柜体	
	裁切: 柜体净宽 LW - 254 mm 导轨长度 NL + 12 mm	

内抽

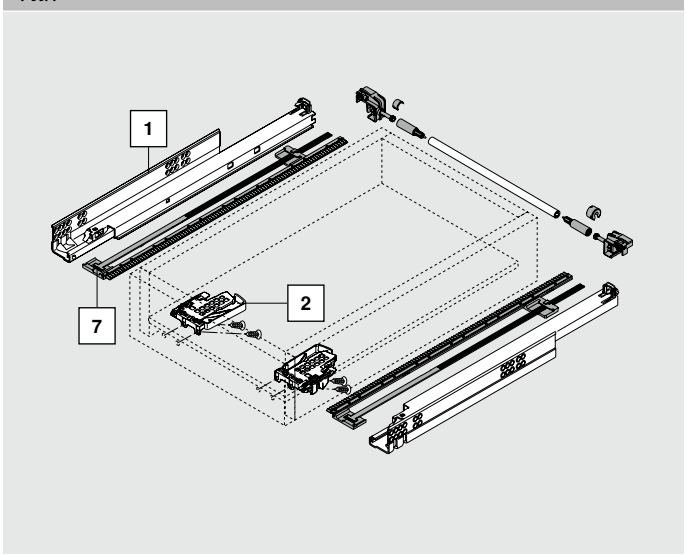

* 更多关于 SERVO-DRIVE 电动碰碰开的信息请参阅TD-116, SERVO-DRIVE for MOVENTO and TANDEM 电动碰碰开用于魔顺®全拉木抽导轨系列和隐藏静音木抽导轨系列

560H 接码式 – BLUMOTION 阻尼

设计

在柜体内所需空间

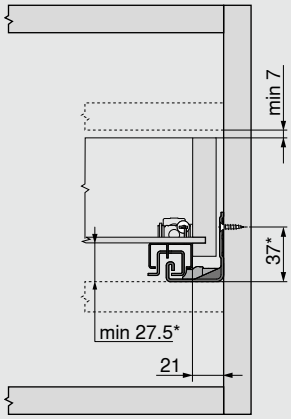

* 安装侧边稳定器的情况下, +3 mm

抽屉/内抽

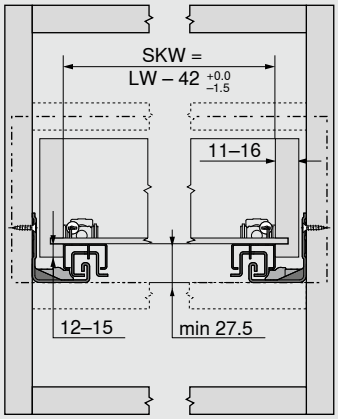

SKW	抽屉净宽
LW	柜体净宽

抽屉

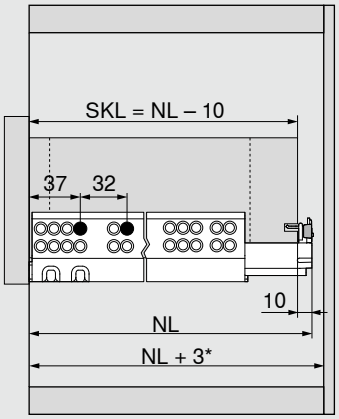

SKL	抽屉长度
NL	标称长度

* 在装有侧边稳定器的情况下, 需额外 +12 mm

内抽

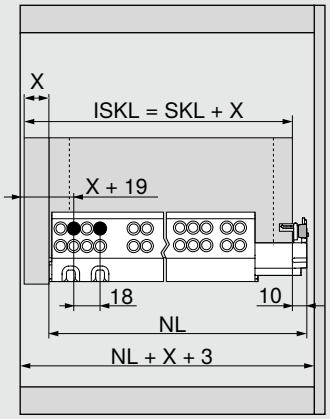

ISKL	内抽长度
SKL	抽屉长度
NL	标称长度
X	面板厚度

抽屉加工

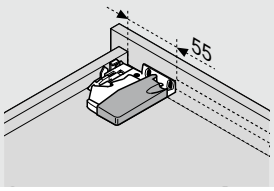

使用钻模 T65.1000.02

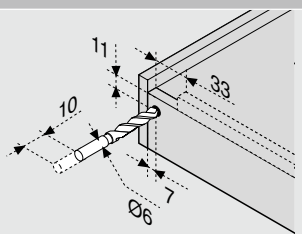

使用钻模 T65.1000.02

560H 接码式 – TIP-ON 碰碰开

- 隐藏式导轨系列，适用于抽盒侧板厚度为 11 - 16 mm 的木抽
- 全拉式浩瀚系列 TANDEM 隐藏静音木抽导轨，内置 BLUMATIC 自闭技术
- 支持安装机械开启支持系统 TIP-ON 碰碰开
- 摩擦力较小的塑料滚轮确保轻盈滑动
- 通过接码进行免工具高度调节
- 内置免工具面板倾斜度调节件
- 侧面和深度上的误差平衡
- 推荐：可选配 TIP-ON 碰碰开同步装置，即便较宽的面板也可确保触发稳定性

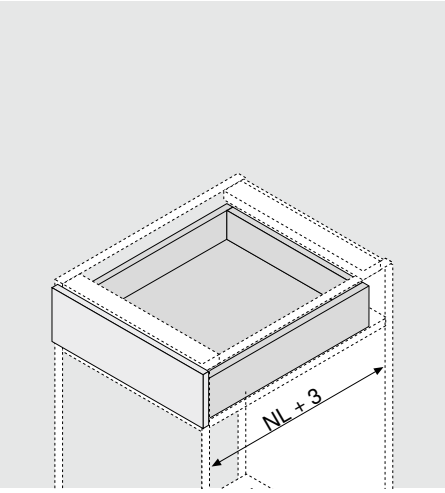

订购信息

1	左/右导轨	
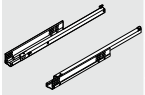	导轨长度 NL (mm)	负载能力 30 kg
	250	560H2500C
	300	560H3000C
	350	560H3500C
	400	560H4000C
	450	560H4500C
	500	560H5000C
在不同承重的情况下或在调节后，弹出距离可能会发生变化！		

2	左/右接码	
	塑料/锌 橙色	
	左/右同时订购	T51.1700.04

配件

4	面板调节件	
	塑料 自然色	295.1000

5a	左/右 TIP-ON 碰碰开（可选）	
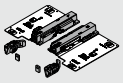	负载能力 (kg)	
	30	T55.7150S
	仅适用于全拉式 TANDEM 隐藏静音木抽导轨	

5b	TIP-ON 碰碰开同步齿轮套装		
	规格	颜色	
	半圆形	RAL 7037 土灰色	T55.000R

5c	TIP-ON 碰碰开同步杆		
	柜体宽度KB (mm)	规格	
	1200 以下	半圆形	T55.889W
	可裁切 无论柜体宽度大小，我们均建议使用同步杆。 裁切：柜体净宽 LW - 277 mm		

抽屉

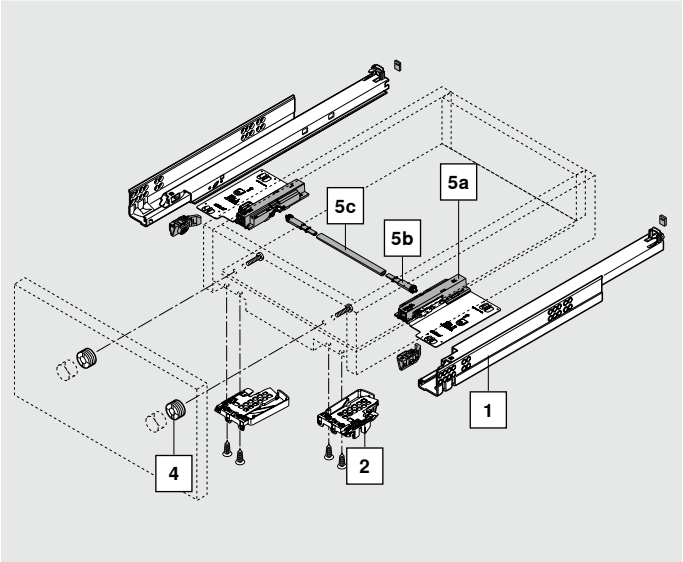

内抽

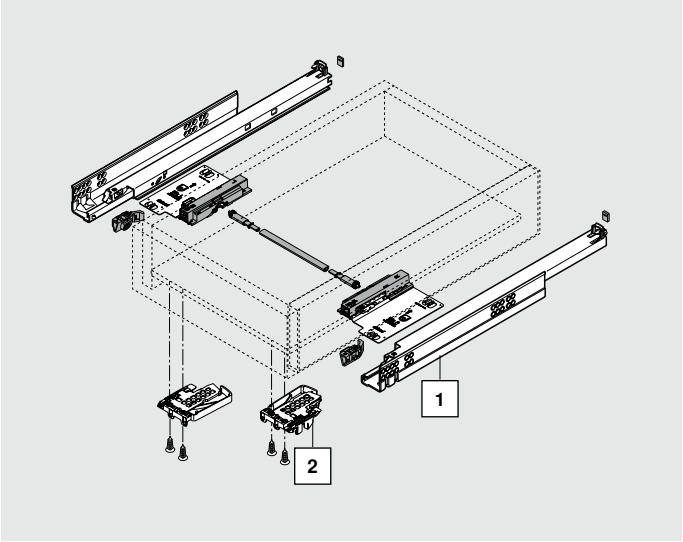

560H 接码式 – TIP-ON 碰碰开

设计

在柜体内所需空间

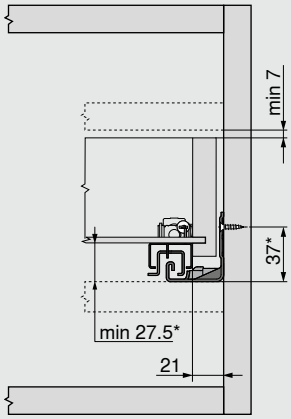

* 若配 TIP-ON 碰碰开, 则需 +1 mm

抽屉/内抽

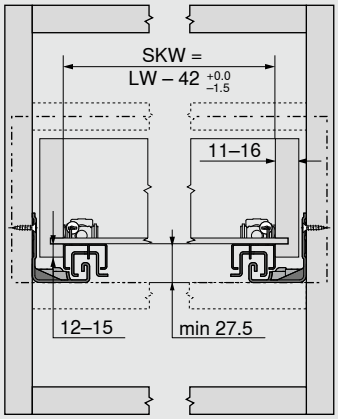

SKW	抽屉净宽
LW	柜体净宽

抽屉

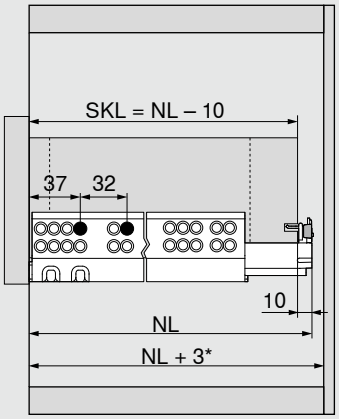

SKL	抽屉长度
NL	标称长度

内抽

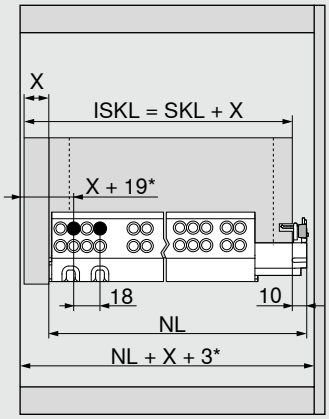

ISKL	内抽长度
SKL	抽屉长度
NL	标称长度
X	面板厚度

* 若配备 TIP-ON 碰碰开, 需额外 +4 mm

抽屉加工

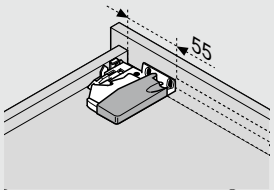

使用钻模 T65.1000.02

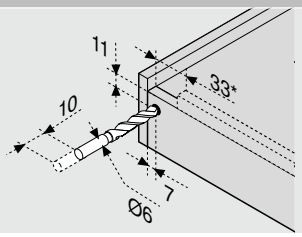

使用钻模 T65.1000.02

* 若配 TIP-ON 碰碰开, 需 85 mm

触发范围

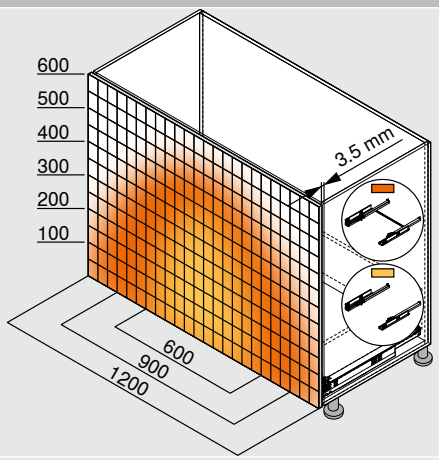

560H 的示例 – 30 kg, 标称长度 NL 500 mm, 四面抽屉, 配有同步装置

550H 接码式 – BLUMOTION 阻尼

- 隐藏式导轨系列，适用于抽盒侧板厚度为 11 - 16 mm 的木抽
- 半拉式玲珑系列 TANDEM 隐藏静音木抽导轨，配备柔性末端挡块（拉开抽屉时）和内置的 BLUMOTION 阻尼，打造轻柔顺滑的关闭效果
- 可与电动开启支持产品 SERVO-DRIVE 电动碰碰开配套使用
- 摩擦力较小的塑料滚轮确保轻盈滑动
- 通过接码进行高度调节，无需工具
- 侧面和深度上的误差平衡

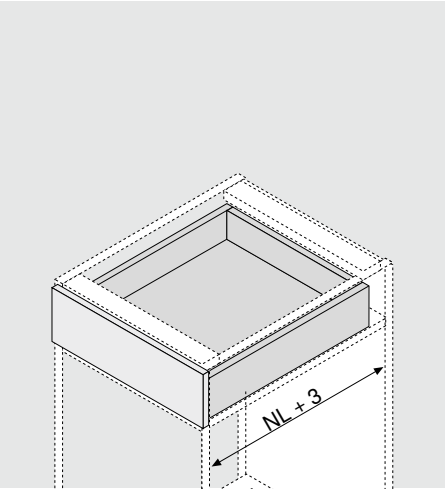

订购信息

1	左/右导轨	
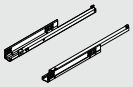	导轨长度 NL (mm)	负载能力 30 kg
	250	550H2500B
	300	550H3000B
	350	550H3500B
	400	550H4000B
	450	550H4500B
	500	550H5000B
内置 BLUMOTION 阻尼		

2	左/右接码	
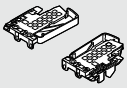	塑料/锌 橙色	T51.1700.04
	具有高度调节功能	
	左/右同时订购	

2的替代方案

3	一体式接码，左/右	
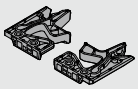	塑料 RAL 7035 亮灰色	T51.1400
	左/右同时订购　　不可与 POSISTOP 组合使用	

抽屉

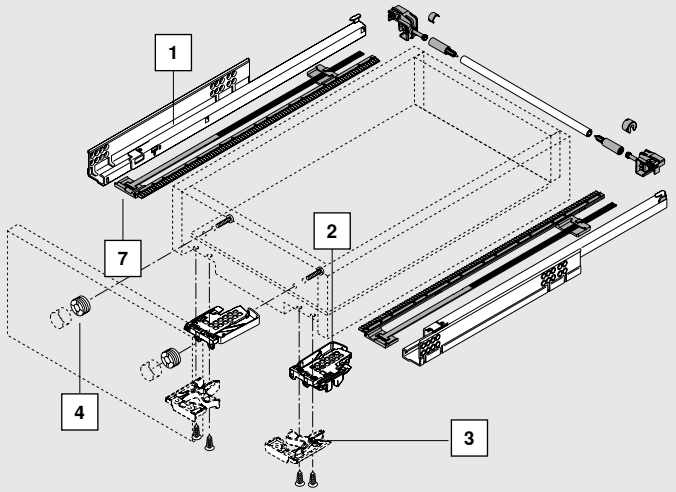

内抽

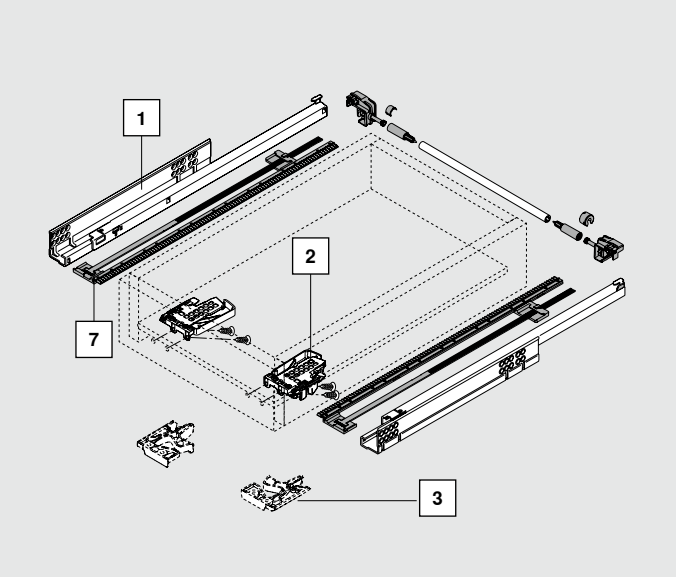

配件

4	面板调节件	
	塑料 自然色	295.1000

7	适用于半拉式导轨的侧边稳定器套装	
	导轨长度 650mm 以下	ZST.650TT
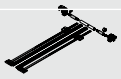	可裁切: 适用于宽度 KB 在 1400 mm 以内的柜体	
	裁切:　柜体净宽 LW - 222 mm 导轨长度 NL + 12 mm	

* 更多关于 SERVO-DRIVE 电动碰碰开的信息请参阅TD-116, SERVO-DRIVE for MOVENTO and TANDEM 电动碰碰开用于魔顺®全拉木抽导轨系列和隐藏静音木抽导轨系列

550H 接码式 – BLUMOTION 阻尼

设计

在柜体内所需空间	抽屉/内抽	抽屉	内抽
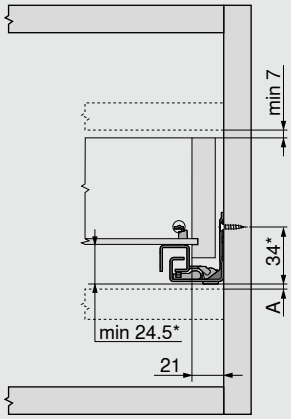	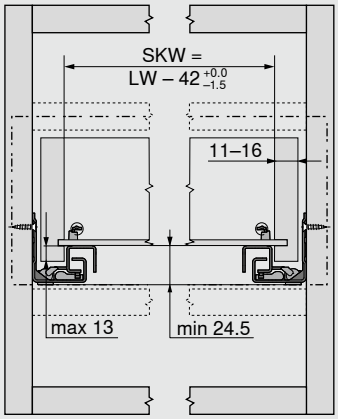	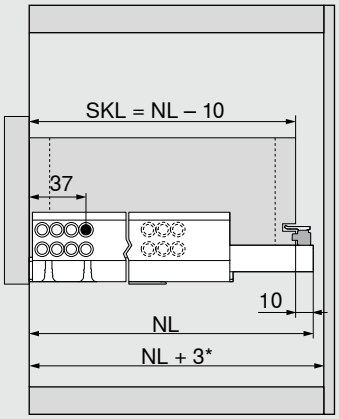	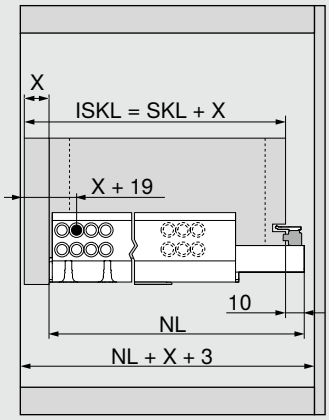
A 为全拉式导轨的更换留出 3 mm 间距	SKW 抽屉净宽	SKL 抽屉长度	ISKL 内抽长度
* 安装侧边稳定器的情况下, +3 mm	LW 柜体净宽	NL 标称长度	SKL 抽屉长度
		* 在装有侧边稳定器的情况下, 需额外 +12 mm	NL 标称长度
			X 面板厚度

抽屉加工

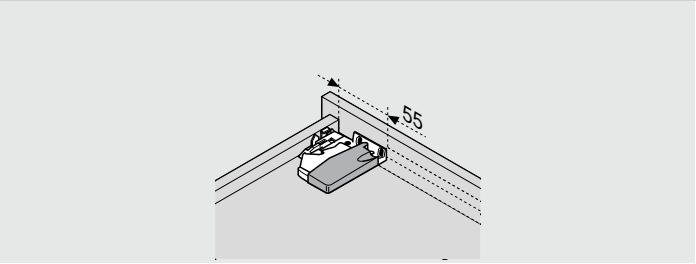

使用钻模 T65.1000.02

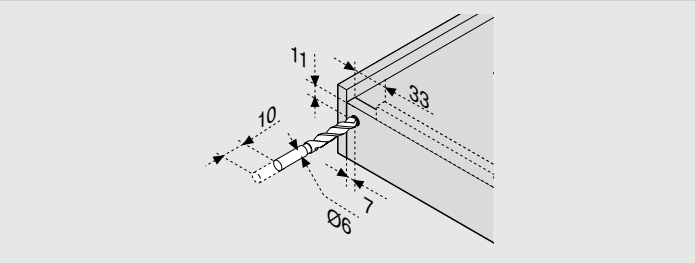

使用钻模 T65.1000.02

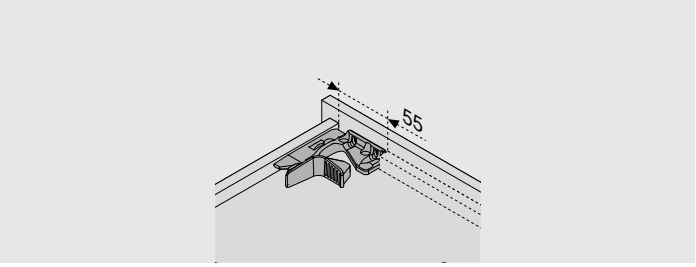

使用钻模 T65.1000.02

550H 接码式 – 集成 TIP-ON 碰碰开

- 隐藏式导轨系列，适用于抽盒侧板厚度为 11 - 16 mm 的木抽
- 半拉式玲珑系列 TANDEM 隐藏静音木抽导轨，配备柔性末端挡块（拉开抽屉时）
- 集成动感科技 TIP-ON 碰碰开 – 机械开启支持产品
- 摩擦力较小的塑料滚轮确保轻盈滑动
- 通过接码进行高度调节，无需工具
- 侧面和深度上的误差平衡
- 推荐：可选配 TIP-ON 碰碰开同步装置，即便较宽的面板也可确保触发稳定性

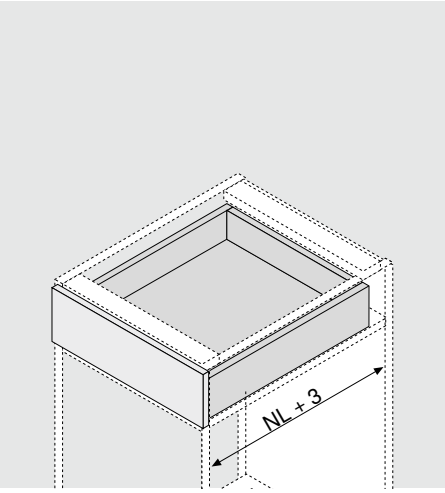

订购信息

1	左/右导轨	
	标称长度 NL (mm)	承重 30 kg
	250	550H2500T
	300	550H3000T
	350	550H3500T
	400	550H4000T
	450	550H4500T
	500	550H5000T
集成 TIP-ON 碰碰开		

2	左/右接码	
	塑料/锌合金 橙色	T51.1700.04
	具有高度调节	
	左/右同时订购	

2的替代方案

3	一体式接码，左/右	
	塑料 R7035 浅灰色	T51.1400
	左/右同时订购	

6	TIP-ON 碰碰开同步轴		
	柜体宽度 KB (mm)	规格	
	1200 以下	造型轴	T57.1142S
	可裁切 我们建议每种柜体宽度都使用一个同步轴。 裁切：柜体净宽 LW - 29 mm		

抽屉

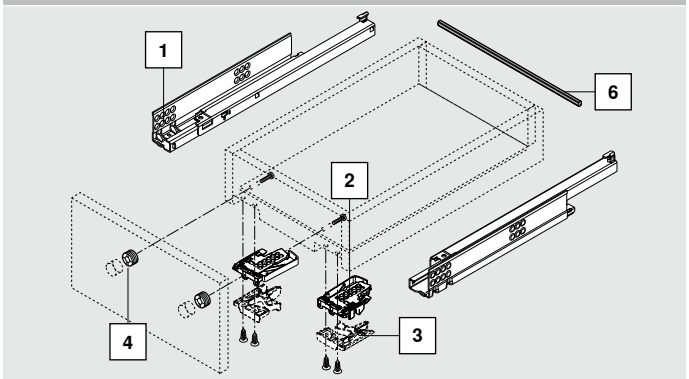

内抽

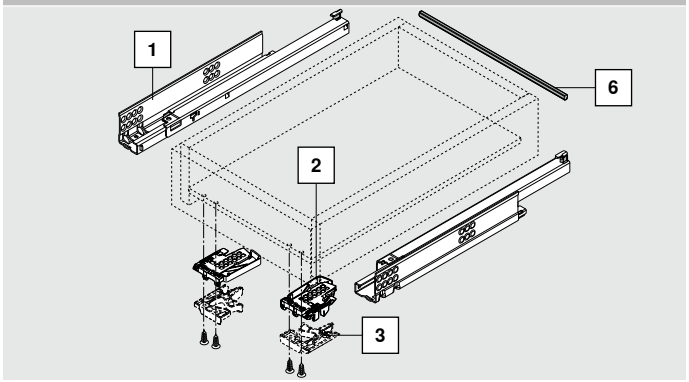

配件

4	面板调节件	
	塑料 自然色	295.1000

550H 接码式 – 集成 TIP-ON 碰碰开

设计

在柜体内所需空间

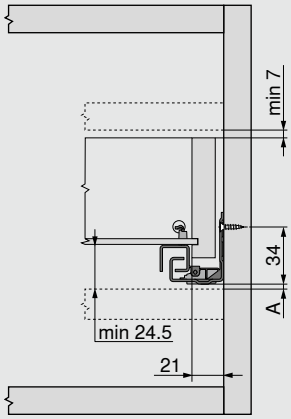

A 为全拉式导轨的更换留出 3 mm 间距

抽屉/内抽

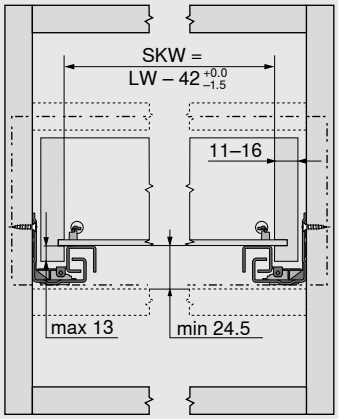

SKW	抽屉净宽
LW	柜体净宽

抽屉

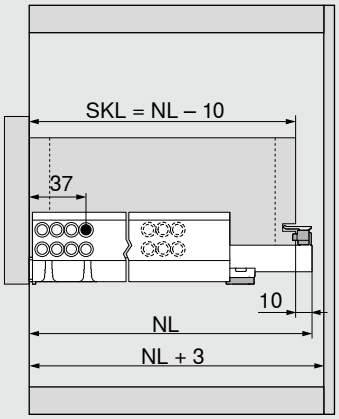

SKL	抽屉长度
NL	标称长度

内抽

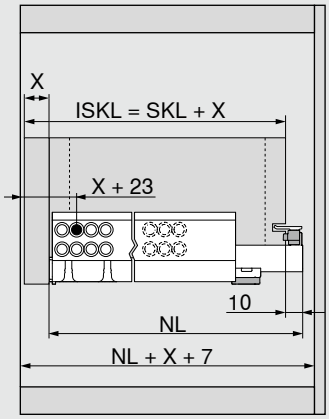

ISKL	内抽长度
SKL	抽屉长度
NL	标称长度
X	面板厚度

抽屉加工

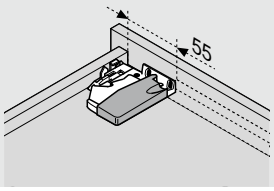

使用钻模 T65.1000.02

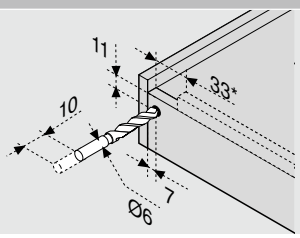

使用钻模 T65.1000.02

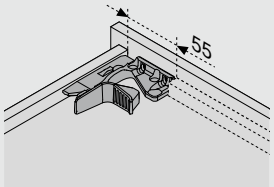

使用钻模 T65.1000.02

触发范围

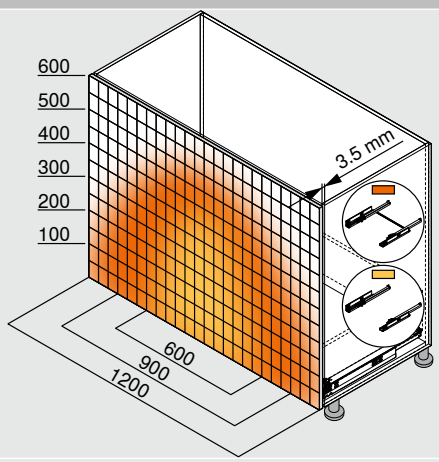

550H 的示例 – 30 kg, 标称长度 NL 500 mm, 四面抽屉, 配有同步装置

561H 插销式 – BLUMOTION 阻尼

- 隐藏式导轨系列，适用于抽盒侧板厚度为 11 - 16 mm 的木抽
- 全拉式浩瀚系列 TANDEM 隐藏静音木抽导轨，内置 BLUMOTION 阻尼，打造轻柔顺滑的关闭效果
- 可与电动开启支持产品 SERVO-DRIVE 电动碰碰开配套使用
- 摩擦力较小的塑料滚轮确保轻盈滑动
- 导轨系列已整合防脱卸装置和高度调节功能
- 内置免工具面板倾斜度调节件

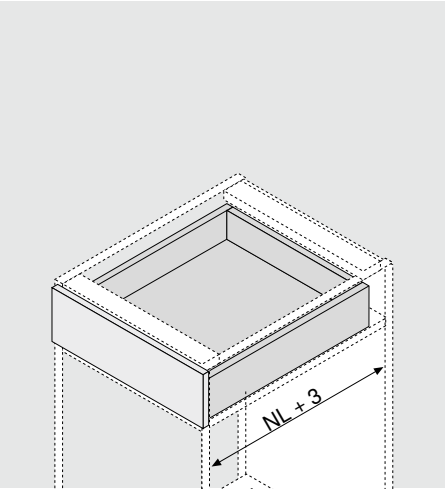

订购信息

1	左/右导轨	
	导轨长度 NL (mm)	负载能力 30 kg
	260	561H2600B
	310	561H3100B
	360	561H3600B
	410	561H4100B
	460	561H4600B
	510	561H5100B
内置 BLUMOTION 阻尼		

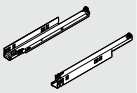

配件

7	适用于全拉式导轨的侧边稳定器套装	
	导轨长度 NL (mm)	
	600 以下	ZST.600TV
	可裁切 适用于宽度 KB 在 1400 mm 以内的柜体	
	裁切: 柜体净宽 LW - 254 mm 导轨长度 NL + 12 mm	

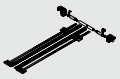

4	面板调节件	
	塑料 自然色	295.1000

抽屉

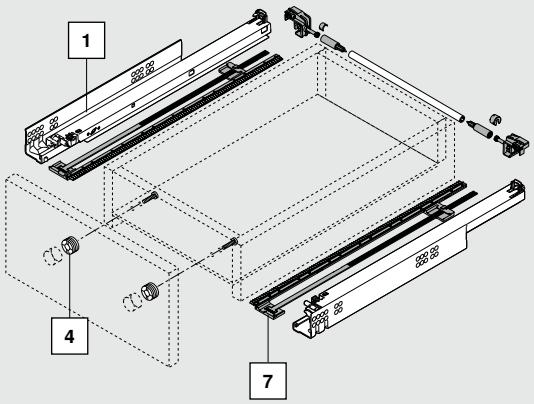

内抽

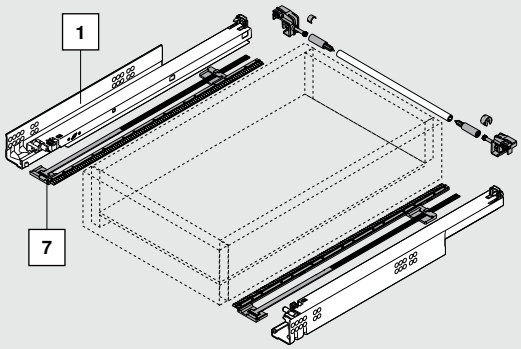

* 更多关于 SERVO-DRIVE 电动碰碰开的信息请参阅TD-116, SERVO-DRIVE for MOVENTO and TANDEM 电动碰碰开用于魔顺®全拉木抽导轨系列和隐藏静音木抽导轨系列

561H 插销式 – BLUMOTION 阻尼

设计

在柜体内所需空间

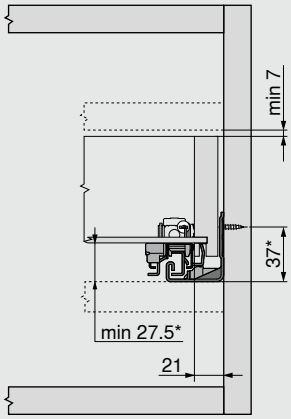

* 安装侧边稳定器的情况下, +3 mm

抽屉/内抽

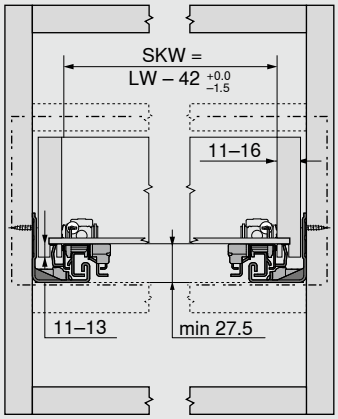

SKW	抽屉净宽
LW	柜体净宽

抽屉

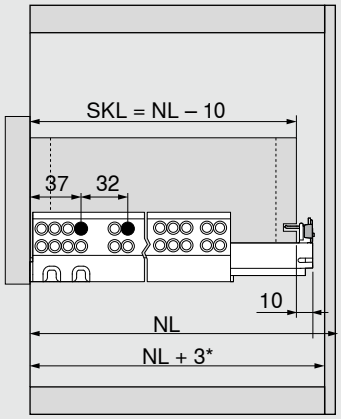

SKL	抽屉长度
NL	标称长度

* 在装有侧边稳定器的情况下, 需额外 +12 mm

内抽

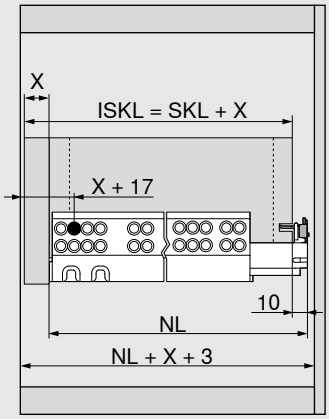

ISKL	内抽长度
SKL	抽屉长度
NL	标称长度
X	面板厚度

抽屉加工

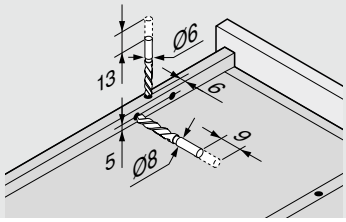

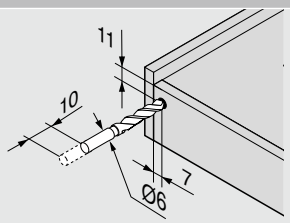

使用钻模 T65.1000.02

抽屉加工

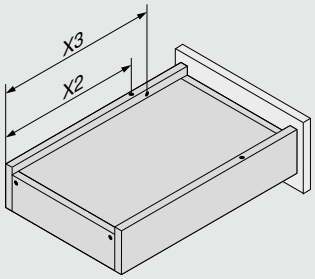

导轨长度 NL (mm)	插栓 X2 (mm)	防脱卸装置 X3 (mm)
260	205	185
310	230	242
360	275	287
410	300	344
460	335	379
510	360	436

561H 插销式 – TIP-ON 碰碰开

- 隐藏式导轨系列，适用于抽盒侧板厚度为 11 - 16 mm 的木抽
- 全拉式浩瀚系列 TANDEM 隐藏静音木抽导轨，内置 BLUMATIC 自闭技术
- 支持安装机械开启支持系统 TIP-ON 碰碰开
- 摩擦力较小的塑料滚轮确保轻盈滑动
- 导轨系列已整合防脱卸装置和高度调节功能
- 内置免工具面板倾斜度调节
- 推荐：可选配 TIP-ON 碰碰开同步装置，即便较宽的面板也可确保触发稳定性

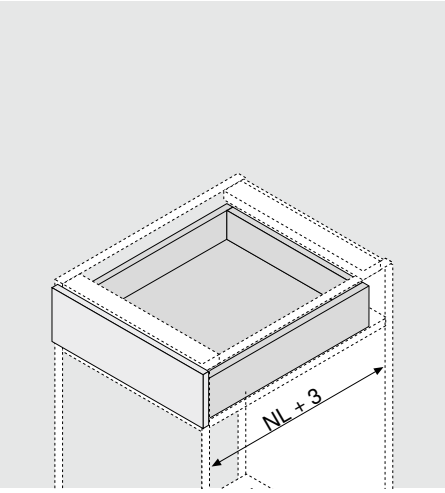

订购信息

1	左/右导轨	
	导轨长度 NL (mm)	负载能力 30 kg
	260	561H2600C
	310	561H3100C
	360	561H3600C
	410	561H4100C
	460	561H4600C
	510	561H5100C

配件

4	面板调节件	
	塑料 自然色	295.1000

5a	左/右 TIP-ON 碰碰开	
	负载能力 (kg)	
	30	T55.7150S
	仅适用于全拉式 TANDEM 隐藏静音木抽导轨	

5b	TIP-ON 碰碰开同步齿轮套装		
	规格	颜色	
	半圆形	RAL 7037 土灰色	T55.000R

5c	TIP-ON 碰碰开同步杆		
	柜体宽度 KB (mm)	规格	
	1200 以下	半圆形	T55.889W
	可裁切 无论柜体宽度大小，我们均建议使用同步杆。 裁切：柜体净宽 LW - 277 mm		

抽屉

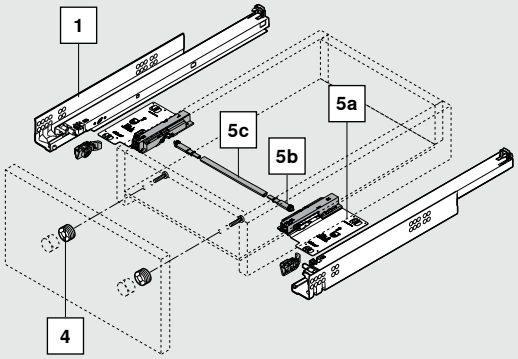

内抽

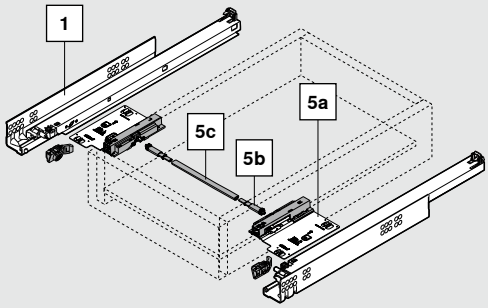

561H 插销式 – TIP-ON 碰碰开

设计

在柜体内所需空间

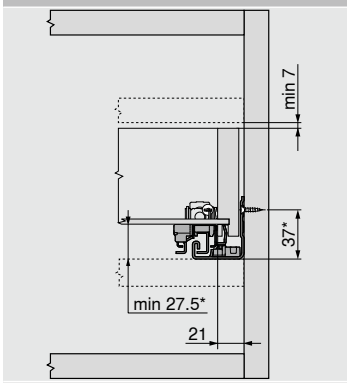

* 若配 TIP-ON 碰碰开, 则需 +1 mm

抽屉/内抽

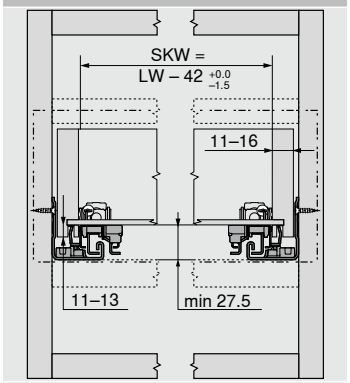

SKW	抽屉净宽
LW	柜体净宽

抽屉

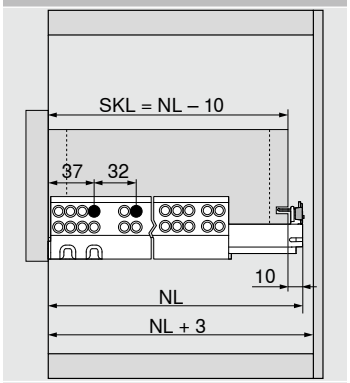

SKL	抽屉长度
NL	标称长度

内抽

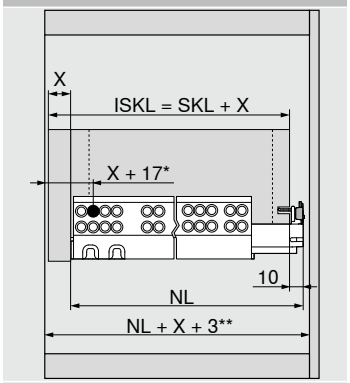

ISKL	内抽长度
SKL	抽屉长度
NL	标称长度
X	面板厚度

* 若配 TIP-ON 碰碰开, 需额外 +6 mm
** 若配 TIP-ON 碰碰开, 需额外 +4 mm

抽屉加工

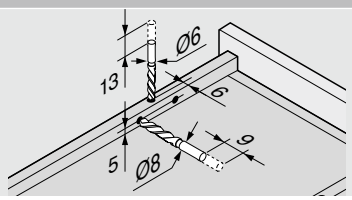

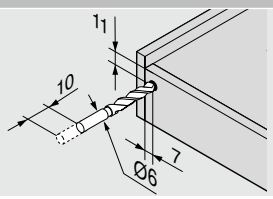

使用钻模 T65.1000.02

触发范围

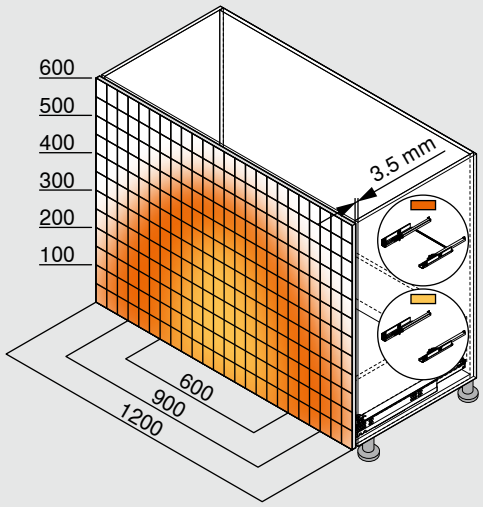

561H 的示例 – 30 kg, 标称长度 NL 500 mm, 四面抽屉, 配有同步装置

抽屉加工

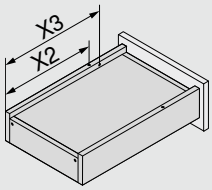

导轨长度 NL (mm)	插栓 X2 (mm)	防脱卸装置 X3 (mm)
260	205	185
310	230	242
360	275	287
410	300	344
460	335	379
510	360	436

551H 插销式 – BLUMOTION 阻尼

- 隐藏式导轨系列，适用于抽盒侧板厚度为 11 - 16 mm 的木抽
- 半拉式玲珑系列 TANDEM 隐藏静音木抽导轨，配备柔性末端挡块（拉开抽屉时）和内置 BLUMOTION 阻尼，打造轻柔顺滑的关闭效果
- 可与电动开启支持产品 SERVO-DRIVE 电动碰碰开配套使用
- 摩擦力较小的塑料滚轮确保轻盈滑动
- 导轨系列已整合防脱卸装置和高度调节功能

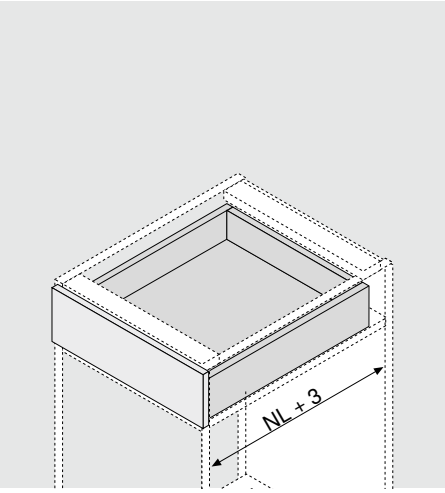

订购信息

1	左/右导轨	
	导轨长度 NL (mm)	负载能力 30 kg
	260	551H2600B
	310	551H3100B
	360	551H3600B
	410	551H4100B
	460	551H4600B
	510	551H5100B
内置 BLUMOTION 阻尼		

抽屉

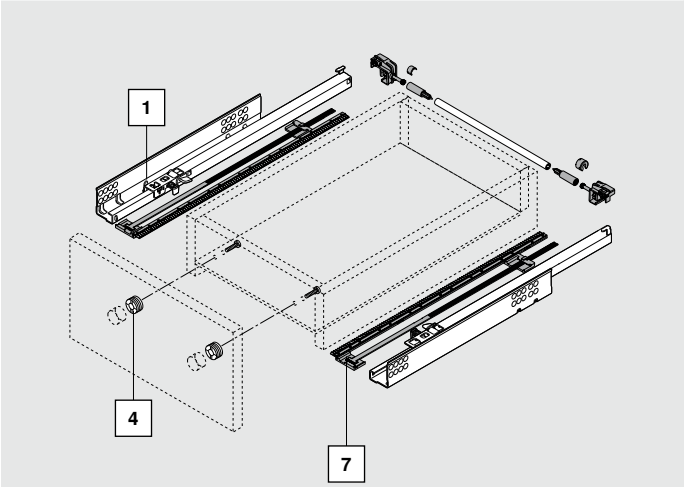

配件

7	适用于半拉式导轨的侧边稳定器套装	
	导轨长度 mm	
	650 以下	ZST.650TT
	可裁切 适用于宽度 KB 在 1400 mm 以内的柜体	
	裁切: 柜体净宽 LW - 222 mm 导轨长度 NL + 12 mm	

4	面板调节件	
	塑料 自然色	295.1000

内抽

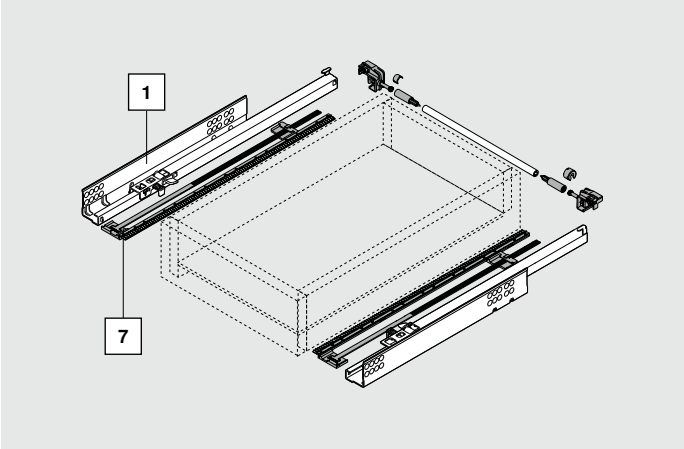

* 更多关于 SERVO-DRIVE 电动碰碰开的信息请参阅TD-116, SERVO-DRIVE for MOVENTO and TANDEM 电动碰碰开用于魔顺®全拉木抽导轨系列和隐藏静音木抽导轨系列

551H 插销式 – BLUMOTION 阻尼

设计

在柜体内所需空间	抽屉/内抽	抽屉	内抽
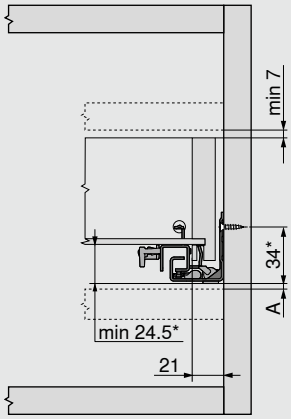	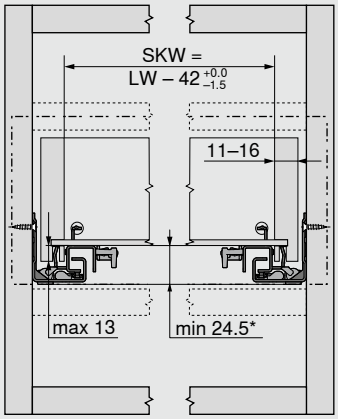	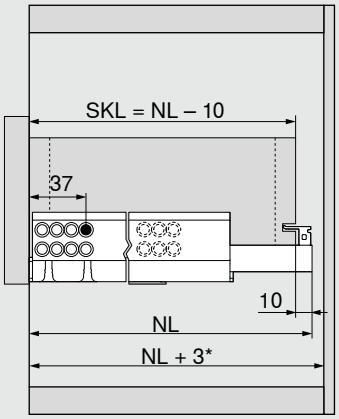	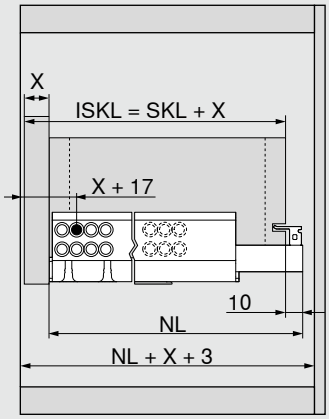
A 为全拉式导轨的更换留出 3 mm 间距	SKW 抽屉净宽	SKL 抽屉长度	ISKL 内抽长度
* 安装侧边稳定器的情况下, +3 mm	LW 柜体净宽	NL 标称长度	SKL 抽屉长度
		* 在装有侧边稳定器的情况下, 需额外 +12 mm	NL 标称长度
			X 面板厚度

抽屉加工

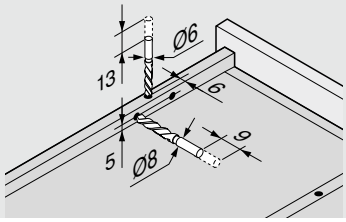

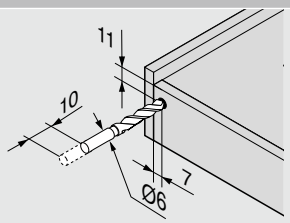

使用钻模 T65.1000.02

抽屉的加工

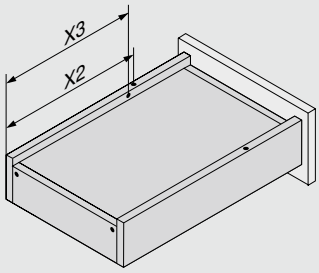

导轨长度 NL (mm)	插栓 X2 (mm)	防脱卸装置 X3 (mm)
260	205	185
310	230	210
360	275	255
410	300	280
460	335	315
510	360	340

551H 插销式 – 集成 TIP-ON 碰碰开

- 隐藏式导轨系列，适用于抽盒侧板厚度为 11 - 16 mm 的木抽
- 半拉式玲珑系列 TANDEM 隐藏静音木抽导轨，配备柔性末端挡块（拉开抽屉时）
- 集成动感开合技术 TIP-ON 碰碰开 – 机械开启支持产品
- 摩擦力较小的塑料滚轮确保轻盈滑动
- 导轨系列已整合防脱卸装置和高度调节功能
- 推荐：可选配 TIP-ON 碰碰开同步装置，即便较宽的面板也可确保触发稳定性

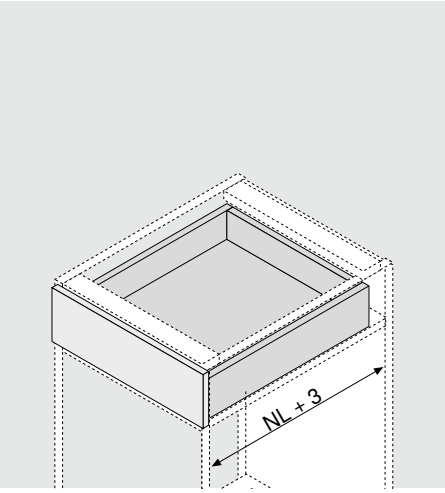

订购信息

1	左/右导轨	
	导轨长度 NL (mm)	负载能力 30 kg
	260	551H2600T
	310	551H3100T
	360	551H3600T
	410	551H4100T
	460	551H4600T
	510	551H5100T
内置 TIP-ON 碰碰开		

6	TIP-ON 碰碰开同步轴		
	柜体宽度 KB (mm)	规格	
	1200 以下	造型轴	T57.1142S
	可裁切 我们推荐使用同步轴。 裁切：柜体净宽 LW - 29 mm		

抽屉

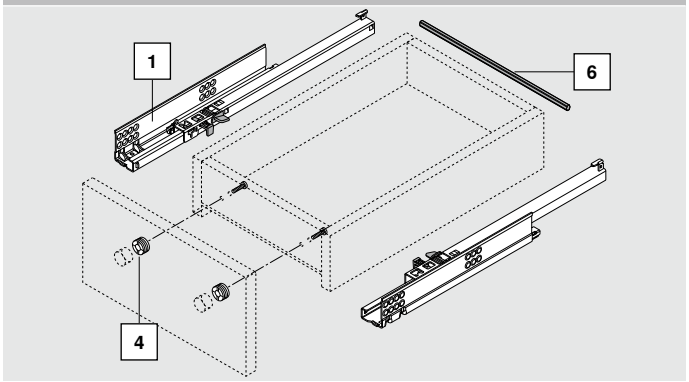

内抽

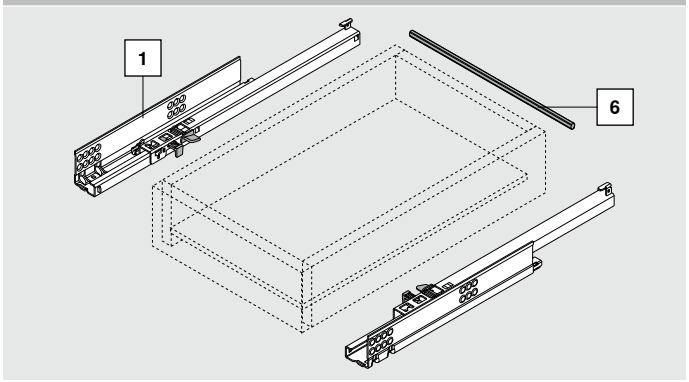

配件

4	面板调节件	
	塑料 自然色	295.1000

551H 插销式 – 集成 TIP-ON 碰碰开

设计

在柜体内所需空间

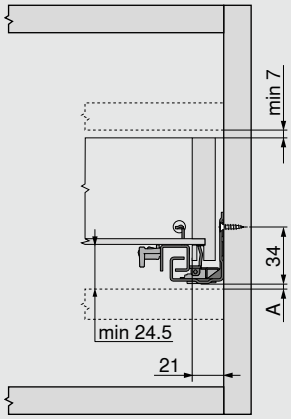

A 为全拉式导轨的调换留出 3 mm 距离

抽屉/内抽

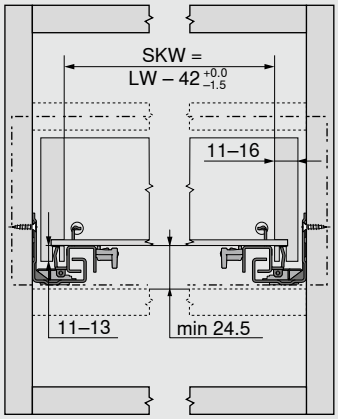

SKW 抽屉净宽

LW 柜体净宽

抽屉

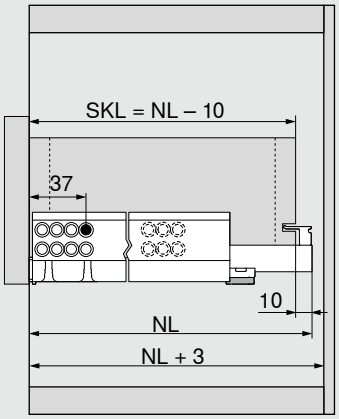

SKL 抽屉长度

NL 标称长度

内抽

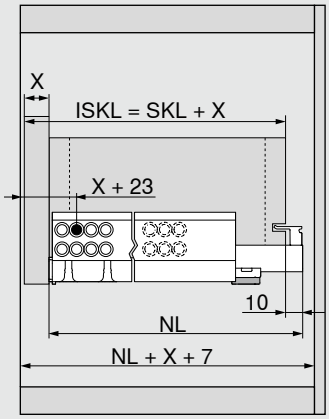

ISKL 内抽长度

SKL 抽屉长度

NL 标称长度

X 面板厚度

抽屉加工

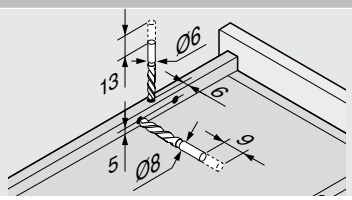

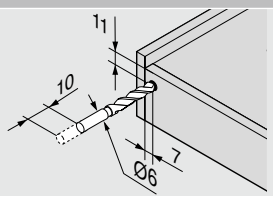

使用钻模 T65.1000.02

触发范围

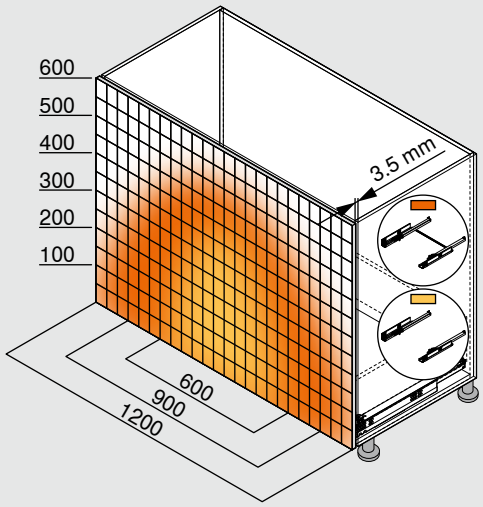

551H 的示例 – 30 kg, 标称长度 NL 500 mm, 四面抽屉, 配有同步装置

抽屉的加工

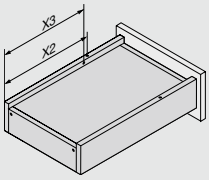

导轨长度 NL (mm)	插栓 X2 (mm)	防脱卸装置 X3 (mm)
260	205	185
310	230	210
360	275	255
410	300	280
460	335	315
510	360	340

551H 插销式 – BLUMATIC 自闭无阻尼

- 隐藏式导轨系列适用于抽盒侧板厚度为 11 – 16 mm 的木抽
- 半拉式玲珑系列 TANDEM 隐藏静音木抽导轨系列，配备柔性末端挡块（拉开抽屉时），集成 BLUMATIC 自闭无阻尼
- 摩擦力较小的塑料滚轴确保轻盈滑动
- 导轨系列已集成防脱卸装置和高度调节功能

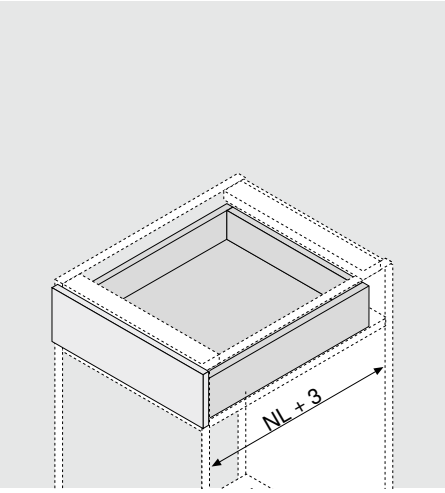

订购信息

1	左/右导轨	
	标称长度 NL (mm)	承重 30 kg
	260	551H2600
	310	551H3100
	360	551H3600
	410	551H4100
	460	551H4600
	510	551H5100

4	面板调节件	
	塑料 自然色	295.1000

抽屉

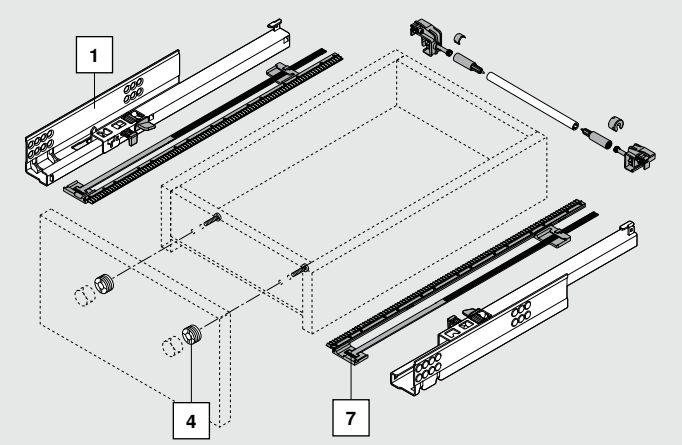

内抽

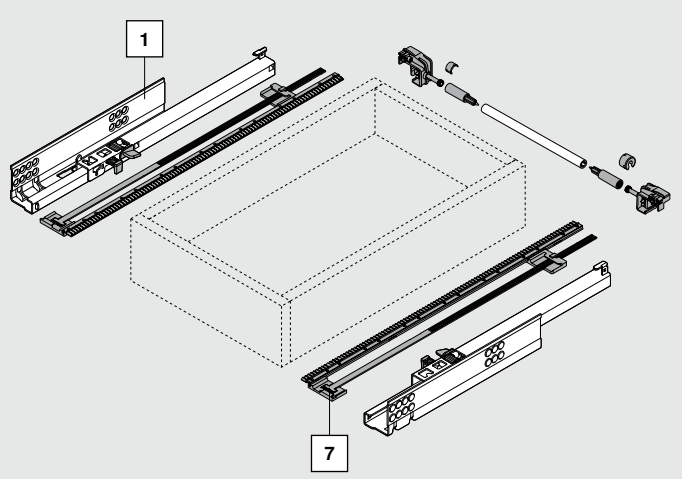

配件

7	适用于半拉式导轨的 侧边稳定器套装	
	导轨长度 mm	
	650 以下	ZST.650TT
	可裁切 适用于宽度 KB 在 1400 mm 以内的柜体	
	裁切: 柜体净宽 LW - 222 mm 导轨长度 NL + 12 mm	

551H 插销式 – BLUMATIC 自闭无阻尼

设计

在柜体内所需空间	抽屉/内抽	抽屉	内抽
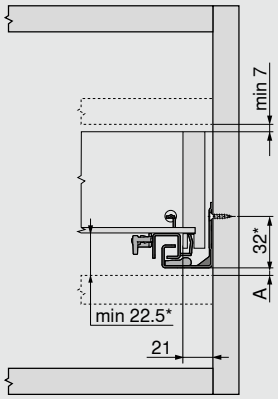	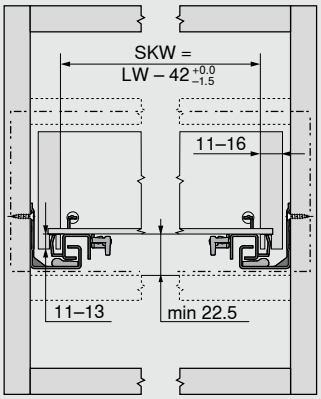	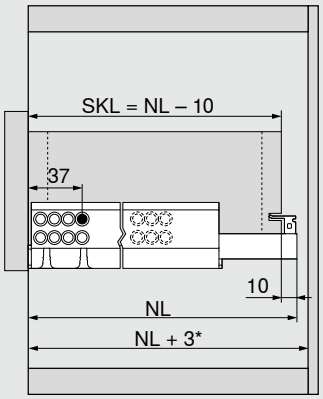	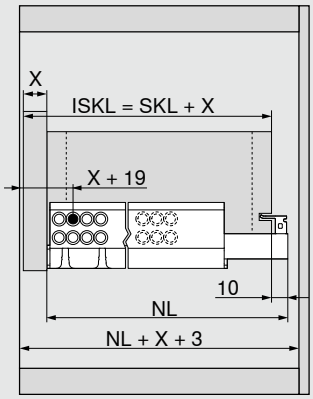
A 为全拉式导轨的更换留出 5 mm 间距	SKW 抽屉净宽	SKL 抽屉长度	ISKL 内抽长度
	LW 柜体净宽	NL 标称长度	SKL 抽屉长度
* 安装侧边稳定器的情况下, +3 mm		* 安装侧边稳定器的情况下, 需额外 + 12 mm	NL 标称长度
			X 面板厚度

抽屉加工

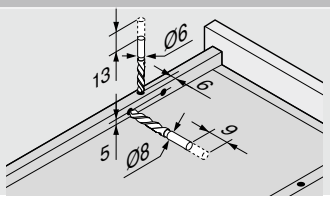

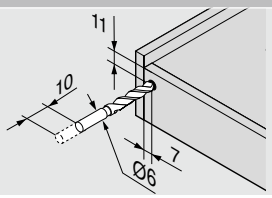

使用钻模 T65.1000.02

抽屉加工

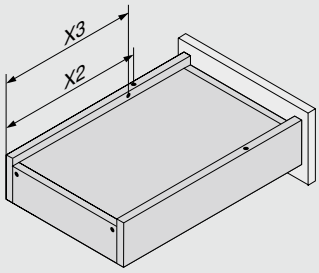

标称长度 NL (mm)	插栓 X2 (mm)	防脱卸装置 X3 (mm)
260	205	185
310	230	210
360	275	255
410	300	280
460	335	315
510	360	340

配件

面板调节件

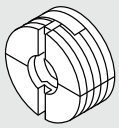

带预安装的钢螺帽
适用于四面抽屉
可对面板进行二维调节 (±2 mm)
材质: 塑料
颜色: 自然色

295.1000

设计

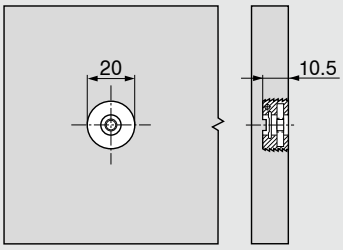

适用于 MINIPRESS 专业钻孔机 +
PRO-CENTER MZM.0095 多功能钻孔机的冲模

适用于浩瀚系列导轨的侧边稳定器套装

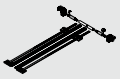

标称长度 NL (mm)	
600 以下	ZST.600TV

可裁切
适用于宽度 KB 在 1400 mm 以内的柜体

裁切:
柜体净宽 LW - 254 mm
标称长度 NL + 12 mm

适用于玲珑系列导轨的侧边稳定器套装

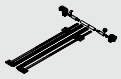

标称长度 mm	
650 以下	ZST.650TT

可裁切
适用于宽度 KB 在 1400 mm 以内的柜体

裁切:
柜体净宽 LW - 222 mm
标称长度 NL + 12 mm

搁板锁定装置 – 锁定装置

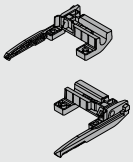

塑料
猎户灰 亚光

295.5710

左/右同时订购

仅可使用 Ø 3.5 x 15 mm 木工螺丝 (产品编号 609.1500) 进行固定

搁板锁定装置 – 锁紧件

塑料
猎户灰 亚光

295H5730

使用直径为 3.5 x 15 mm 的木工螺丝 (产品编号 609.1500) 或者系统螺丝 (产品编号 661.1450.HG) 固定

搁板锁定装置 – 同步轴

铝材
原色

可裁切

ZST.1089W

适用于宽度 KB 为 1200 mm 的柜体

裁切: 柜体净宽 87 ± 1 mm

由于同步作用, 可单手解锁搁板锁定装置

尾勾引导件

塑料
自然色

T51.7000.01

更多关于搁板锁定装置的信息请查阅 TD-118 搁板锁定装置

固定导轨 560H/561H/550H/551H

导轨 560H - 30 kg

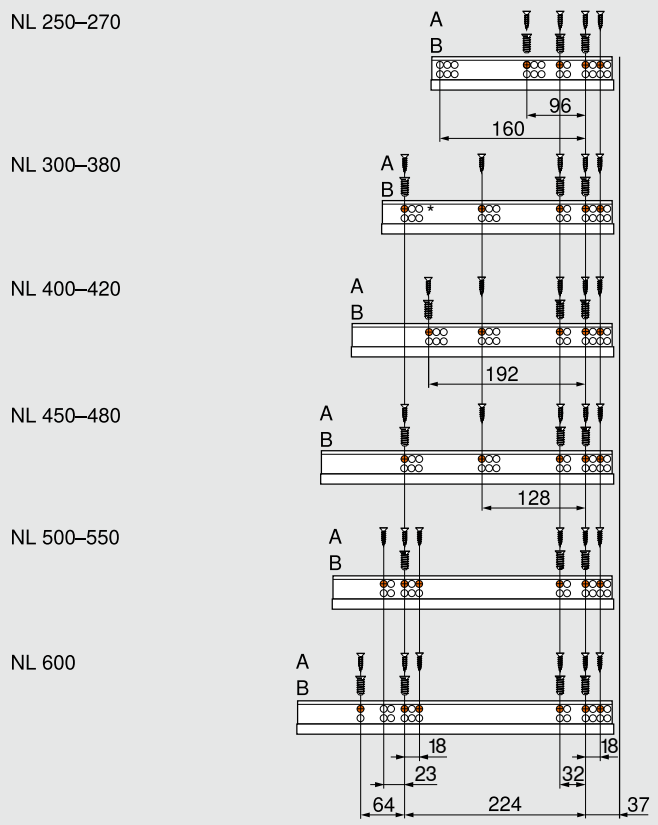

NL	标称长度
A	木工螺丝 Ø 4 x 15 mm
B	系统螺丝, 产品编号 661.1450.HG
*	BLUMOTION 阻尼

导轨 561H - 30 kg

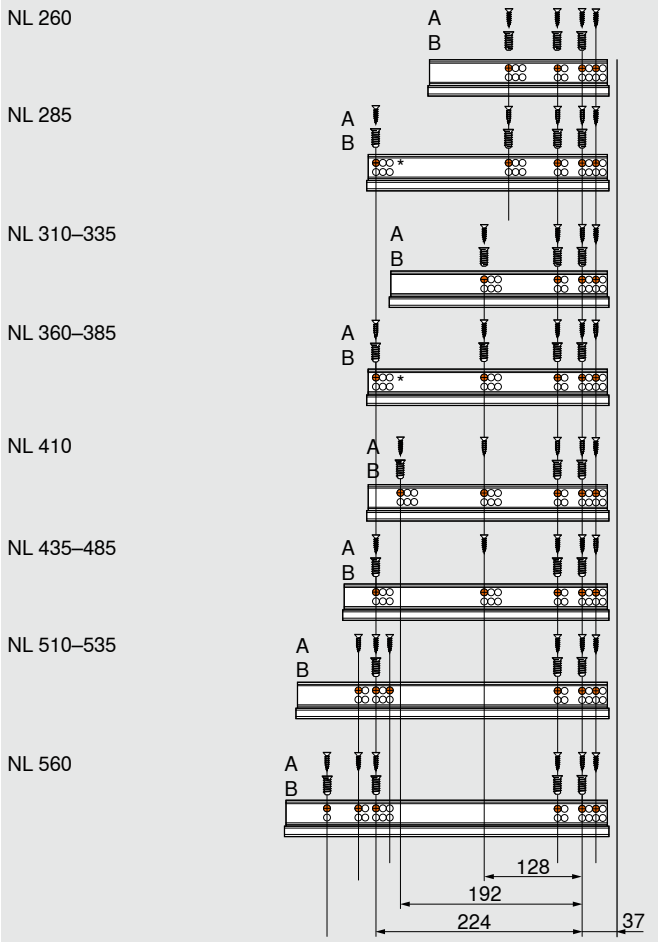

NL	标称长度
A	木工螺丝 Ø 4 x 15 mm
B	系统螺丝, 产品编号 661.1450.HG
*	BLUMOTION 阻尼

固定导轨 560H/561H/550H/551H

导轨 550H - 30 kg

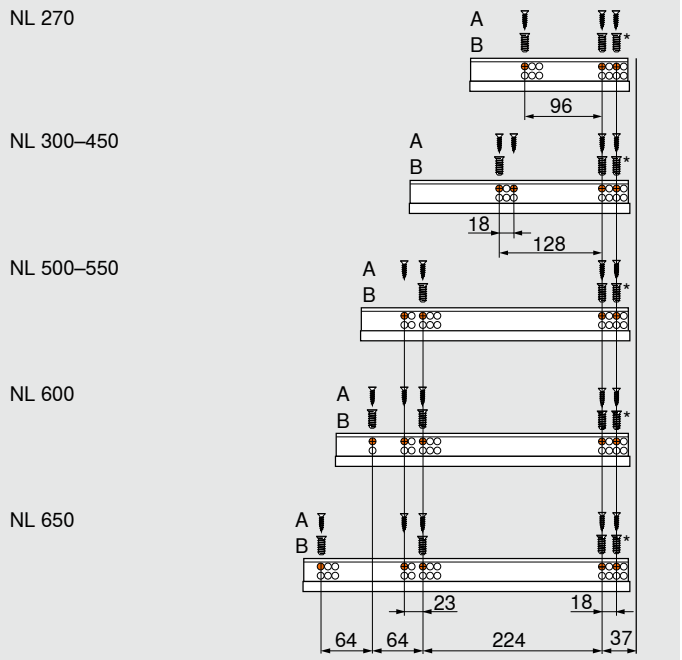

NL	标称长度
A	木工螺丝 Ø 4 x 15 mm
B	系统螺丝，产品编号 661.1450.HG
*	可以用 Ø 4 x 15 mm 的木工螺丝替代

导轨 551H - 30 kg

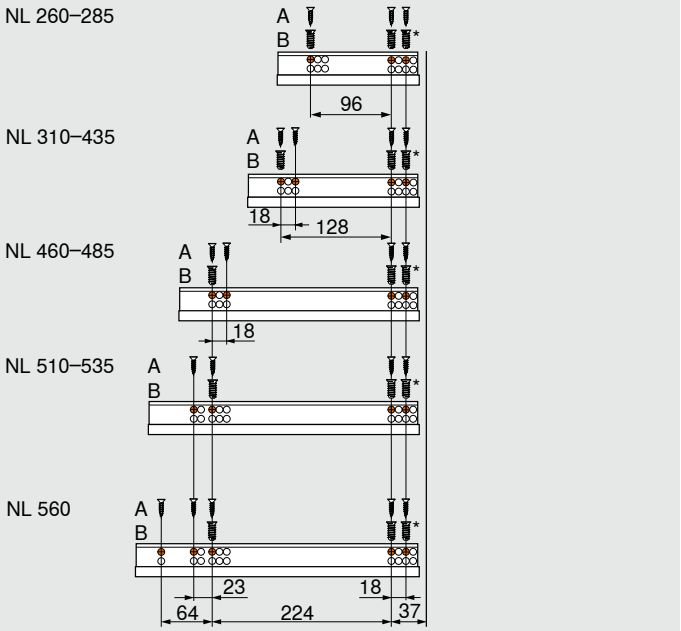

NL	标称长度
A	木工螺丝 Ø 4 x 15 mm
B	系统螺丝，产品编号 661.1450.HG
*	可以用 Ø 4 x 15 mm 的木工螺丝替代

安装

560H

TIP-ON by Blum

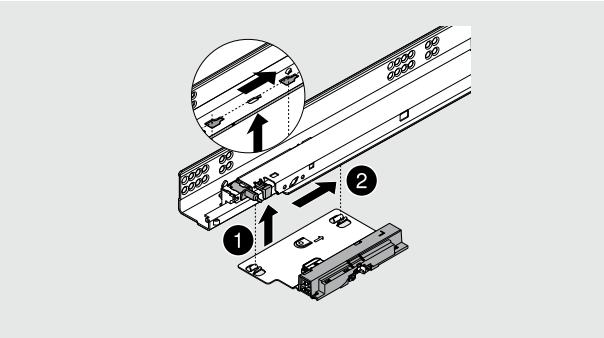

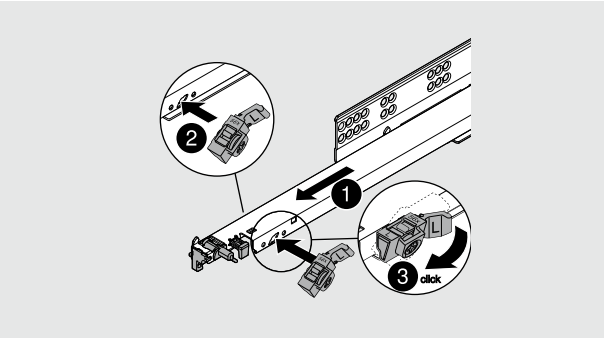

550H
551H

TIP-ON by Blum

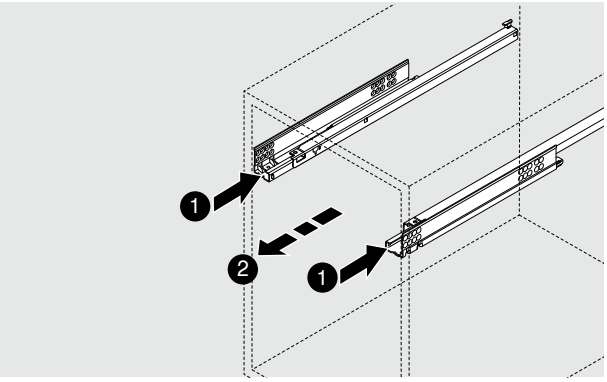

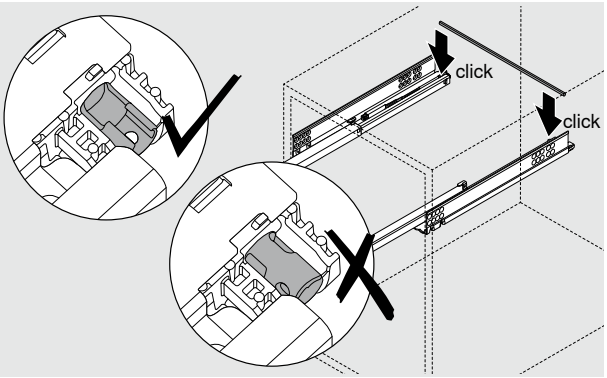

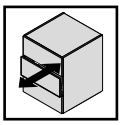

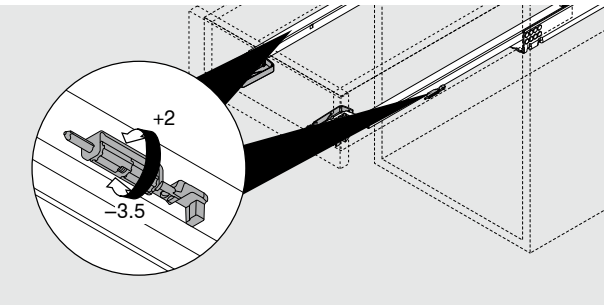

560H
550H

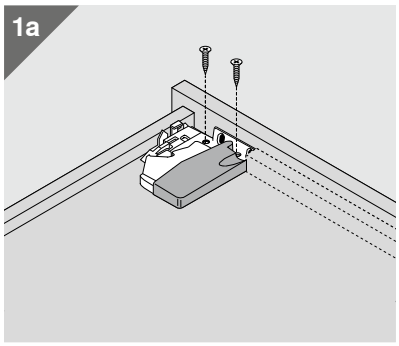

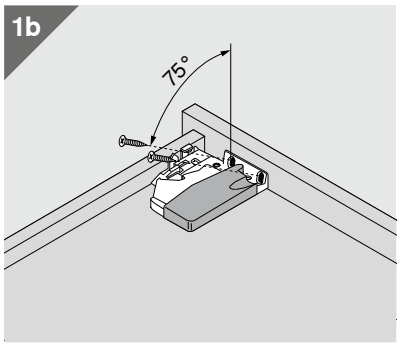

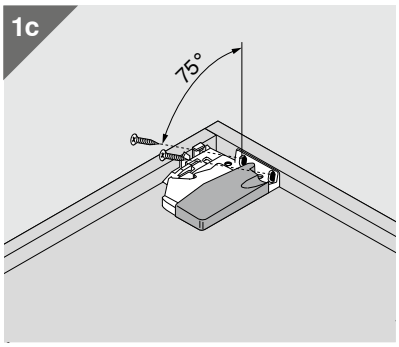

550H

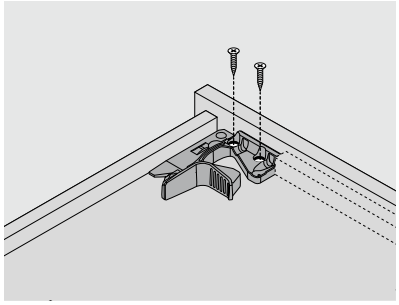

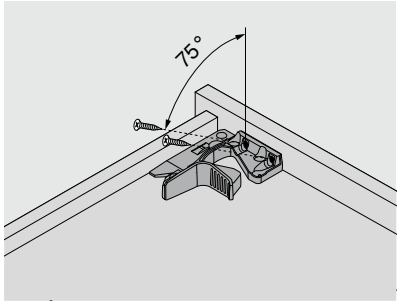

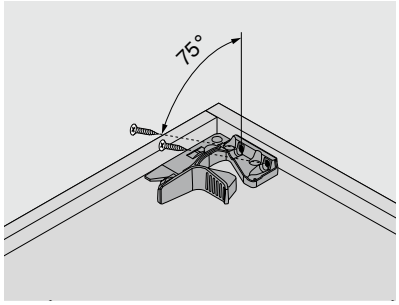

安装和调节

560H
550H

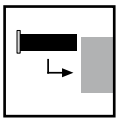

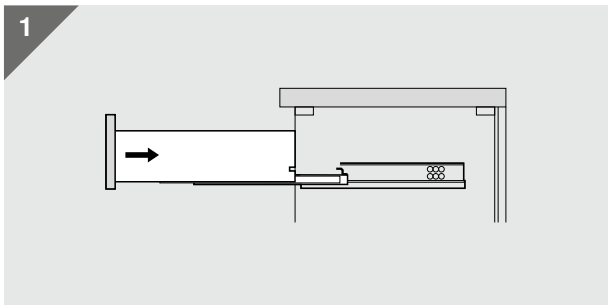

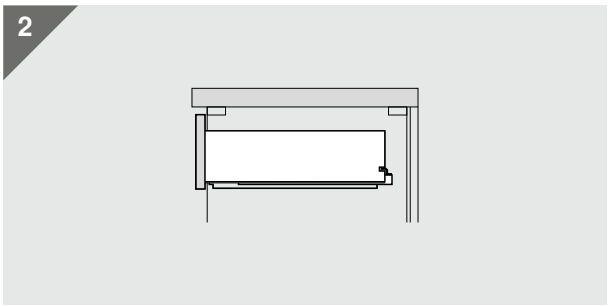

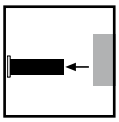

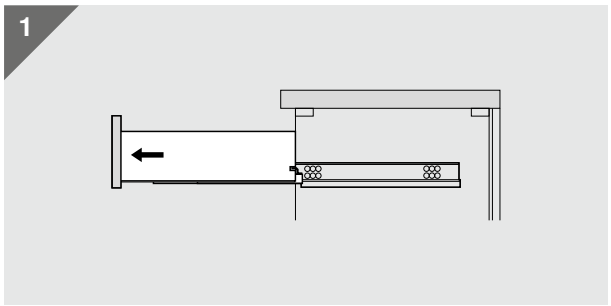

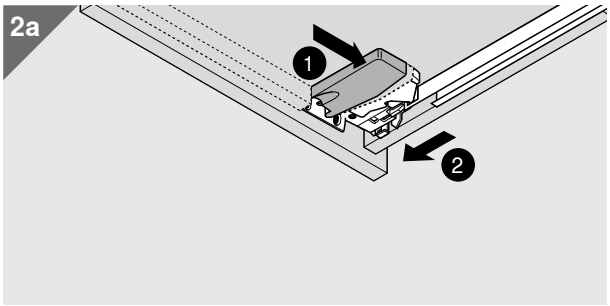

550H

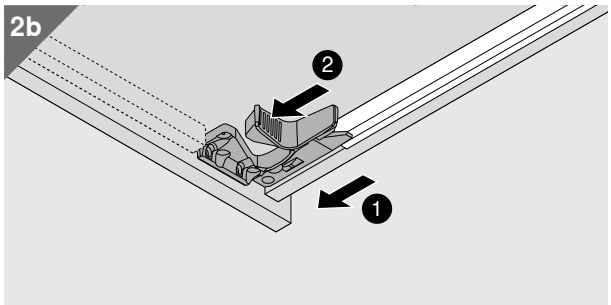

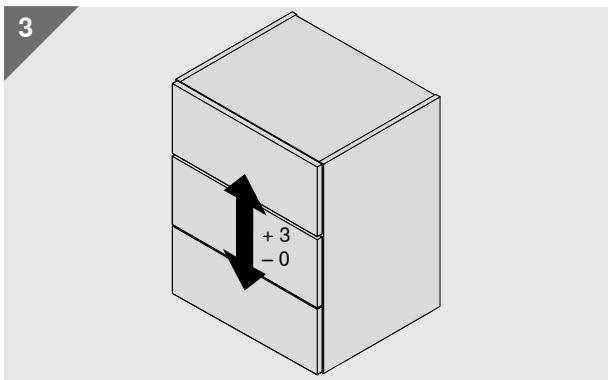

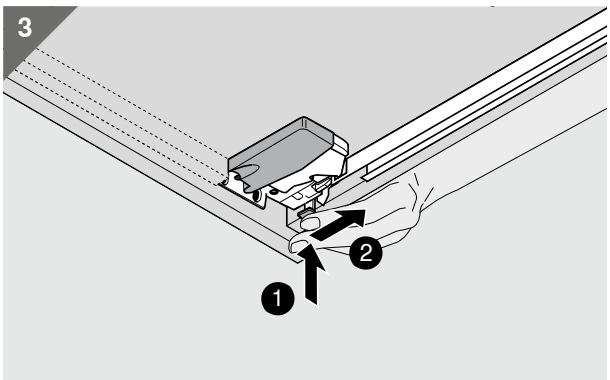

560H

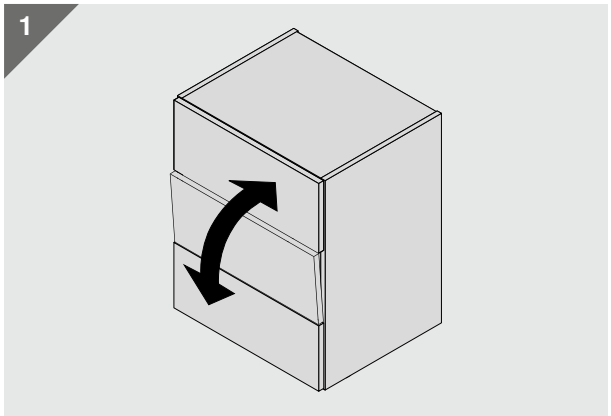

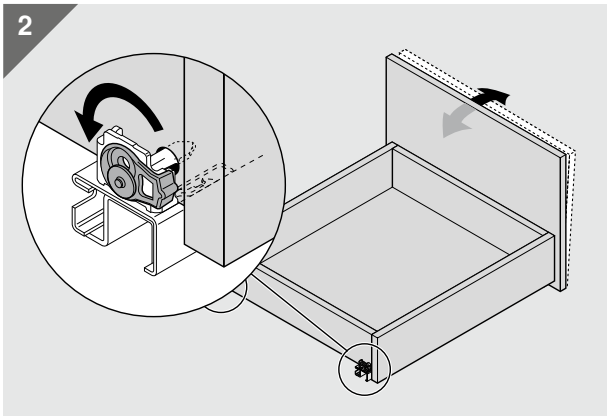

安装和调节

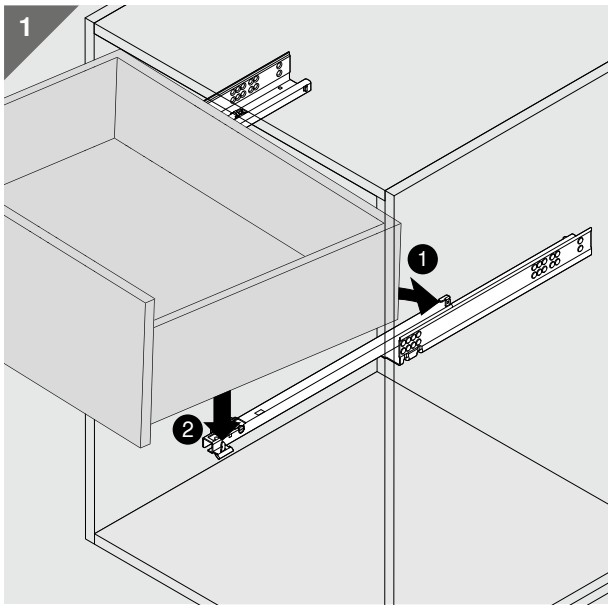

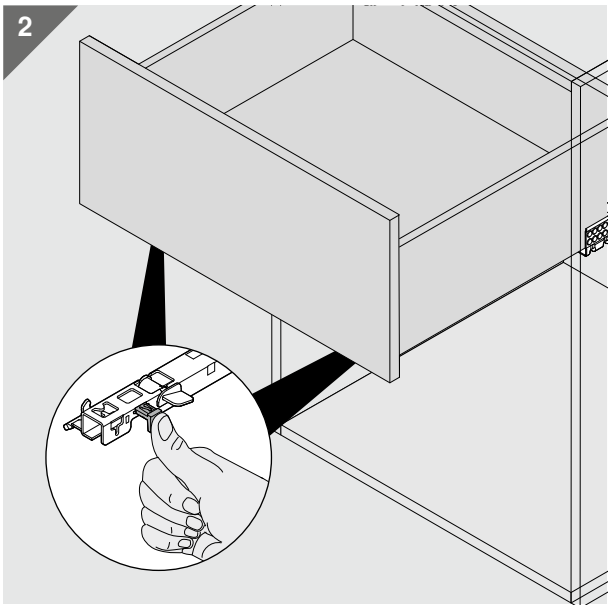

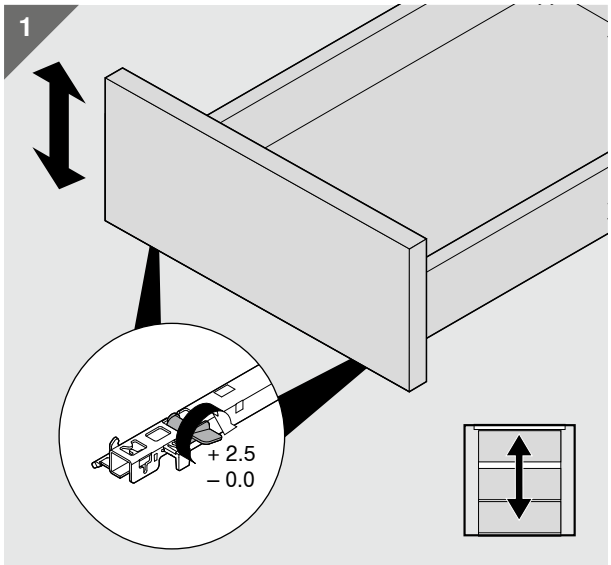

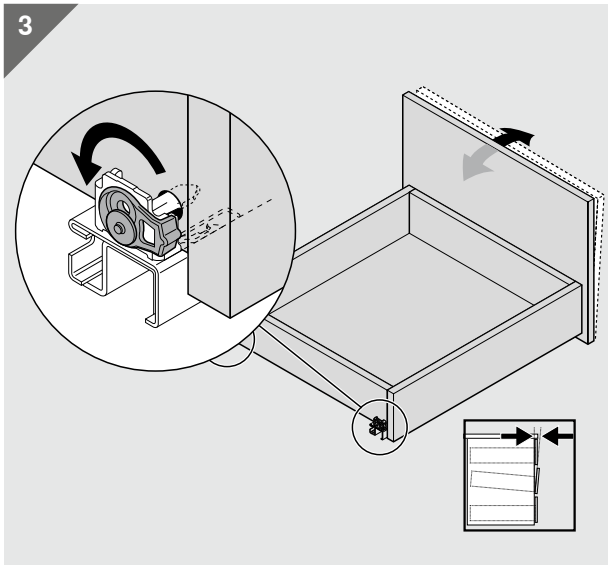

安装

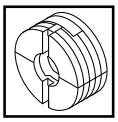

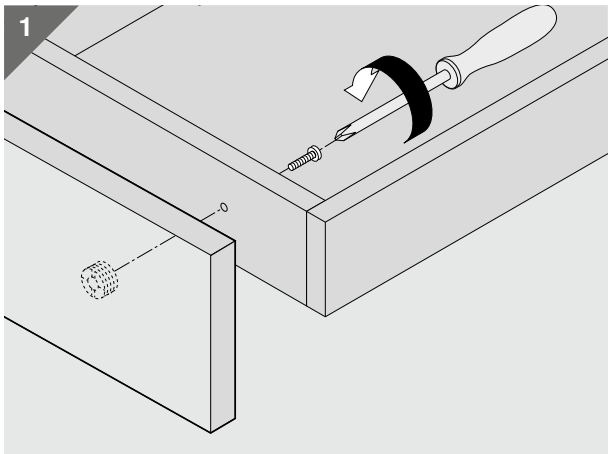

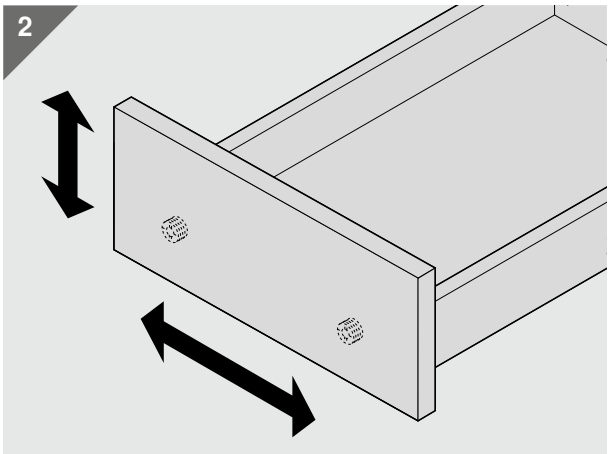

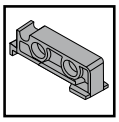

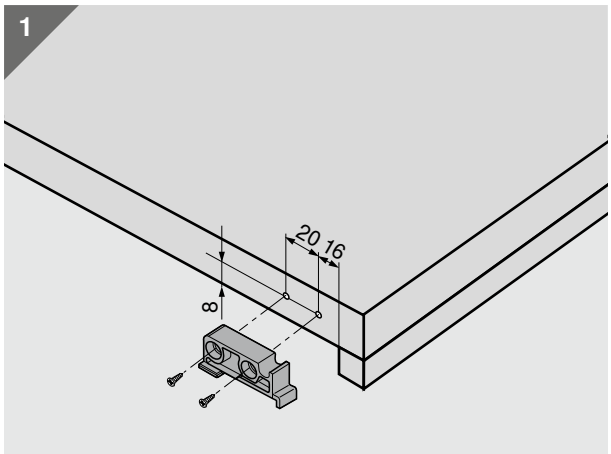

Look for our FSC™-certified products

FSC
www.fsc.org
FSC™ C115115

保留技术变动和产品变动的权利。
所有内容版权归百隆所有。

IDNR: 07750772 • TD-135/1ZH-CN TANDEM 16MM

百隆家具配件（上海）有限公司
上海市青浦工业园区北盈路399号
邮编: 201700
电话: 021-3920 3355
传真: 021-3920 2223
Email: info.cn@blum.com
www.blum.com

百隆家具配件（上海）有限公司
北京分公司
北京市丰台区榴乡路88号石榴中心
9号楼负1层102-103室
邮编: 100079
电话: 010-5676 2178
传真: 010-5676 2179

百隆家具配件（上海）有限公司
广州分公司
广州市海珠区琶洲大道109号
铭丰广场A塔6楼601, 608-610室
邮编: 510308
电话: 020-3785 5208
传真: 020-3785 5206

百隆家具配件（上海）有限公司
南京分公司
南京市雨花台区软件大道109号
雨花客厅3幢2楼205-207室
邮编: 210012
电话: 025-8444 2228
传真: 025-8223 2223

百隆家具配件（上海）有限公司
四川分公司
成都市金牛区迎宾大道振兴路22号
蓝海天地E座209室
邮编: 610036
电话: 028-8421 5550
传真: 028-8421 5557

百隆家具配件（上海）有限公司
浙江分公司
宁波市鄞州区世纪大道北段323号
华东城1号楼1338-1341室
邮编: 315040
电话: 0574-8812 0900
传真: 0574-8812 0920

百隆家具配件（上海）有限公司
青岛分公司
青岛市崂山区松岭路169号
软件大厦C区512室
邮编: 266101
电话: 0532-8896 9528
传真: 0532-8896 9526

百隆家具配件（上海）有限公司
香港分公司
香港湾仔庄士敦道208号21楼
电话: +852-2572 2816
传真: +852-2572 2817

Julius Blum GmbH
Furniture Fittings Mfg.
6973 Höchst, Austria
Tel.: +43 5578 705-0
Fax: +43 5578 705-44
E-mail: info@blum.com
www.blum.com

我们在奥地利、波兰和中国的分公司已通过 ISO 9001、ISO 14001 以及 ISO 50001认证。
我们在美国的分公司已通过 ISO 9001认证。
我们在巴西的分公司已通过 ISO 9001 以及 ISO 14001认证。

ISO 9001 Certified Quality System
ISO 14001 Certified Environmental System
ISO 50001 Certified Energy System

blum 百隆®