SPACE STEP 摘云台®

广泛应用创造更多可能性

www.blum.com

与百隆零距离

blum 百隆®

踏板和基座抽屉的实用结合

家具下方的基座中隐藏着令人意想不到的可能性，SPACE STEP 摘云台®为这个通常会被忽视的家居空间创造了更多功能性。所有用户都可从中大受裨益：就连孩子们也都喜欢坐在 SPACE STEP 摘云台® 上自在地穿衣服。

目录

04 美观实用

06 美观高大

08 美观柔和

10 美观安全

12 美观方便

14 订购信息

16 设计

23 安装

28 拆卸

30 触心而动

美观实用

需要收纳大量的物品？那么这款家具方案就是您的理想之选。
SPACE STEP 摘云台®不仅适用于拿取高柜内的物品，还能在基座中创造出额外的收纳空间，为用户带来双重惊喜。

额外的收纳空间

只要 SPACE STEP 摘云台®踏板下的高度能达到 150 mm，就可内置一个抽屉。尤其是在高度达到 250 mm 时，更是意味着一个相当大的收纳空间，非常适于存放那些不常用的物品。

应用灵活

可实现三种不同的基座结构类型，使得 SPACE STEP 摘云台®适用于所有家居空间。

缩进型

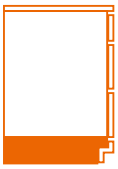

阶梯型

齐平型

美观高大

越来越小的居住面积，是厨房设计者面临的一大挑战。
SPACE STEP 摘云台®可为您提供向上延展的设计，
全新的基座解决方案让用户轻松够到更高处的储物空间。

自由移动
多样化的 AVENTOS 爱翻®上翻门系列可帮助用户更方便地从吊柜中拿取物品。上翻门即便是在打开的状态下，也不会阻碍人们的行动路线和头部的自由活动空间。

系统化的家具设计
SPACE STEP 摘云台®让备用食品柜 SPACE TOWER 高柜内抽得以物尽其用：一方面，可为用户提供额外的收纳空间；另一方面，还可帮助用户更轻松地够到最上层的物品。

美观柔和

在自己的设计中将舒适度和功能性融合在一起是每个厨房设计者的目标。在 Blum 百隆动感科技的助力下，用户能够轻柔无声地开合 SPACE STEP 摘云台®。

4 种动感开合技术各司其职，各有所长。
www.blum.com/4formore

BLUMOTION by Blum

TIP-ON BLUMOTION by Blum

TIP-ON by Blum

舒适实用

Blum 百隆的所有抽屉和导轨系列都可用于 SPACE STEP 摘云台®。为了获得全面的舒适体验，您可以为基座解决方案配置久经考验的 Blum 百隆动感科技。

SERVO-DRIVE by Blum

操作简便

如需增加体验舒适度，我们推荐配备电动开启支持产品 SERVO-DRIVE 电动碰碰开。只需轻触面板任一位置，即可打开 SPACE STEP 摘云台®。在 BLUMOTION 阻尼的作用下，SPACE STEP 摘云台®得以实现轻柔无声的关闭。

全新的浴室设计

无论是更窄还是更宽、更高还是更深、颜色相宜还是撞色：SPACE STEP 摘云台®都可赋予您的浴室以全新的格调。

美观安全

用全新的操作创意给用户带来更多惊喜! 基座解决方案 SPACE STEP 摘云台®在为您提供丰富灵感的同时, 更是充分考虑到了安全性, 踏板下降后会锁定, 牢牢固定在地面上。

不会滑动

在拉出的状态下, SPACE STEP 摘云台®自负重 8 公斤起便会锁死固定, 不会滑动。踏板的负重视规格而定, 最高可达 150 公斤。

美观方便

在设计中，家具设计者只有先人一步地考虑到问题，才能真正让客户满意。而 SPACE STEP 摘云台®正是这样的一款解决方案：在需求产生之前，就提供好舒适的解决方案，贴心的服务向来如此。

全面适用

无论是在厨房、浴室、卧室还是其他房间——
SPACE STEP 摘云台®可以在方方面面便利您的生活。
此外，它在商业领域地应用范围也十分广泛。

更多有关 SPACE STEP 摘云台®的信息请访问:

www.blum.com/spacestep

订购信息

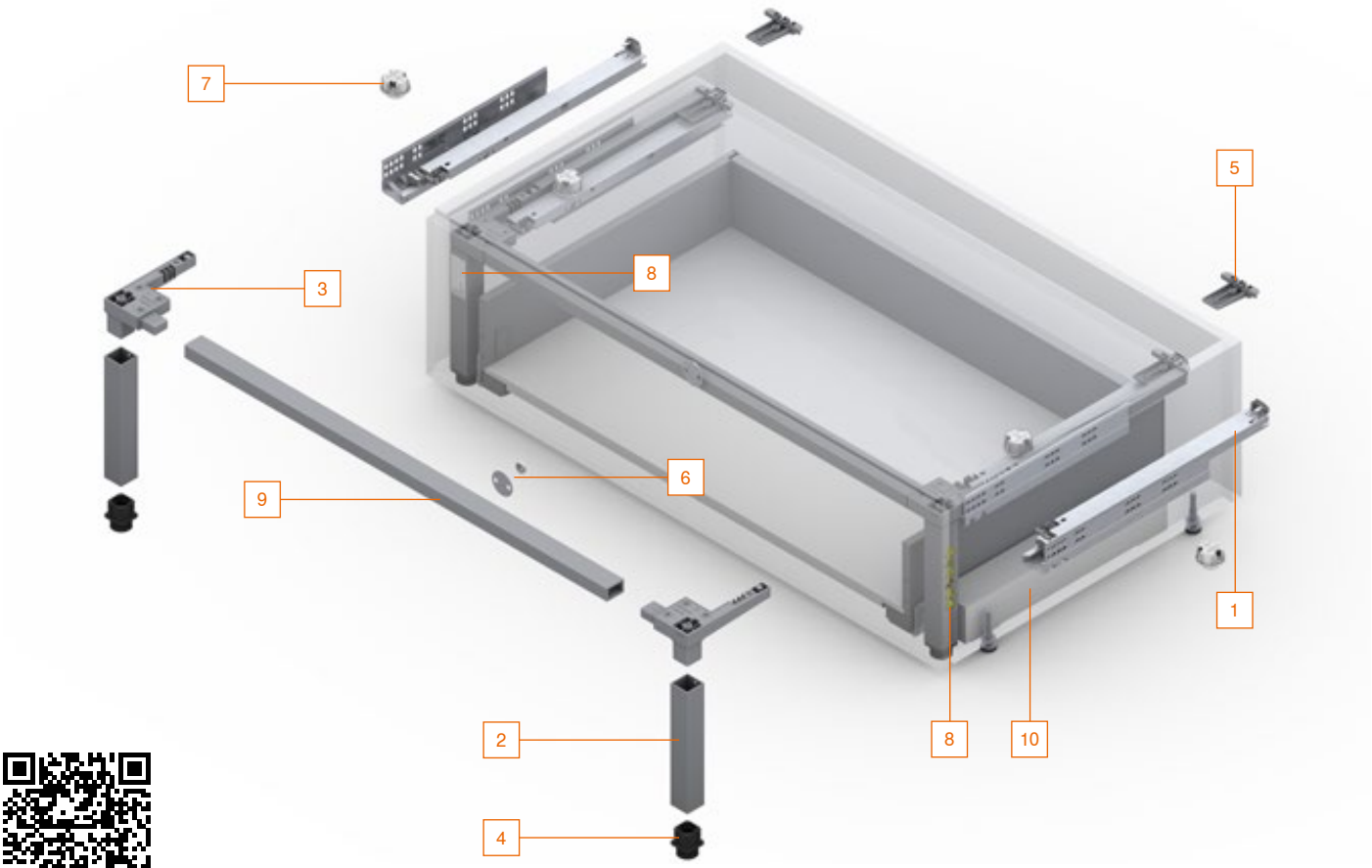

www.blum.com/configurator

SPACE STEP 摘云台®套装		
标称长度 (NL)	**颜色**	
410 mm	猎户灰 亚光	**Z95.4100**
460 mm	猎户灰 亚光	**Z95.4600**

包括:

1 2 x TANDEM 隐藏静音木抽导轨系列 561Hxxx1B95 左/右
2 2 x 支脚
3 2 x 支脚连接件
4 2 x 支脚调整件
5 2 x 后支座
6 1 x 面板连接器 (磁铁和金属片)
7 4 x 弹簧缓冲塞*
8 2 x 标签 (安全指南和制造商证明)
14 x 平头螺丝 4 x 15 mm
1 x 安装说明

*推荐: 柜体宽度 (KB) > 900 mm, 4 件

9 横杆		
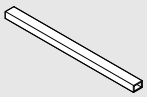	铝合金	
	可裁切	**Z95Q1040A**
	裁切: 柜体净宽 - 130 mm	
	推荐: 柜体宽度 (KB) 1200 mm, 使用 2 件, 以防止严重弯曲	

10 垫条 (可选)		
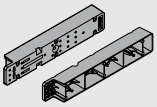	用于抽屉导轨的安装, 适用于 Blum 百隆所有抽屉和导轨系列	
		Z95D4100

KB 柜体宽度

LW 柜体净宽

订购信息

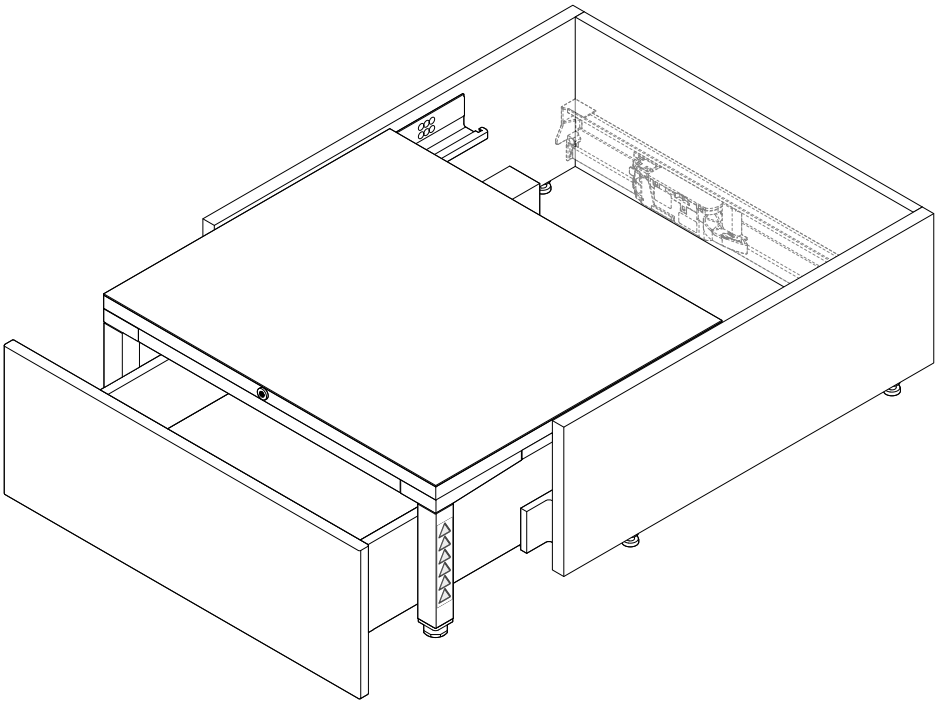

提示

最大负载: 150 kg*

* 如果您在家具的生产中使用了 SPACE STEP 摘云台®, 那么您必须以制造商的身份根据 EN-14183 核准其实际的负载能力, 并将之标注在制造商标签上。

可实现的离地高度: SPACE STEP 摘云台® 可实现的离地高度为 150–250 mm

推荐材料: 对于基座踏板, 推荐使用厚度至少为 21 mm 的三合板 (3S)

针对踏板的推荐: 踏板必须防滑, 为确保这一功能, 可使用直接与踏板相连的防滑垫或防滑板材。

张贴标签: EN-14183 规定将两张随附的标签张贴在可见处。

SPACE STEP 摘云台®下方的抽屉: 仅允许使用承重为 30 公斤或 40 公斤的导轨。SPACE STEP 摘云台®下方抽屉的动态负载能力为 20 公斤。

SPACE STEP 摘云台® 上方的柜体: 如果上方柜体的底板上放有较重的物品, 我们建议您对其进行加固, 以防变形, 这样可以防止 SPACE STEP 摘云台® 与柜体底板之间产生摩擦。

TIP-ON BLUMOTION 阻尼碰碰开: 使用 TIP-ON BLUMOTION 阻尼碰碰开时, 我们建议使用 L5 组件。

设计

LEGRABOX 乐薄®金属抽屉系列 – 高度 N

在柜体内所需空间

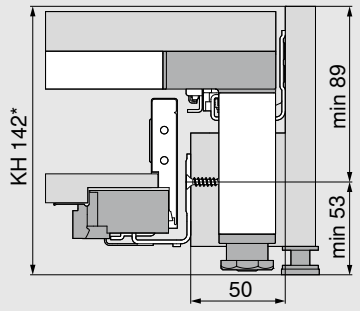

* 使用 Blum 百隆垫条时，最小柜体高度 KH 为 148 mm

最小柜体宽度 400 mm

螺丝拧入式面板安装的尺寸

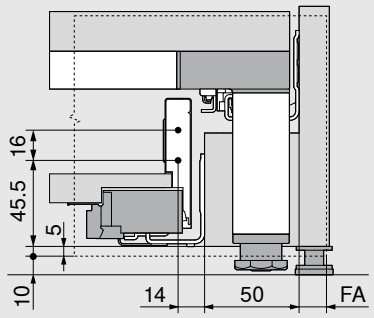

EXPANDO 胀塞胀紧式面板安装的钻孔尺寸

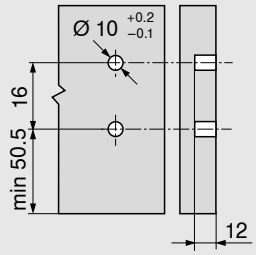

LEGRABOX 乐薄®金属抽屉系列 – 高度 M

在柜体内所需空间

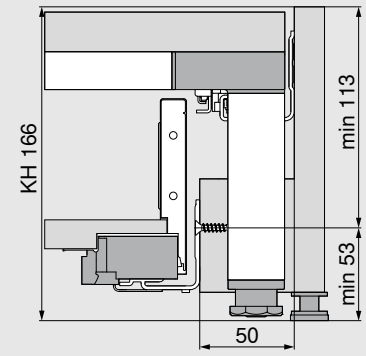

最小柜体宽度 400 mm

螺丝拧入式面板安装的尺寸

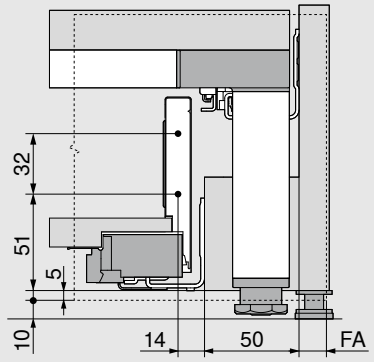

EXPANDO 胀塞胀紧式面板安装的钻孔尺寸

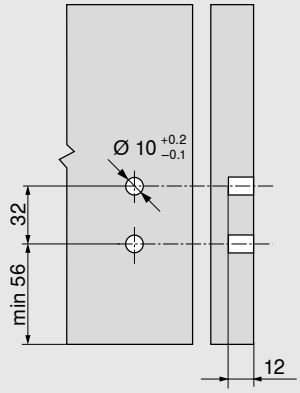

LEGRABOX 乐薄®金属抽屉系列 – 高度 K

在柜体内所需空间

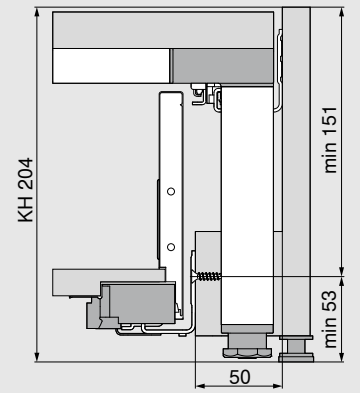

最小柜体宽度 400 mm

螺丝拧入式面板安装的尺寸

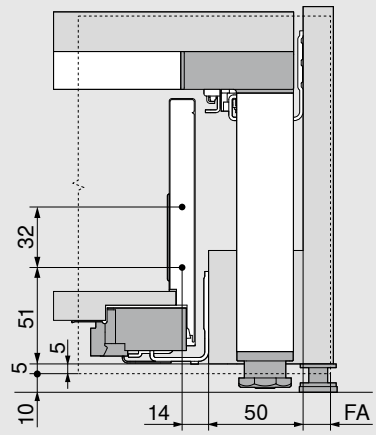

EXPANDO 胀塞胀紧式面板安装的钻孔尺寸

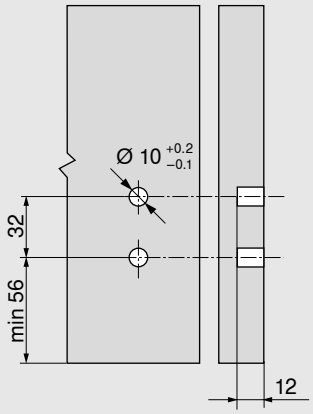

FA 面板重叠部分

KH 柜体高度

搁板底板厚度至少为 21 mm 时的设计规格 – 没有防滑垫

设计

MERIVOBOX 魅宝®金属抽屉系列 – 高度 N

在柜体内所需空间

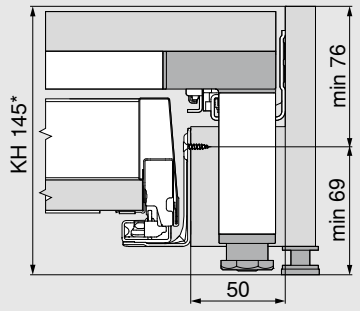

* 使用 Blum 百隆垫条时，最小柜体高度 KH 为 146 mm

最小柜体宽度 400 mm

螺丝拧入式面板安装的尺寸

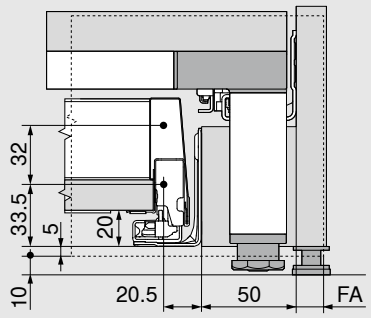

EXPANDO 胀塞胀紧式面板安装的钻孔尺寸

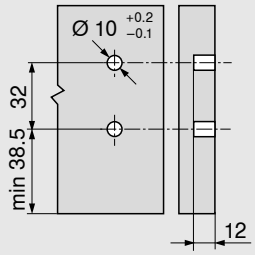

MERIVOBOX 魅宝®金属抽屉系列 – 高度 M

在柜体内所需空间

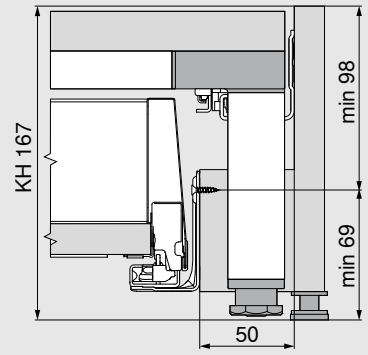

最小柜体宽度 400 mm

螺丝拧入式面板安装的尺寸

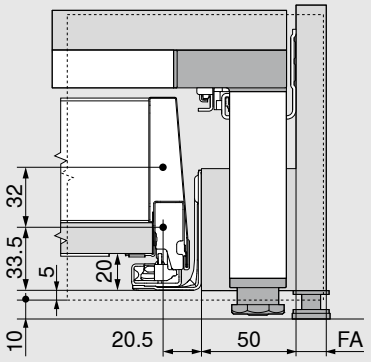

EXPANDO 胀塞胀紧式面板安装的钻孔尺寸

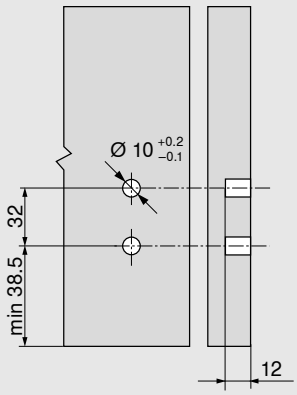

MERIVOBOX 魅宝®金属抽屉系列 – 高度 K

在柜体内所需空间

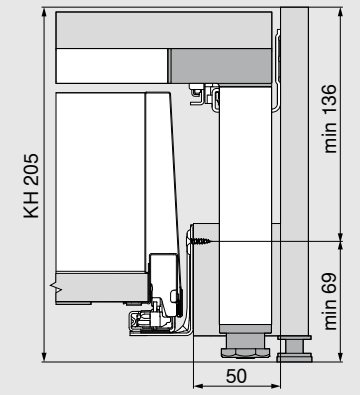

最小柜体宽度 400 mm

螺丝拧入式面板安装的尺寸

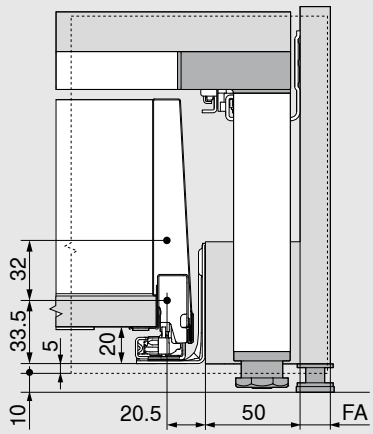

EXPANDO 胀塞胀紧式面板安装的钻孔尺寸

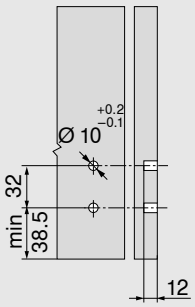

FA 面板重叠部分

KH 柜体高度

搁板底板厚度至少为 21 mm 时的设计规格 – 没有防滑垫

设计

TANDEMBOX antaro 豪华金属抽方杆系列 – 高度 N

在柜体内所需空间

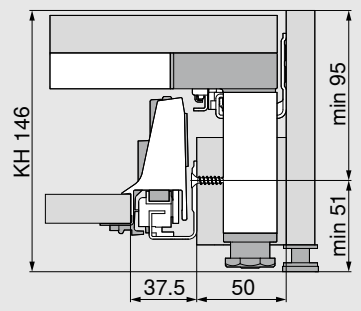

最小柜体宽度 400 mm

螺丝拧入式面板安装的尺寸

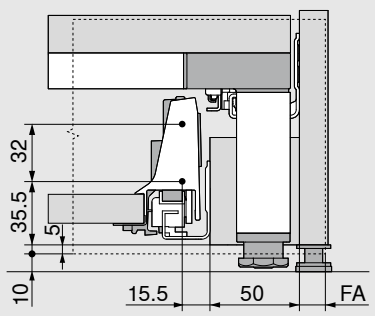

EXPANDO 胀塞胀紧式面板安装的钻孔尺寸

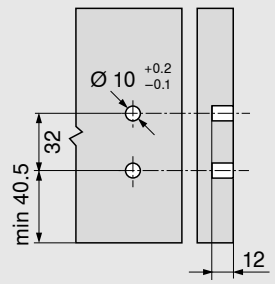

TANDEMBOX antaro 豪华金属抽方杆系列 – 高度 M

在柜体内所需空间

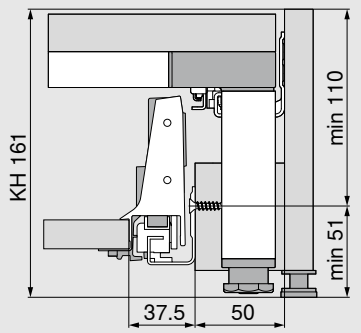

最小柜体宽度 400 mm

螺丝拧入式面板安装的尺寸

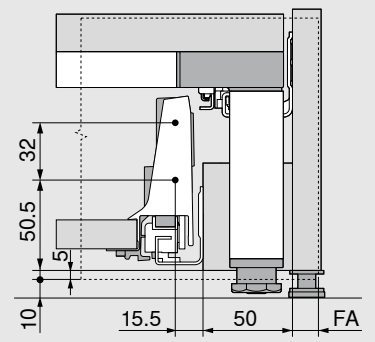

EXPANDO 胀塞胀紧式面板安装的钻孔尺寸

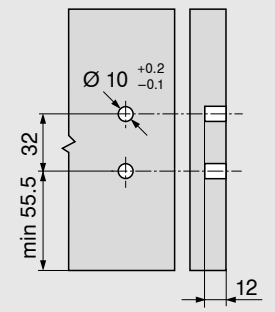

TANDEMBOX antaro 豪华金属抽方杆系列 – 高度 K

在柜体内所需空间

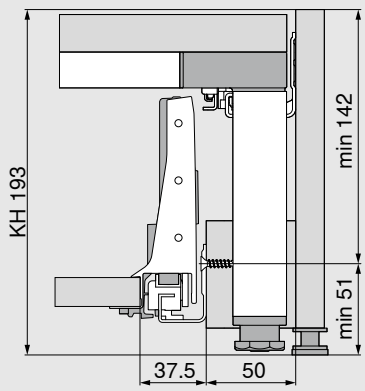

最小柜体宽度 400 mm

螺丝拧入式面板安装的尺寸

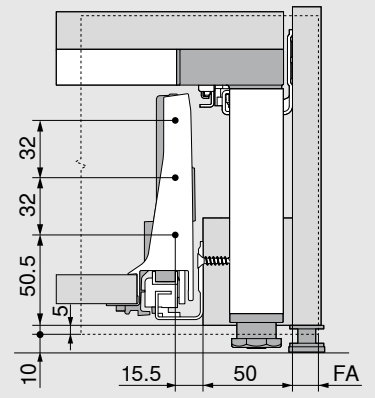

EXPANDO 胀塞胀紧式面板安装的钻孔尺寸

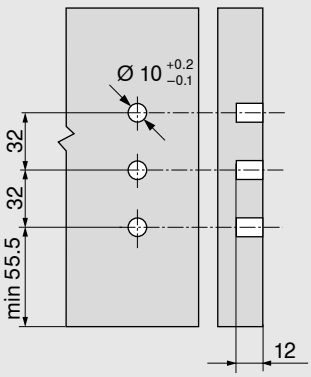

FA 面板重叠部分

KH 柜体高度

搁板底板厚度至少为 21 mm 时的设计规格 – 没有防滑垫

设计

MOVENTO 魔顺®全拉木抽导轨系列

柜体内所需空间	
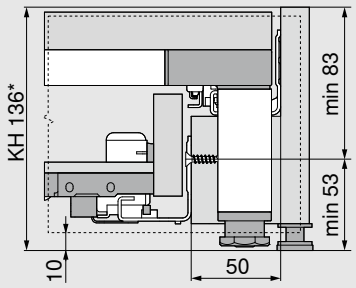	* 使用 Blum 百隆垫条时，最小柜体高度 KH 为 148 mm 最小柜体宽度 400 mm，带 SERVO-DRIVE 电动碰碰开时最小为 450 mm

TANDEM 隐藏静音木抽导轨系列

柜体内所需空间	
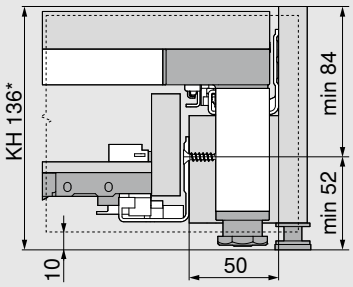	* 使用 Blum 百隆垫条时，最小柜体高度 KH 为 148 mm 最小柜体宽度 400 mm，带 SERVO-DRIVE 电动碰碰开时最小 450 mm

KH 柜体高度

搁板底板厚度至少为 21 mm 时的设计规格 – 没有防滑垫

设计

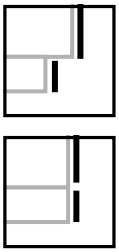

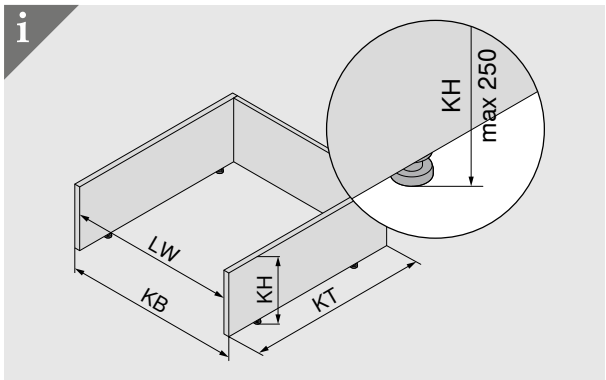

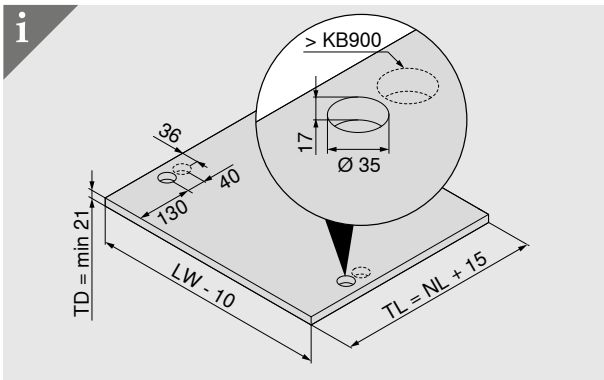

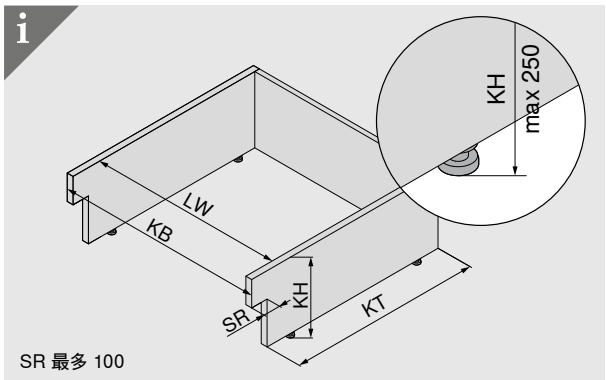

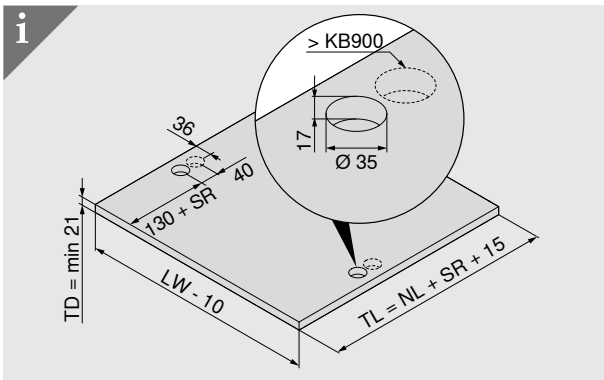

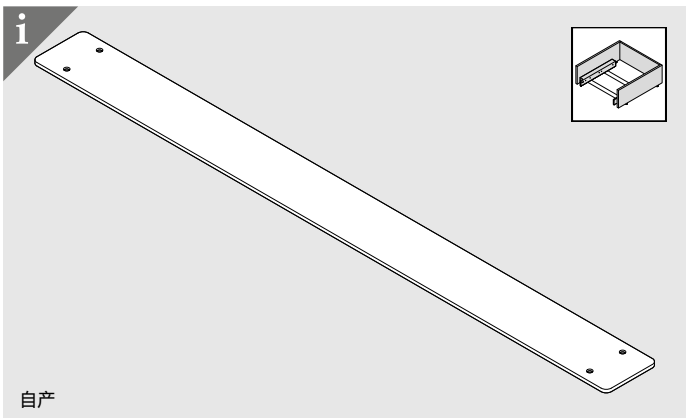

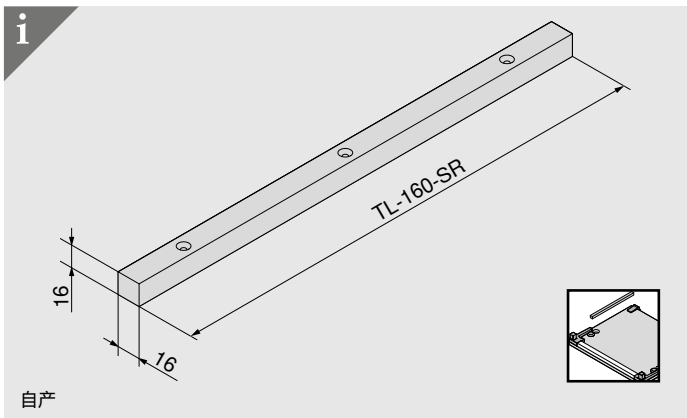

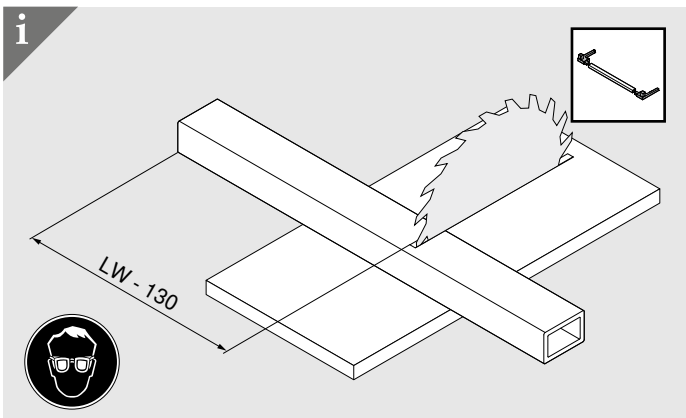

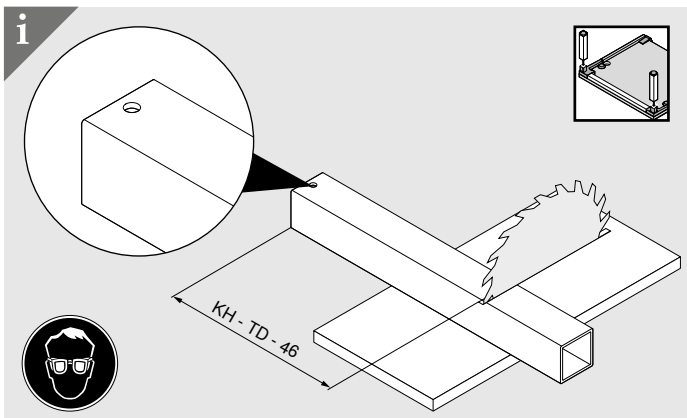

FA 面板重叠部分	KT 柜体深度	SR 基座缩进距离
KB 柜体宽度	LW 柜体净宽	TD 搁板厚度
KH 柜体高度	NL 标称长度	TL 搁板长度

设计

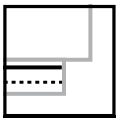

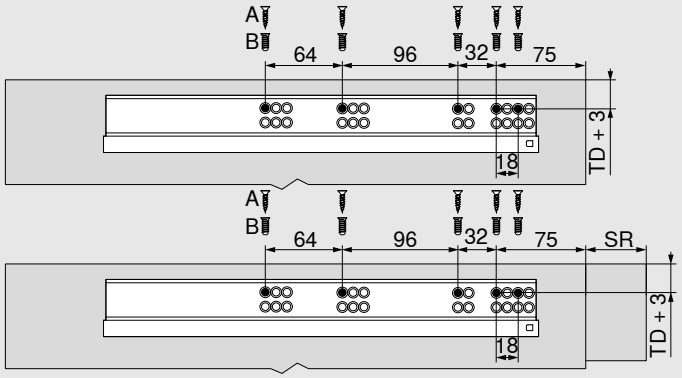

适用于 410 mm

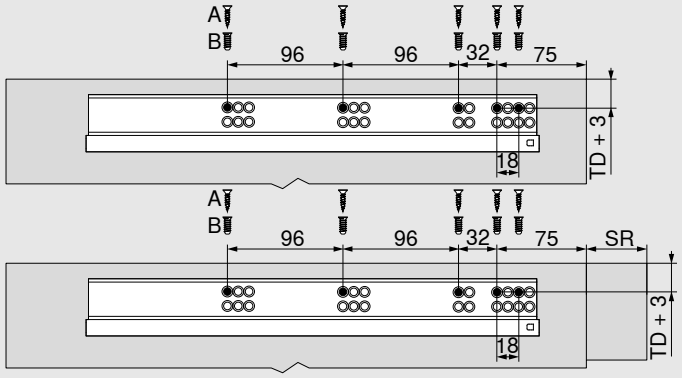

适用于 460 mm

NL 标称长度
SR 基座缩进距离
TD 搁板厚度

设计

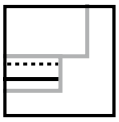

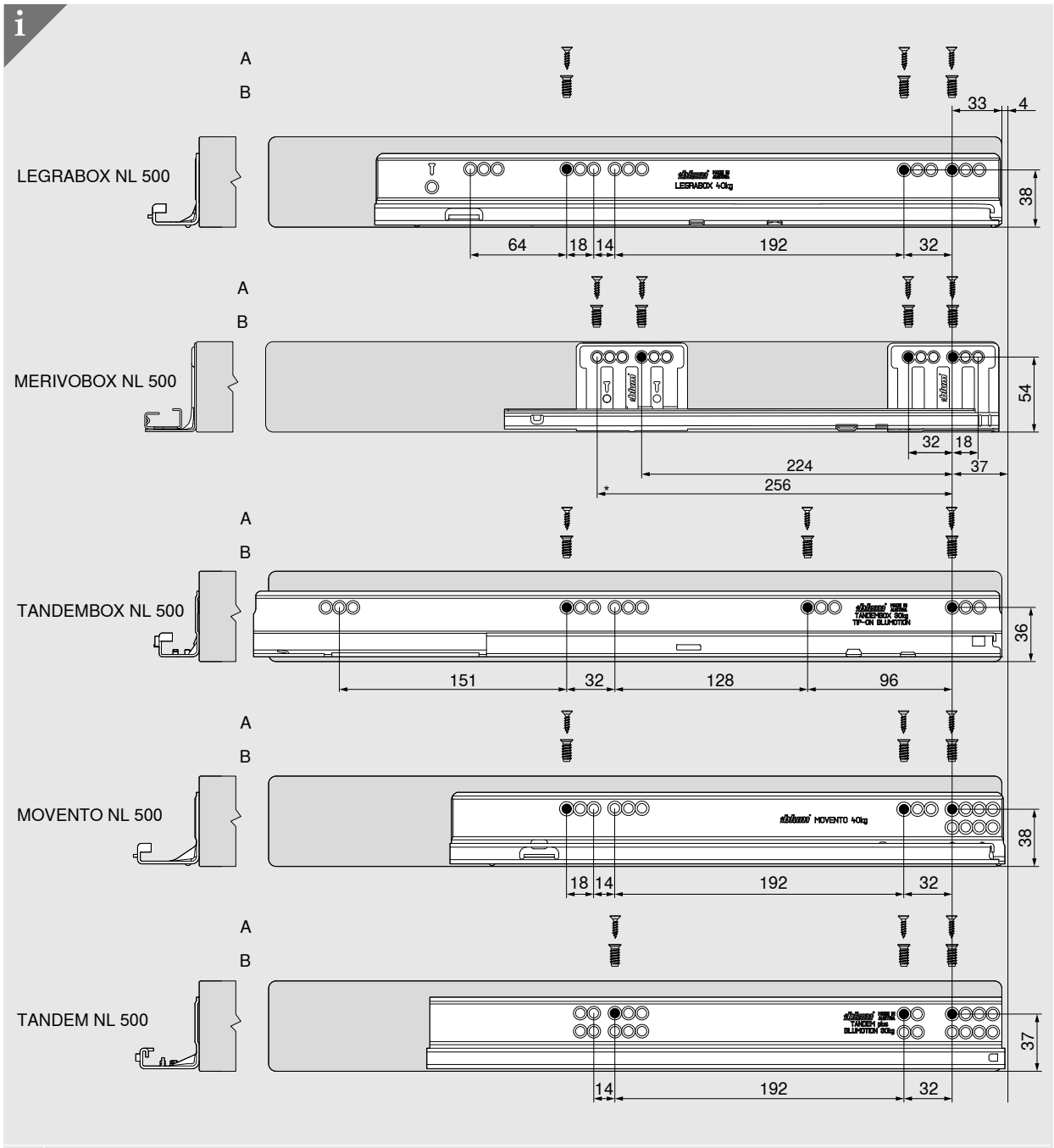

A	木工螺丝
B	使用 Blum 百隆垫条时需使用系统螺丝

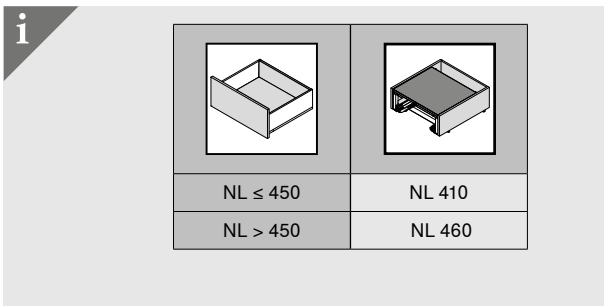

NL ≤ 450	NL 410
NL > 450	NL 460

NL 标称长度
SR 基座缩进距离
TD 搁板厚度

安装

安装规格 – 木制垫条

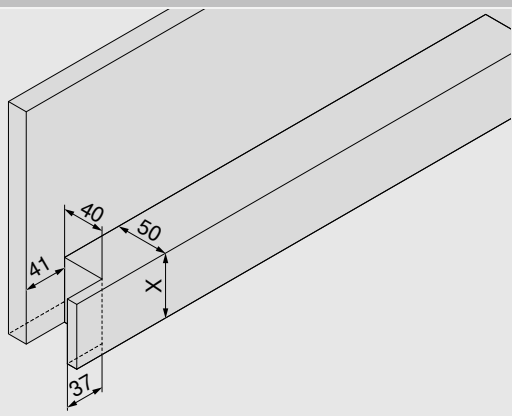

自产

	X (mm)
LEGRABOX	50
MERIVOBOX	65
TANDEMBOX	50
MOVENTO I TANDEM	50

安装规格 – Blum 百隆垫条

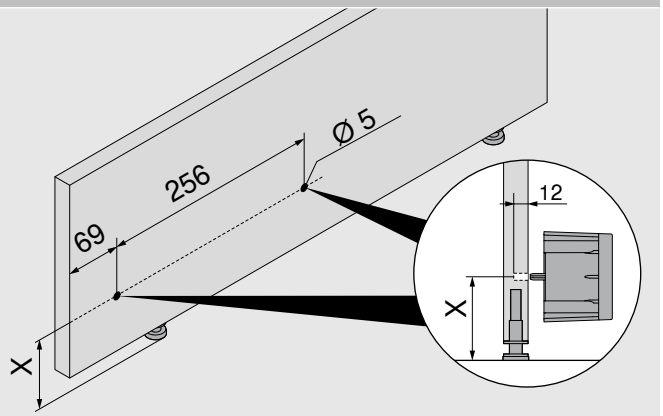

	X (mm)
LEGRABOX	53
MERIVOBOX	51
TANDEMBOX	51
MOVENTO I TANDEM	53

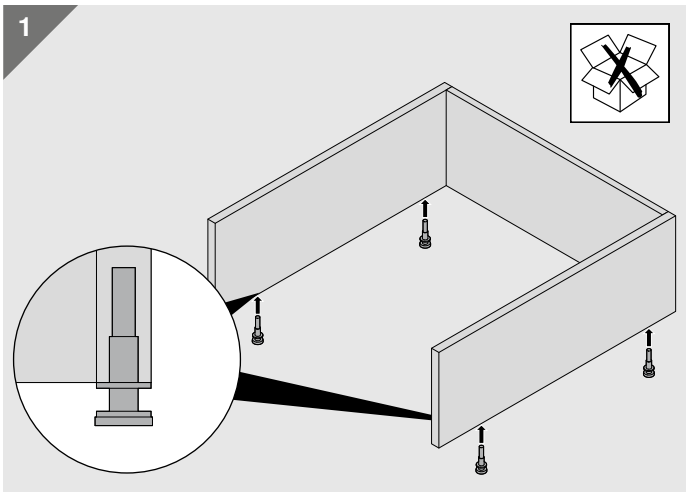

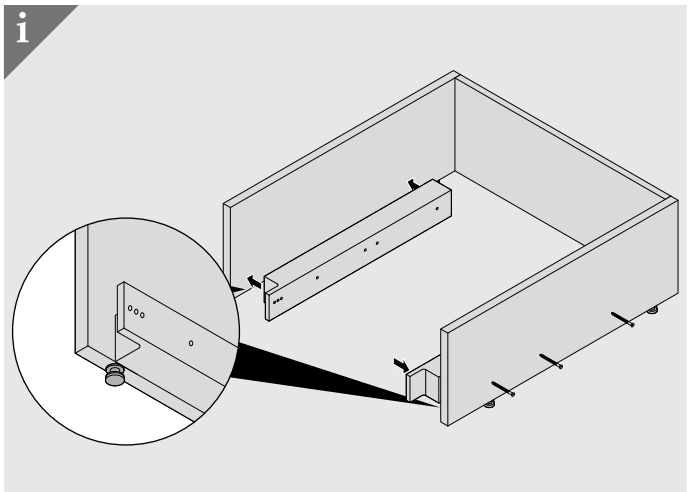

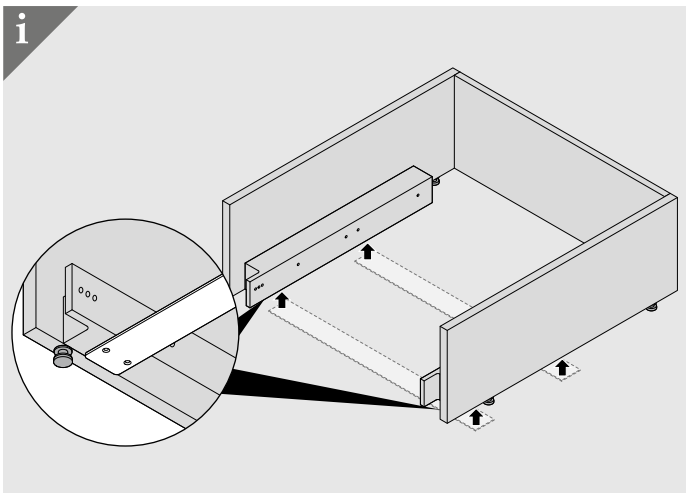

安装

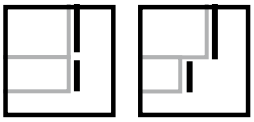

2 (3.5 x 15) *(3.5 x 10)

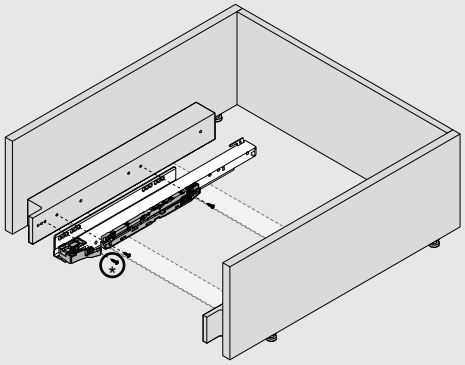

3 (3.5 x 15)

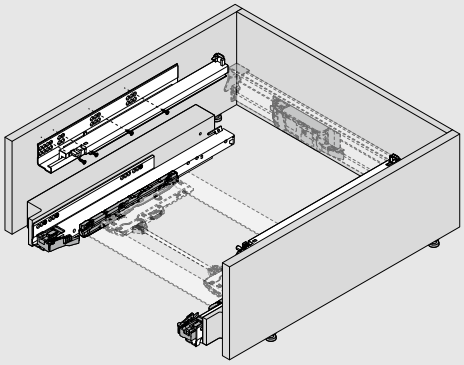

SERVO-DRIVE
by Blum

TIP-ON
by Blum

* TIP-ON BLUMOTION
by Blum

* 推荐: 仅能与 L5 组件进行组合

4 (4 x 15)

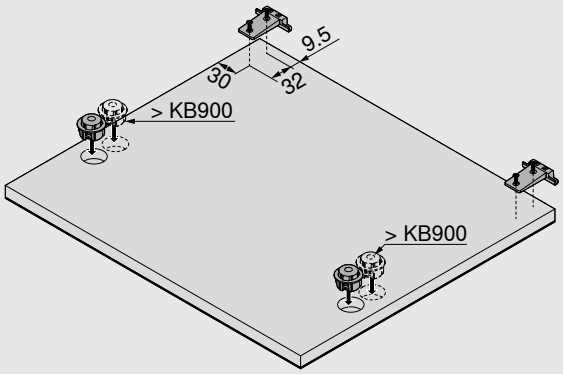

5

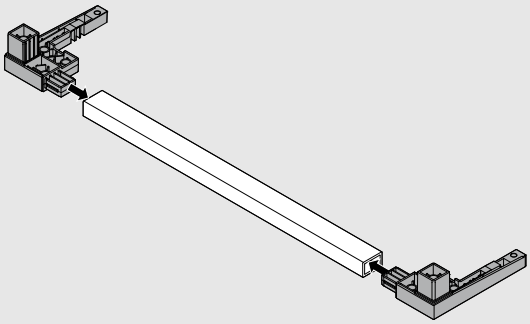

安装

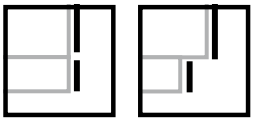

6 (4 x 15)

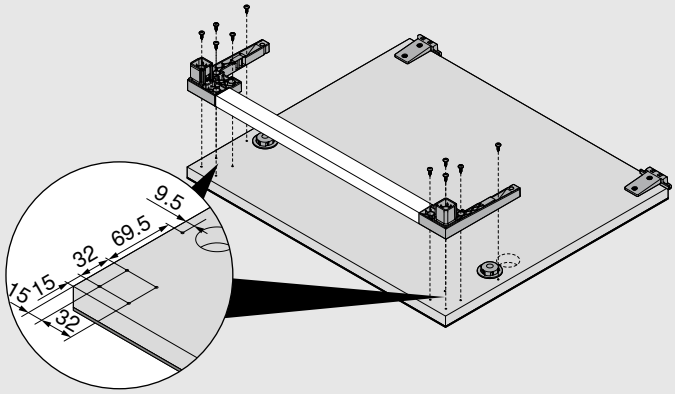

7 (3.5 x 25)

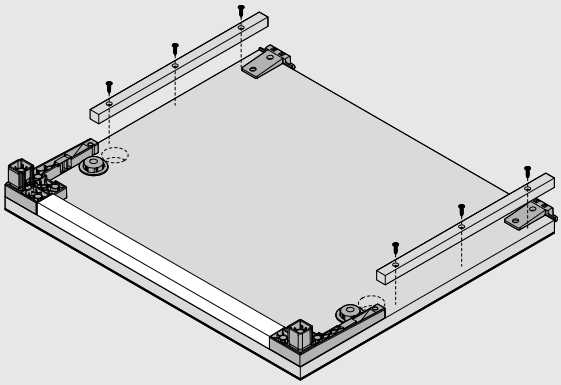

8

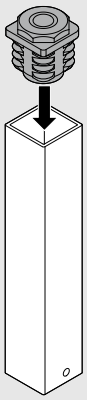

9

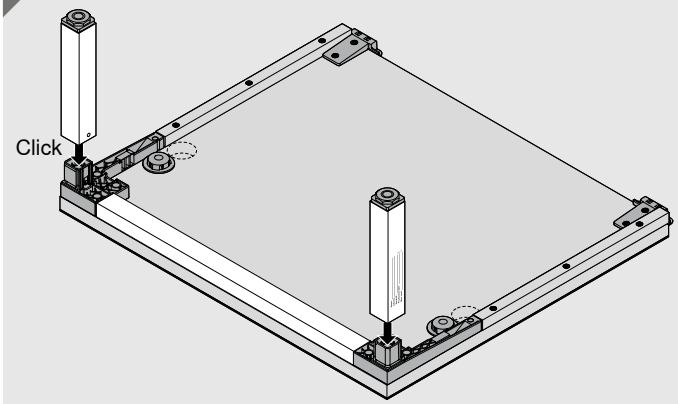

KB 柜体宽度

安装

4 (4 x 15)

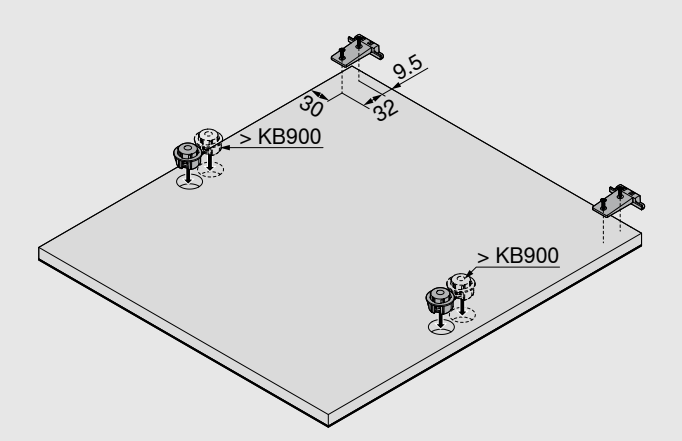

5

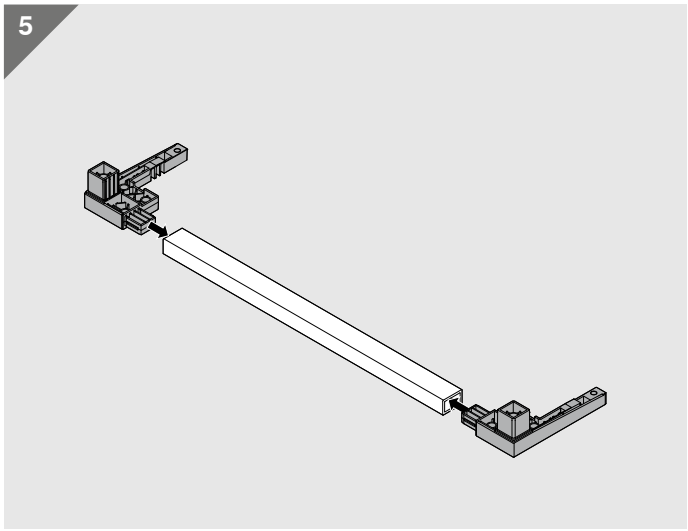

6 (4 x 15)

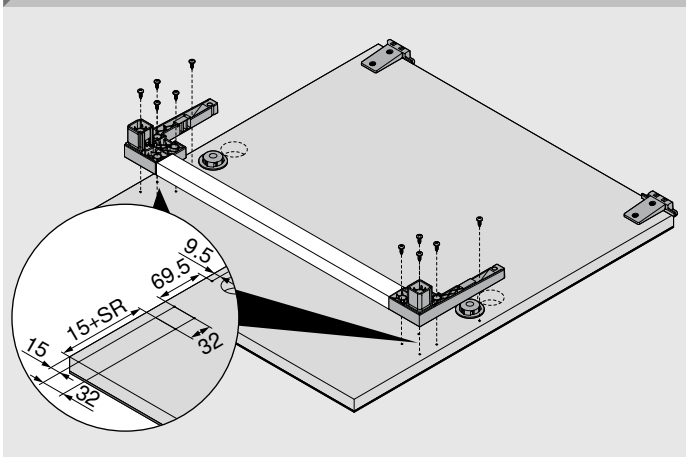

7 (3.5 x 25)

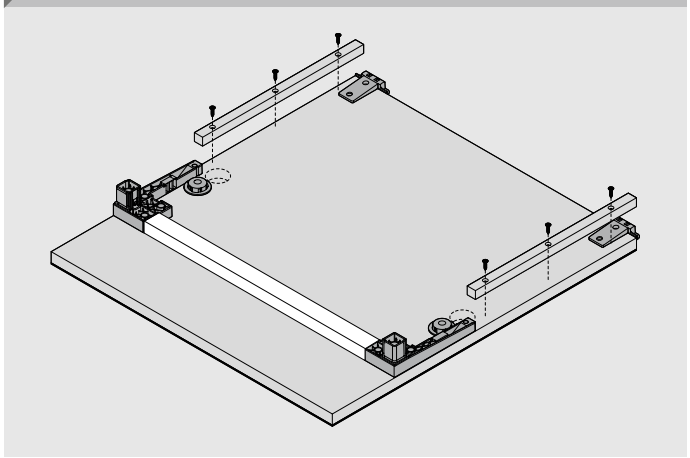

8

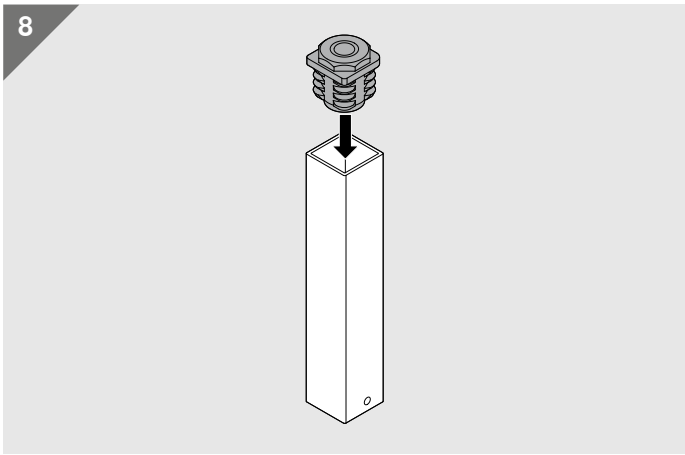

9

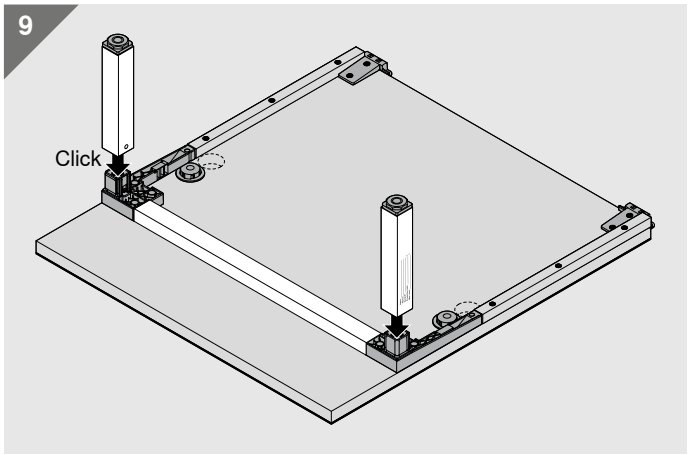

KB 柜体宽度
SR 基座缩进距离

安装

10 (3.5 x 25)

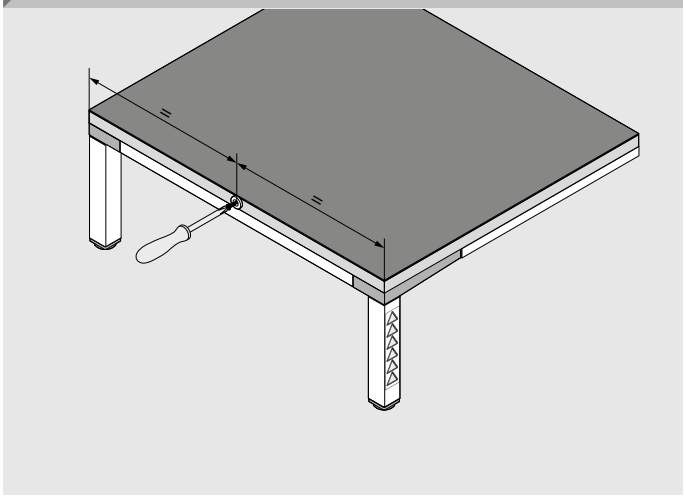

11

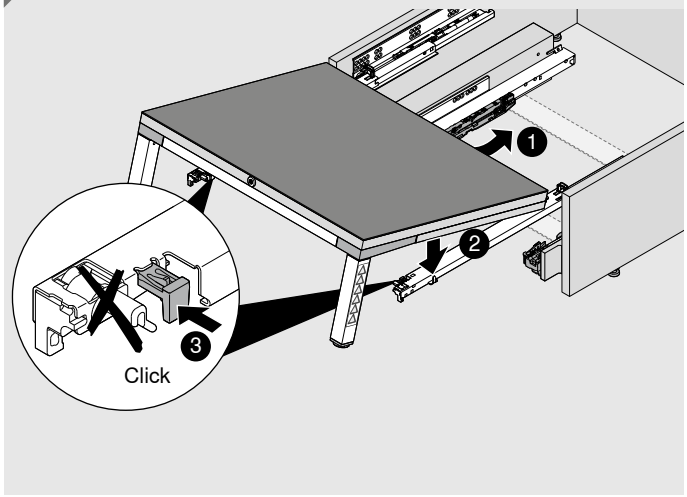

12 (3.5 x 15)

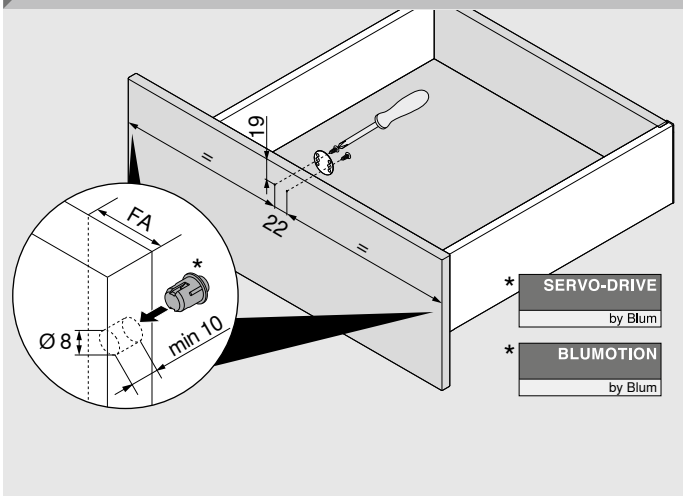

13

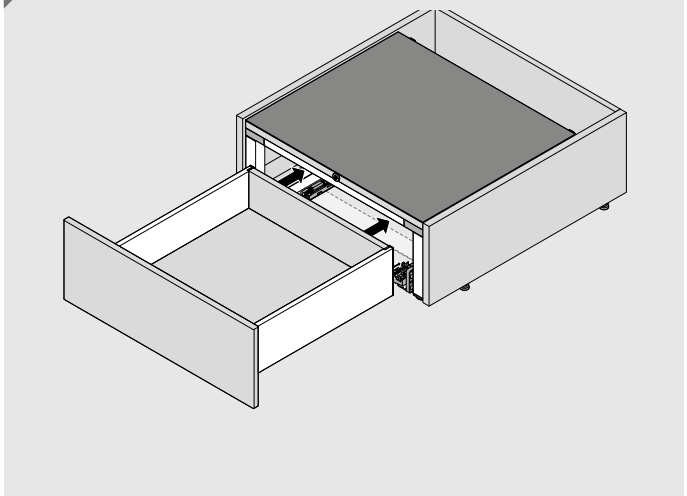

i

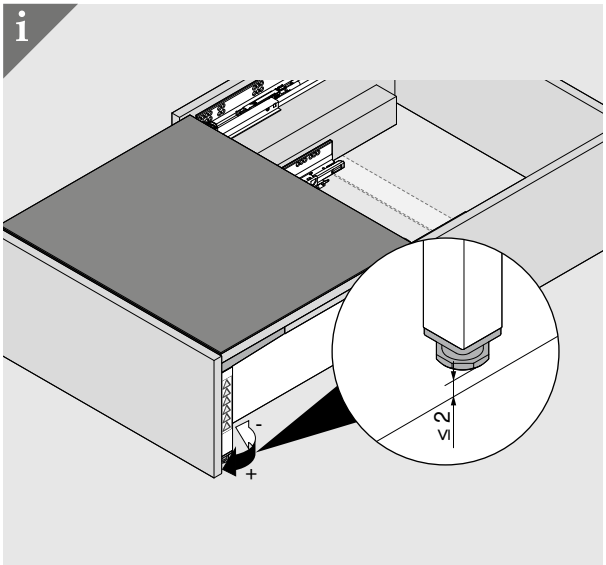

i

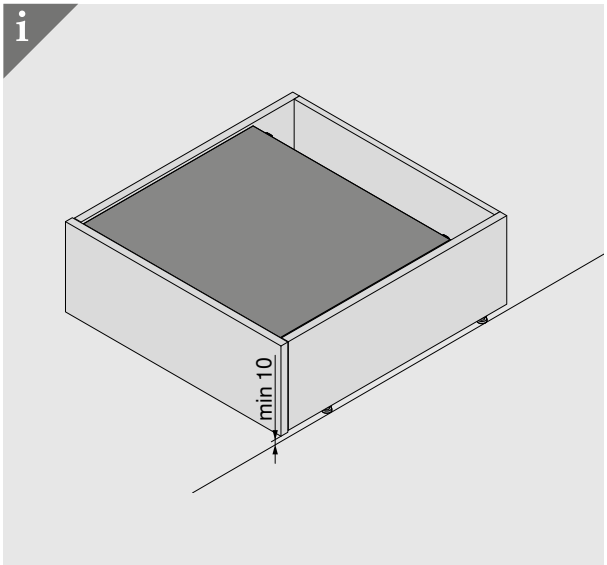

拆卸

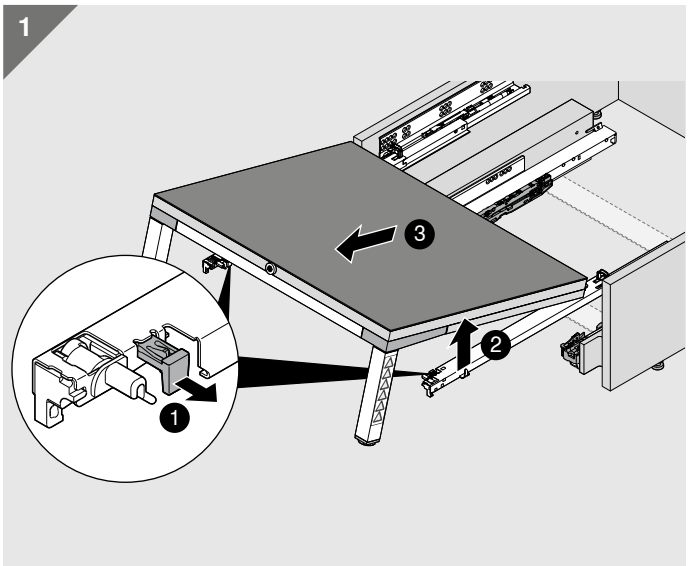

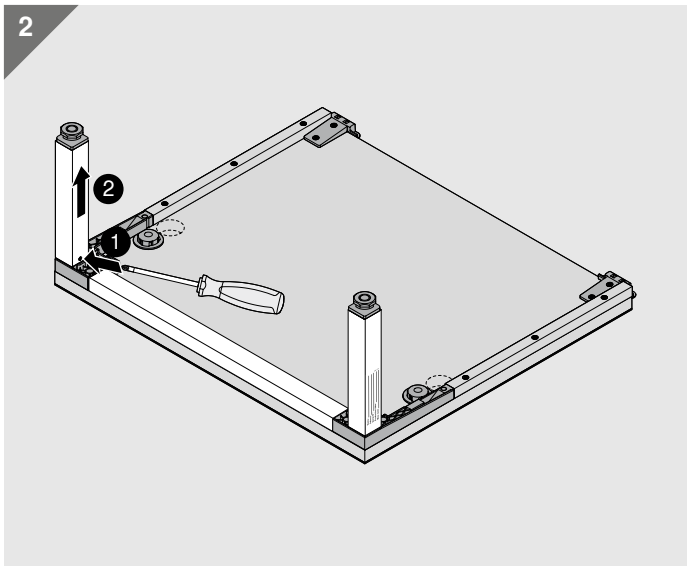

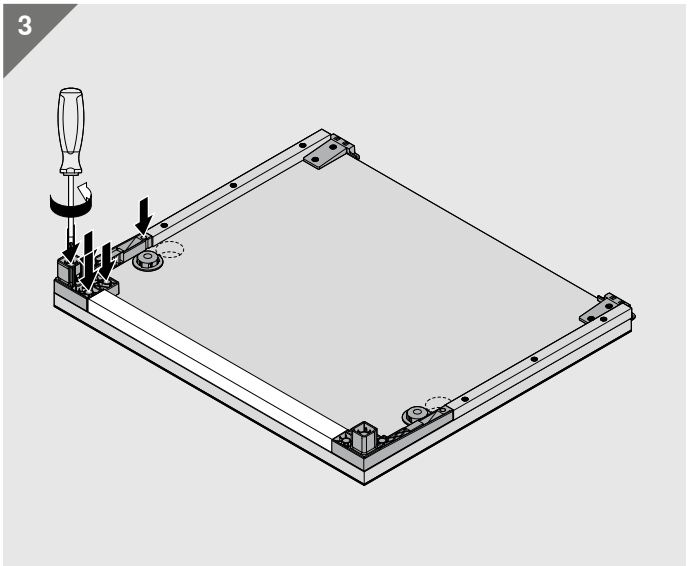

moving ideas
触心而动

我们坚信，创意可以推动世界向前发展。我们提供创新型五金件、饱含灵感的家具方案和与之配套的服务，让您的创意成真。客户的需求、全球的发展趋势和我们对提升生活品质的共同愿景推动着我们不断前进。让我们共同努力，携手推动创意前行。

生活品质

全心全意: 提升家具的使用舒适度和功能性。

产品线

一站式服务: 无论是流行前线还是未来趋势, 我们品种繁多的产品系列都能满足您的需求。

灵感

紧跟全球家居流行风尚, 打造面向未来的解决方案。我们的研究成果对您倾囊相授。

创新

我们始终追求推陈出新。好奇心和研发热情驱使我们持之以恒地为您开发新的产品与服务。

服务

根据您的流程量身打造的专业服务, 为您的日常工作提供全方位支持。

质量

产品、服务乃至我们自身, 优化提升的步伐从不停歇。

信任

我们一力承担自身责任, 不仅要对合作伙伴和员工负责, 还要对社会和环境负责。

1952 年, Julius Blum 用一颗马蹄钉开启了 Blum 百隆的发展历程。今天, 我们已经能够向 120 多个市场的客户提供创新型五金件。

Look for our FSC™-certified products

FSC
www.fsc.org
FSC™ C115115

所有内容版权归百隆所有。
保留技术变动和产品变动的权利。
IDNR: 000.000.0 · EP-468/6 ZH-CN/06.24

百隆家具配件（上海）有限公司
上海市青浦工业园区北盈路399号
邮编: 201700
电话: 021-3920 3355
传真: 021-3920 2223
电子邮箱: info.cn@blum.com
www.blum.com

百隆家具配件（上海）有限公司
北京分公司
北京市丰台区榴乡路88号
石榴中心24号楼负1层101室
邮编: 100079
电话: 010-5676 2178
传真: 010-5676 2179

百隆家具配件（上海）有限公司
广州分公司
广州市海珠区琶洲大道109号
铭丰广场A塔6楼601, 608-610室
邮编: 510308
电话: 020-3785 5208
传真: 020-3785 5206

百隆家具配件（上海）有限公司
南京分公司
南京市玄武区龙蟠路88号
南京国际展览中心A厅南一楼
邮编: 210018
电话: 025-8444 2228
传真: 025-8223 2223

百隆家具配件（上海）有限公司
四川分公司
成都市金牛区迎宾大道振兴路22号
蓝海天地E座209室
邮编: 610036
电话: 028-8421 5550
传真: 028-8421 5557

百隆家具配件（上海）有限公司
浙江分公司
宁波市鄞州区世纪大道北段323号
华东城1号楼1338-1341室
邮编: 315040
电话: 0574-8812 0900
传真: 0574-8812 0920

百隆家具配件（上海）有限公司
青岛分公司
青岛市崂山区松岭路169号
软件大厦C区512室
邮编: 266101
电话: 0532-8896 9528
传真: 0532-8896 9526

百隆家具配件（上海）有限公司
香港分公司
香港湾仔庄士敦道208号21楼
电话: +852-2572 2816
传真: +852-2572 2817

Julius Blum GmbH
6973 Höchst, Austria
Tel.: +43 5578 705-0
Fax: +43 5578 705-44
E-mail: info@blum.com
www.blum.com

我们在奥地利、波兰和中国的分公司已通过ISO 9001、ISO 14001以及 ISO 50001认证。
我们在美国的分公司已通过ISO 9001认证。
我们在巴西的分公司已通过ISO 9001、ISO 14001以及 ISO 45001认证。

ISO 9001 Certified Quality System
ISO 14001 Certified Environmental System
ISO 50001 Certified Energy System

blum 百隆®