

REVEGO
乐藏®口袋门系列

口袋门系列，全新的空间概念

订购信息与设计

www.blum.com

与百隆零距离

blum 百隆®



GERMAN DESIGN AWARD WINNER 2022

reddot winner 2022

iF DESIGN AWARD 2022

当前趋势下，厨房与餐厅、客厅和工作区越来越紧密地结合在一起。这就对现代化的空间概念提出了较高的要求。使用时，口袋门系列能让您快速、轻松且直观地开启整个生活区域，不用时再将其关闭。这就为各种应用开辟出了全新的设计方案。

Blum 百隆开发出了口袋门系列这一产品类别，为实现最佳空间利用率提供了解决方案：REVEGO 乐藏®口袋门系列是一款独特的移门系列，采用完全嵌入的技术，全部安装在其狭窄的柜体——口袋柜体中。



目录

产品系列概览
10
设计方案和产品选择
12
REVEGO uno 单门应用
14
REVEGO uno + uno,
24 单门+单门组合应用
两个单门组合应用
34 REVEGO duo 双门应用
46 REVEGO uno + duo,
单门+双门组合应用
64 REVEGO duo + duo,
双门+双门组合应用
76 型材的计算和加工
81 EXPANDO T 薄门胀塞胀紧式 – 适用于薄门板
82 加工工具
83 测试和检验规范



高效生产

由于采用了将配件完全嵌入在内的独特口袋柜体设计，REVEGO 乐藏®口袋门系列已包含所有必要的组件。您可以在自己的车间或工厂轻松完成口袋门系列的预安装工作，然后将其妥善包装，运输给终端消费者。这不仅简化了现场安装工作，还提高了效率。

Download on the App Store

全尺寸的 REVEGO 乐藏®口袋门系列。
前往 Appstore 下载 AR 应用程序，即刻开启体验之旅：

www.blum.com/rev3



现场快速组装

现场最终组装很简单：安装、调整和固定口袋柜体，安装柜门和顶部轨道，调节门板柜体接缝——完工！可进行三维调节，易于上手、操作直观。即使家具已经安装完毕，也可以通过集成的服务接口轻松拆卸五金件。



设计方便

REVEGO uno 单门应用的口袋柜体宽度为 100 mm，REVEGO duo 双门应用的口袋柜体宽度为 150 mm，因此可以围绕口袋柜体进行自由设计。可按照您的个人需求将单门应用和双门应用组合在一起。



操作舒适度高

借助动感开合技术 TIP-ON 碰碰开，即便没有拉手，家具使用者也只需轻触即可打开柜门，然后将柜门完全推入口袋柜体中。关闭时，只需轻按柜门，它就会从口袋柜体中弹出，再按一下，就可以轻而易举地将整片区域隐藏起来。



REVEGO 乐藏®口袋门系列概览

- 借助预安装的五金件, 让组装过程更加快速明了
- 独特的口袋柜体结构, 可将五金件完全嵌入在内
- 明确的口袋柜体宽度, 便于设计规划
- 高度舒适的运动过程
- 可任意组合 REVEGO uno 单门应用 (1) 与 REVEGO duo 双门应用 (2), 打造个性化设计方案
- 不同的标称长度可灵活适应不同的安装情况
- 集成有动感开合技术 TIP-ON 碰碰开, 没有拉手也能顺利开合
- 可设计为带或不带踢脚线, 也可设计为台上柜
- 可进行三维调节, 精确且易于操作
- 关闭时, 打开后的门板能完全遮挡住口袋柜体, 让门板柜体接缝保持整齐美观
- 口袋门系列适用于所有生活区域
- 适用于室内或柜体设计的解决方案, 也可用于步入式应用, 如衣帽间、食品储藏室等
- 通过集成的服务接口, 即使家具已安装完毕, 也能轻松拆卸五金件



REVEGO uno 单门应用既可与 REVEGO duo 双门应用组合使用，也可单独使用。门板最大高度可达 2,980 mm，闭合时可完全覆盖口袋柜体。



口袋内设计柜体或步入式应用（如更衣室或储藏室）的解决方案很容易实现。



REVEGO 乐藏®口袋门系列的门板高度为 1,130 mm，也可以用作台上柜。

便捷的产品选择
我们的产品配置工具让产品选择更加方便，还可提供经过检验的产品清单、设计信息以及 CAD 数据。



www.blum.com/rev1

服务概览

我们的服务贯穿从规划、设计到生产的整个过程。我们久经考验且便捷的服务体现在 REVEGO 乐藏®口袋门系列项目的方方面面。

规划、设计、产品选择

我们的产品配置工具可以帮助您快速、便捷地选择产品。您将从产品配置工具中获取经检验的产品清单、设计信息和精确的生产图纸。

结构

您可以将 REVEGO 乐藏®口袋门系列项目以各种 CAD 格式导出，以便您在设计软件中进一步开展工作。我们还与指定合作伙伴建立了接口，让您能在自己的设计软件中轻松地传输数据并完成项目。

订购

您可在产品配置工具中直接将产品清单传输给指定经销商的网上商店。在“我的项目”中轻松保存您的 REVEGO 乐藏®口袋门系列配置，并管理您的客户项目。

生产

我们的产品配置工具能够加快您的生产过程。您可以将设计结果 (BXF 格式) 传输到配有 EASYSTICK 的 MINIPRESS top 专业钻孔机上，或直接传输到您自己的数控机床。如果选择将数据传输到您自己的数控机床，您会在产品配置工具中得到专门处理好的 CAM 数据 (CAM DXF 或完整的 WOP 钻孔程序) 。这让数控机床上的生产流程更加快速和简便。



了解更多关于数字服务的信息：
www.blum.com/pcfg1

即刻免费注册，尽享数字服务。
www.blum.com/esvs1

应用与设计信息概览

REVEGO uno 单门应用 - 左单门或右单门应用



第 14 页

- 门板数量: 1
- 安装宽度 450 至 900 mm
- 内部设计柜体净宽 350 至 800 mm
- 门板宽度 442–898 mm

REVEGO uno + uno, 单门+单门组合应用



第 24 页

- 门板数量: 2
- 安装宽度 900 至 1,800 mm
- 内部设计柜体净宽 700 至 1,600 mm
- 门板宽度 442–898 mm

REVEGO duo 双门应用 - 左双门或右双门应用



第 34 页

- 门板数量: 2
- 安装宽度 900 至 1,500 mm
- 内部设计柜体净宽 750 至 1,350 mm
- 门板宽度 442 - 748 mm

应用与设计信息概览

REVEGO uno + duo, 单门+双门组合应用



第 46 页

- 门板数量: 3
- 安装宽度 1,350 - 2,400 mm
- 内部设计柜体净宽 1,100 至 2,150 mm
- 门板宽度 442 - 748 mm 或
  442 - 898 mm

REVEGO duo + duo, 双门+双门组合应用



第 64 页

- 门板数量: 4
- 安装宽度 1,800 至 3,000 mm
- 内部设计柜体净宽 1,500 至 2,700 mm
- 门板宽度 442 - 748 mm

观看安装视频:

www.blum.com/rev2

设计方案和产品选择

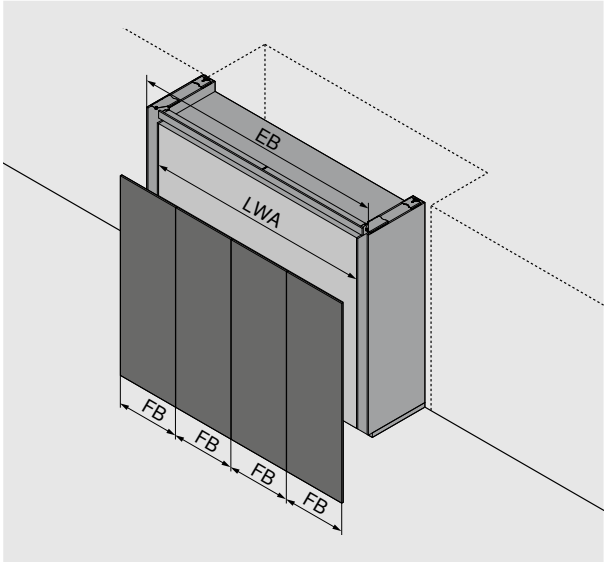

EB	安装宽度
LWA	内部设计柜体净宽
FB	门板宽度

全嵌式安装

从外到内的设计方案，整个柜体的固定安装宽度为 EB 。可用空间决定了安装宽度 EB、门板数量和门板宽度 FB，因此也是应用的首要选择因素。下一步是计算相应的五金件和应用中的柜体尺寸。

1.	2.	3.
内部柜体设计中的可用内嵌宽度是多少？	根据安装宽度 EB，确定需要的门板数量和门板宽度 FB。	在相应柜体的设计页面确定应用中的口袋柜体尺寸、门板突距 FU 和内部设计柜体净尺寸，从而进一步选择五金件。
内嵌宽度与口袋柜体中的安装宽度 EB 一致。	由此得出柜体类型。	

独立式安装

从内到外的设计方案着重于应用中的柜体宽度 KB 或柜体结构。要遮挡的柜体决定了需要的门板数量和门板宽度 FB，因此也决定了应用的首要选择。下一步是计算安装尺寸和相应的五金件。

1.	2.	3.
被遮挡的柜体宽度 KB 与应用中的哪个尺寸一致？	根据内部设计柜体净宽 LWA，确定需要的门板数量和门板宽度 FB。	在相应柜体的设计页面规划口袋柜体的尺寸和门板突距 FU，从而进一步选择五金件。
柜体宽度 KB 与内部设计柜体净宽 LWA 一致。	由此得出应用类型及其安装宽度 EB。	

门板宽度 FB 和门板数量

预定义门板宽度 FB 和门板数量的设计方案。预定义门板宽度 FB 和门板数量决定了应用的主要选择，并对整个应用的安装宽度起决定性作用。下一步是计算相应的五金件和应用中的柜体尺寸。

1.	2.	3.
选择了哪种门板宽度 FB 和哪种门板数量？	应用类型和所需的门板宽度 FB 加上侧边接缝决定了安装宽度。	在相应柜体的设计页面确定应用中的口袋柜体尺寸、门板突距 FU 和内部设计柜体净尺寸，从而进一步选择五金件。
门板数量决定了应用类型。		

设计方案和产品选择

上部

REVEGO uno 单门应用

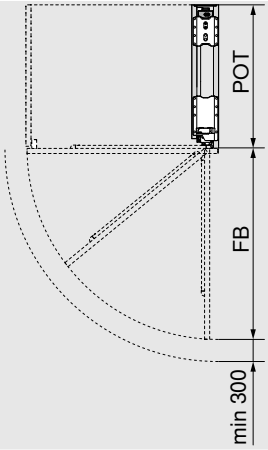

REVEGO duo 双门应用

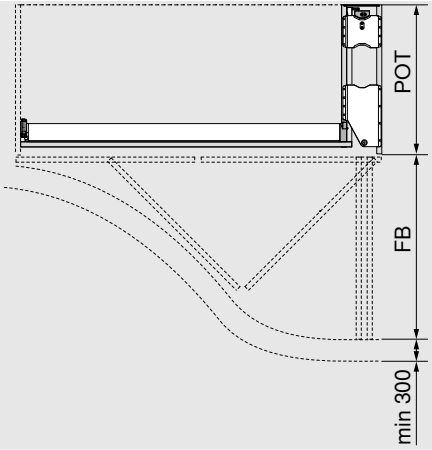

出于安全考虑，口袋柜体前方需要与相邻的元素保持一个最小间距!

FB + 至少 300 mm

FB 门板宽度

POT 口袋柜体深度

门板突距 FU

使用标准标称长度时，最小门板突距由标称长度、门板宽度和 TIP-ON 碰碰开缓冲距离 (AW) 计算得出（配有 TIP-ON 碰碰开的铰链支架轨道套装）。可通过裁切型材来按需调整门板突距 (FU)（最小 FU = 7 mm）。

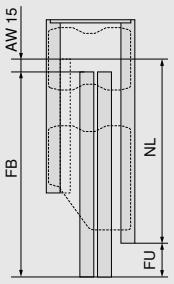

举例

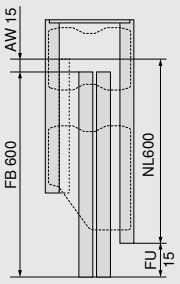

FU = FB + AW - NL

AW TIP-ON 碰碰开缓冲距离

FB 门板宽度

FU 门板突距

NL 标称长度

深度上的空间需求

纵深上的空间需求对应口袋柜体深度 (POT)，由标称长度 + 100 mm 再加上口袋柜体背板计算得出。

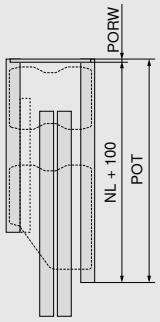

NL 标称长度

PORW 口袋柜体背板

POT 口袋柜体深度

提示

- 应用中的净尺寸（净宽 | 净高 | 净深）决定了可规划的最大内部结构尺寸
- 在组合应用中，首先设计最宽的门板
- 根据耐用性测试可知，手动操作力小于 70 N。
- 钻孔图、裁切尺寸和详细的产品清单可在产品配置工具中找到

加工

- 如需加工木质组件，则需要一台数控机床，或使用 Blum 百隆配有 **EASYSTICK** 的 **MINIPRESS top 专业钻孔机**
- 请注意，水平钻孔和附加的木件加工（例如顶部轨道高度）也需加工出来
- 建议用 **REVEGO 乐藏®口袋门系列**的量具组来钻取水平钻孔
- 关于裁切型材的计算和加工说明，请参见附录

更多安全指南请见:

www.blum.com/rev4

REVEGO uno 单门应用 - 左单门或右单门应用



空间需求			
安装尺寸 (mm)	**安装宽度 EB**	**安装高度 EH**	**安装深度 ET**
	450–900	1155–3012	573 以上
内部设计柜体净尺寸 (mm)	**内部设计柜体净宽 LWA**	**内部设计柜体最大高度 LHA**	**内部设计柜体最大深度 LTA**
	最大 800	最大 2,999	518 以上
口袋柜体尺寸 (mm)	**口袋柜体宽度 POB**	**口袋柜体高度 POH**	**口袋柜体深度 POT**
	100	1142–2999	553 以上
门板尺寸 (mm)	**门板宽度 FB**	**门板高度 FH**	**门板厚度 FD**
	442–898	1130–2980	18–26
门板重量 FG	每块门板最重 35 kg		

概览

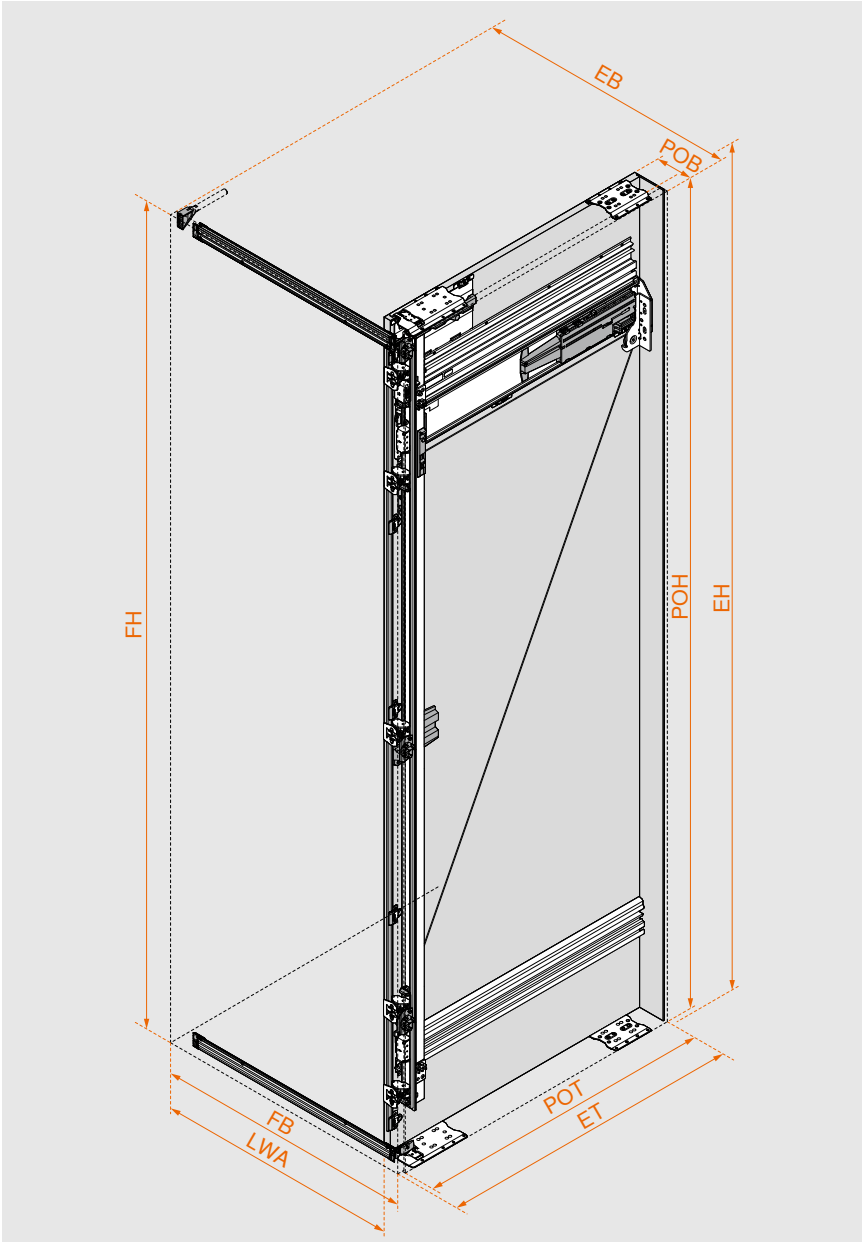

轻松选择五金件

使用产品配置工具，轻松获取正确的五金件和钻孔位置。

在每种产品配置工具中，您不仅会收到检查过的产品清单，还会收到生产图纸、木质组件和五金件的裁切清单、您设计软件的 3D CAD 数据以及 CAM 程序（包含在数控机床上直接加工所需的打孔信息）。

在产品配置工具中输入网页代码，点击短网址或扫描二维码。您还没有我们数字服务的登录账号？在此注册，即可免费登录。

网页代码 **DQIU7Y**

产品配置工具
www.blum.com/rev8

安装和调节
www.blum.com/rev5

配件概览

口袋柜体

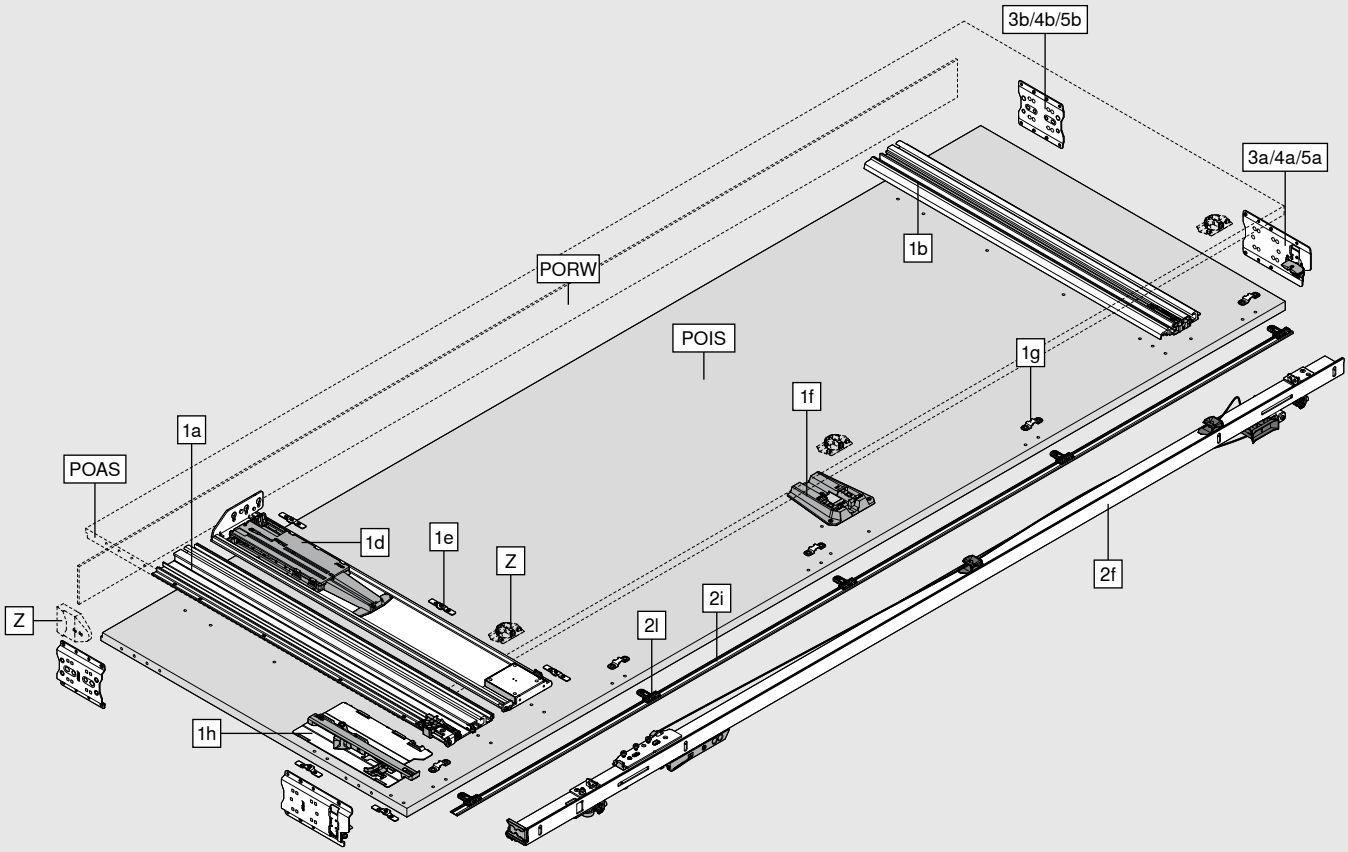

组成部分:	
1a	铰链支架轨道 顶部
1b	铰链支架轨道 底部
1d	口袋柜体 TIP-ON 碰碰开
1e	夹紧件
1f	口袋柜体 BLUMOTION 阻尼
1g	口袋装饰条卡槽
1h	BLUMATIC 自闭技术单元
2f	口袋支架
2i	口袋装饰条
2l	口袋装饰条固定件
3a/4a/5a	口袋柜体连接件 前部
3b/4b/5b	口袋柜体连接件 后部
Z	家电断电装置适配器
	防刮擦装置
POAS	口袋柜体外侧板
POIS	口袋五金侧侧板
PORW	口袋柜体背板

配件概览

门板

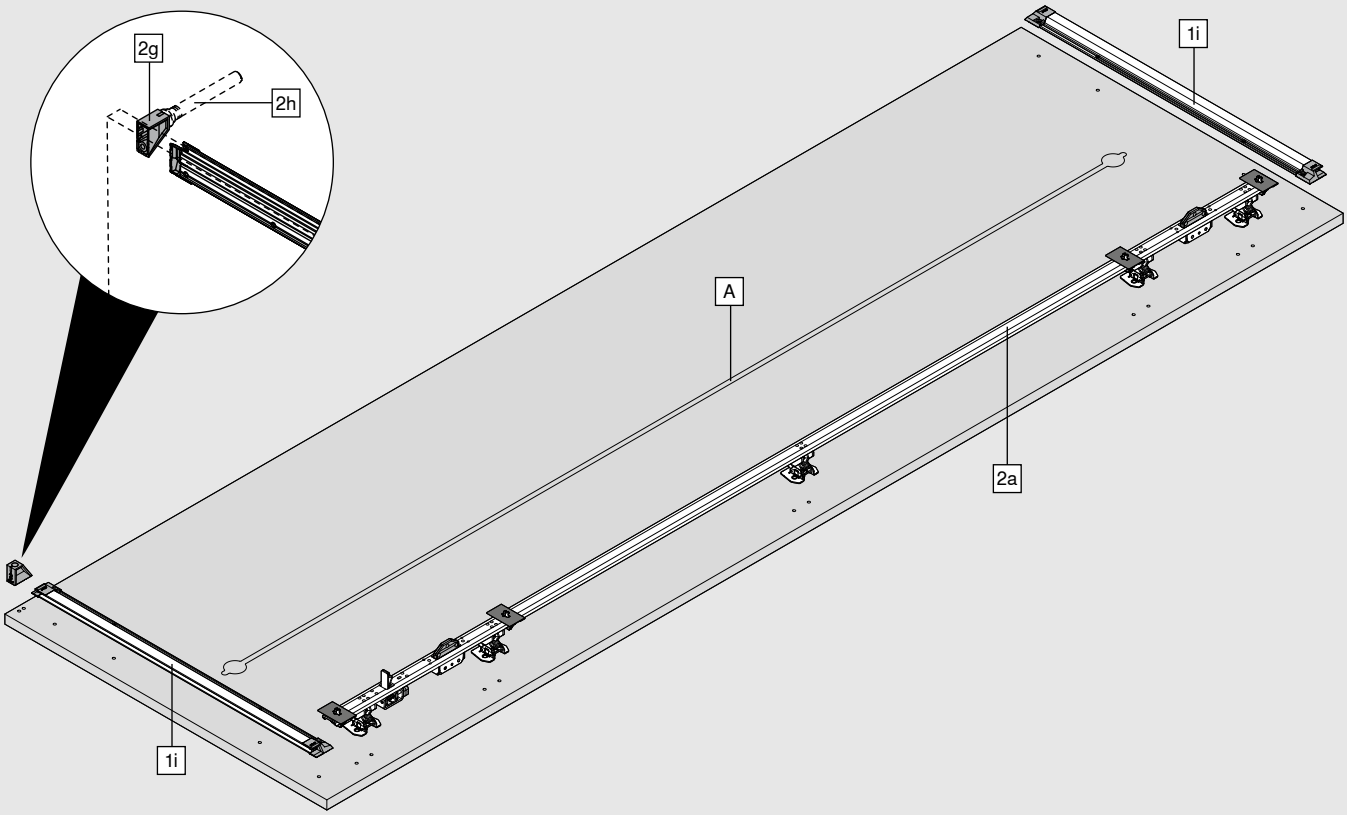

组成部分:

1i	门板稳定件
2a	铰链支架
2g	TIP-ON 碰碰开吸附件
2h	TIP-ON 碰碰开 含金属吸附片

A　建议至少使用一个最大安装高度不超过 3 mm 的拉直器。高度超过 3 mm 的拉直器不得用于口袋柜体。

订购信息

1	配有 TIP-ON 碰碰开的铰链支架轨道套装			
	标称长度 NL (mm)	最小口袋柜体深度 POT* (mm)	左	右
	450	550	801P450E.L3	801P450E.R3
	500	600	801P500E.L3	801P500E.R3
	600	700	801P600E.L3	801P600E.R3
	700	800	801P700E.L3	801P700E.R3
	800	900	801P800E.L3	801P800E.R3

* 所给数据不含口袋柜体背板。背板厚度至少 3 mm。铰链支架轨道和口袋柜体 TIP-ON 碰碰开的标称长度可按需进行裁切。

组成部分:		
1a	1 x	铰链支架轨道 顶部
1b	1 x	铰链支架轨道 底部
1d	1 x	口袋柜体 TIP-ON 碰碰开
1e	5 x	夹紧件
1f	1 x	口袋柜体 BLUMOTION 阻尼
1g	5 x	口袋装饰条卡槽
1h	1 x	BLUMATIC 自闭技术单元
1i	2 x	门板稳定件: 轨道包含堵头, 黑色阳极氧化处理

2	口袋支架套装		
	口袋柜体高度 (mm)	左	右
	1142–1356	801T1140.L3	801T1140.R3
	1357–1506	801T1350.L3	801T1350.R3
	1507–1656	801T1500.L3	801T1500.R3
	1657–1806	801T1650.L3	801T1650.R3
	1807–1956	801T1800.L3	801T1800.R3
	1957–2106	801T1950.L3	801T1950.R3
	2107–2256	801T2100.L3	801T2100.R3
	2257–2406	801T2250.L3	801T2250.R3
	2407–2556	801T2400.L3	801T2400.R3
	2557–2706	801T2550.L3	801T2550.R3
	2707–2856	801T2700.L3	801T2700.R3
	2857–2999	801T2850.L3	801T2850.R3

盖条须按需进行裁切

组成部分:		
2a	1 x	铰链支架, 黑色
2f	1 x	口袋支架
2g	1 x	TIP-ON 碰碰开吸附件
2h	1 x	TIP-ON 碰碰开, 含金属吸附片, 黑色
2i	1 x	口袋装饰条, 黑色阳极氧化处理
2l	3–5 x	口袋装饰条固定件
-	21 x	用于 1i、2a 和 2g 的系统螺丝, 6 x 14.5 mm, 黑色

订购信息

口袋柜体连接件套装					
3	带踢脚线的应用				
		口袋柜体侧板厚度 (mm)	颜色		
		15–19	黑色		801V505B
顶部 + 底部口袋柜体连接件: 口袋柜体连接件高度 10 mm, 适用于 0 - 6 mm 的接缝					
POVH 口袋柜体连接件高度					
组成部分:					
3a	2 x	口袋柜体连接件 前部			
3b	2 x	口袋柜体连接件 后部			

口袋柜体连接件套装					
4	不带踢脚线的应用				
		口袋柜体侧板厚度 (mm)	颜色	左	右
		15–19	黑色	801V605B.L1	801V605B.R1
顶部口袋柜体连接件: 口袋柜体连接件高度 10 mm, 适用于 0 - 6 mm 的接缝					
底部口袋柜体连接件: 口袋柜体连接件高度 3 mm, 适用于 7 - 13 mm 以上的接缝					
POVH 口袋柜体连接件高度					
组成部分:					
4a	2 x	口袋柜体连接件 前部			
4b	2 x	口袋柜体连接件 后部			

口袋柜体连接件套装					
5	台上柜应用				
		口袋柜体侧板厚度 (mm)	颜色	左	右
		15–19	黑色	801V705B.L3	801V705B.R3
顶部口袋柜体连接件: 口袋柜体连接件高度 10 mm, 适用于 0 - 6 mm 的接缝					
底部口袋柜体连接件: 口袋柜体连接件高度 3 mm, 适用于 3 - 6 mm 以上的接缝					
POVH 口袋柜体连接件高度					
组成部分:					
5a	2 x	口袋柜体连接件 前部			
5b	2 x	口袋柜体连接件 后部			

订购信息

Z	配件	
家电断电装置适配器		
		801ZG0BS
	仅适用于带电磁接触器的家电断电装置, 产品编号 3623011, Halemeier GmbH 公司 (www.halemeier.de)	
	免责声明: 对于该家电断电装置的功能, Blum 百隆公司不提供任何保证	
组成部分:		
1 x	触点开关座	
1 x	环形磁铁带金属吸附片	
4 x	沉头螺丝 M4x12 用于触点开关座	
2 x	平头螺丝 M4x5 用于触点开关座	
防刮擦装置		
	用于 23 mm 以上的门板厚度	801ZA00S
	门板厚度低于 23 mm 时, 可选配防刮擦装置作为门板保护	
组成部分:		
3 x	口袋柜体外侧防刮擦装置 (POAS)	
螺丝		
	系统螺丝 6 x 14.5 mm, 镀镍	661.1450.HG
	木工螺丝 4 x 35 mm, 镀镍	664.3500
口袋柜体连接件		
	口袋柜体连接件 后部, 口袋柜体连接件高度 (POVH) 10 mm	801V5002
口袋柜体连接件 (选配件) 用于缩进式基座		
EXPANDO T 薄门胀塞胀紧式 – 适用于薄门板		
	EXPANDO T 薄门胀塞胀紧式 - 单个	70T4532T
EXPANDO T 薄门胀塞胀紧式, 适用于薄门板 – 见第 81 页		
如果门板厚度小于 18 mm, 建议尝试柜门能否正常开合		
螺丝不包含在供货范围内		

设计

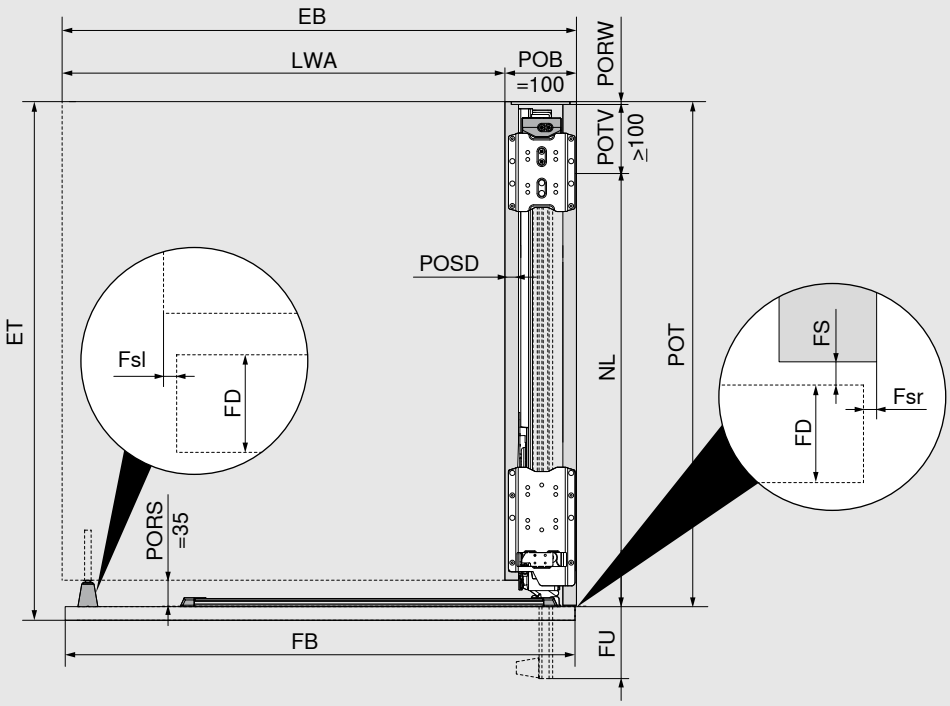

安装深度/口袋柜体深度
ET = POT + FS (2 mm) + FD
最小POT = NL + POTV (≥ 100 mm) + PORW (≥ 3 mm)
安装宽度/内部设计柜体净宽
EB = LWA + POB (100 mm)
FB = EB - Fsl - Fsr Fsl/Fsr = 1.0 – 4.0 mm
最大 NL = FB + 8 mm
FU = FB - NL + 15 mm （最小FU = 7 mm）
FD = 18 – 26 mm

- 可通过裁切型材来按需调整门板突距 (FU)。
- 为确保最佳功能，门板会在口袋柜体中略微倾斜。
- 独立式应用或在应用在操作台区域时，需采用门板盖侧板侧结构。
- 内部设计柜体净宽决定了柜体内部的最大宽度。
- 根据材料/稳定性，如果门板厚度小于 18 mm，建议尝试门板能否正常开合。

EB	安装宽度
ET	安装深度
Fsl	左侧接缝
Fsr	右侧接缝
FB	门板宽度
FD	门板厚度
FS	门板侧板接缝
FU	门板突距
LWA	内部设计柜体净宽
NL	标称长度
POB	口袋柜体宽度
POT	口袋柜体深度
PORS	口袋柜体侧板缩进
PORW	口袋柜体背板
POSD	口袋柜体侧板厚度
POTV	口袋五金预留深度

设计

侧面最小缝隙

相邻的口袋柜体

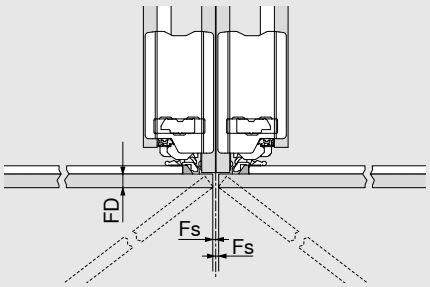

靠墙的/侧板盖面板侧的口袋柜体

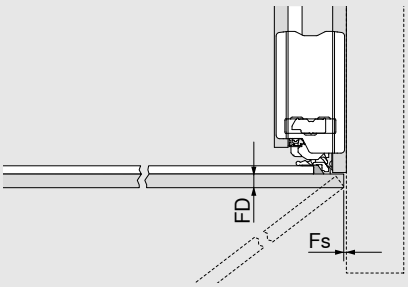

FD (mm)	最小 Fs (mm)
18 –20	2
20.1–23	2.5
23.1–26	3

对于独立应用, 面板侧面至少为 1 mm

FD 门板厚度

Fs 侧面接缝

安装高度, 门板高度

带踢脚线的应用

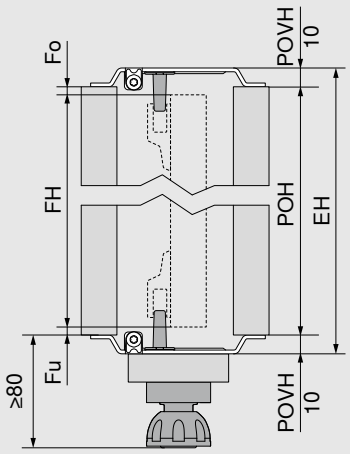

FH = POH - Fo - Fu

EH = POH + 顶部和底部 POVH

POVH 10 mm: 接缝 0 - 6 mm

- 安装口袋柜体时请注意倾斜角度!
- 与相邻的可移动元素的最小间距为 3 mm, 对于不可移动元素, 必须考虑 6 mm 的门板挂接行程
- 设计时必须考虑口袋柜体连接件高度
- 最小踢脚线高度 80 mm

EH 安装高度

Fo 上部接缝

Fu 下部接缝

FH 门板高度

POH 口袋柜体高度

POVH 口袋柜体连接件高度

缩进式踢脚线应用

额外的口袋柜体连接件 后部

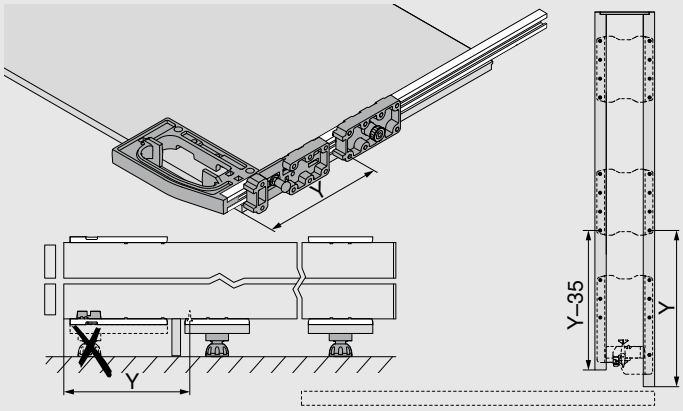

设计

安装高度, 门板高度

不带踢脚线的应用

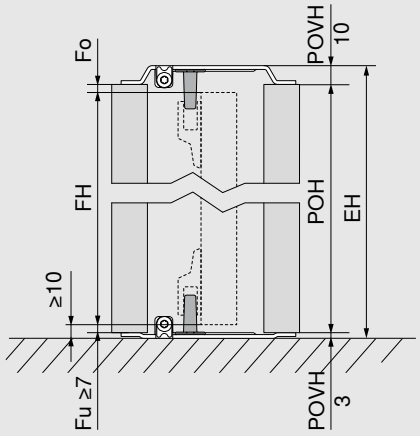

FH = POH - Fo - Fu

EH = POH + 顶部和底部 POVH

顶部 POVH 10 mm: 接缝 0 - 6 mm

底部 POVH 3 mm: 接缝 7 - 13 mm 以上

- 安装口袋柜体时请注意倾斜角度!
- 门板下边缘到地面或相邻的下方元素的最小间距为 10 mm
- 与相邻的可移动元素的最小间距为 3 mm, 对于不可移动元素, 必须考虑 6 mm 的门板挂接行程
- 设计时必须考虑口袋柜体连接件高度

EH 安装高度

Fo 上部接缝

Fu 下部接缝

FH 门板高度

POH 口袋柜体高度

POVH 口袋柜体连接件高度

安装高度, 门板高度

台上柜应用

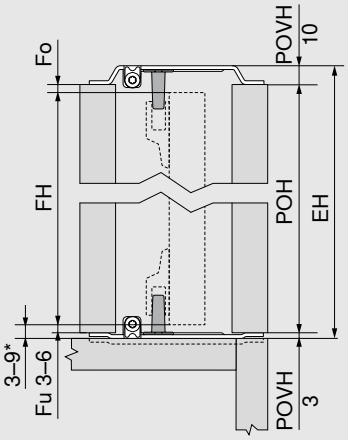

FH = POH - Fo - Fu

EH = POH + 顶部和底部 POVH

顶部 POVH 10 mm: 接缝 0 - 6 mm

底部 POVH 3 mm: 接缝 3 - 6 mm 以上

- 安装口袋柜体时请注意倾斜角度!
- 面板与相邻的下方带有齐平 面板/操作台区域的元素之间的最小间距为 3 mm
- 面板与相邻的下方元素和突出元素 (如突出的操作台区域) 之间的最小间距为 6 mm
- 与上方相邻的可移动元素的最小间距为 3 mm, 与上方相邻的不可移动元素的最小间距必须考虑 6 mm 的门板挂接行程
- 建议在边缘区域测试门板能否正常开合
- 设计时必须考虑口袋柜体连接件高度
- 门板与上下方相邻元素的间距由Fo/ Fu + POVH 组成

EH 安装高度

Fo 上部接缝

Fu 下部接缝

FH 门板高度

POH 口袋柜体高度

POVH 口袋柜体连接件高度

* 如果门板和相邻的下方元素之间的距离 < 6 mm, 则必须将口袋柜体连接件插入操作台区域

设计

台上柜每块门板的最大门板重量 (kg)

门板高度 FH (mm)	门板宽度 FB (mm)						
	450	500	550	600	650	700	750
1130–1349	22	20	18	16	15	14	13
1350–1499	23	21	19	18	17	16	15
1500–1649	25	23	21	19	18	17	16
1650–1803	27	25	23	21	20	19	18

提示

- 台上柜应用可规划的最大门板宽度为 750 mm
- 台上柜应用可规划的最大口袋柜体高度为 1,806 mm

内部设计柜体最大高度和深度

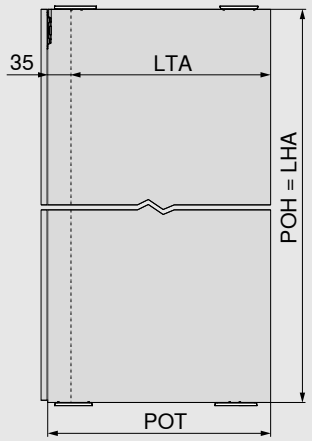

LHA = POH

LTA = POT - 35 mm

- 内部设计柜体最大高度/深度决定了最大内部结构高度/深度

LHA	内部设计柜体最大高度
LTA	内部设计柜体最大深度
POH	口袋柜体高度
POT	口袋柜体深度

REVEGO uno + uno, 单门+单门组合应用 - 左单门加右单门应用



空间需求			
安装尺寸 (mm)	**安装宽度 EB**	**安装高度 EH**	**安装深度 ET**
	900–1800	1155–3012	573 以上
内部设计柜体净尺寸 (mm)	**内部设计柜体净宽 LWA**	**内部设计柜体最大高度 LHA**	**内部设计柜体最大深度 LTA**
	最大 1,600	最大 2,999	518 以上
口袋柜体尺寸 (mm)	**口袋柜体宽度 POB**	**口袋柜体高度 POH**	**口袋柜体深度 POT**
	100	1142–2999	553 以上
门板尺寸 (mm)	**门板宽度 FB**	**门板高度 FH**	**门板厚度 FD**
	442–898	1130–2980	18–26
门板重量 FG	每块门板最重 35 kg		

概览

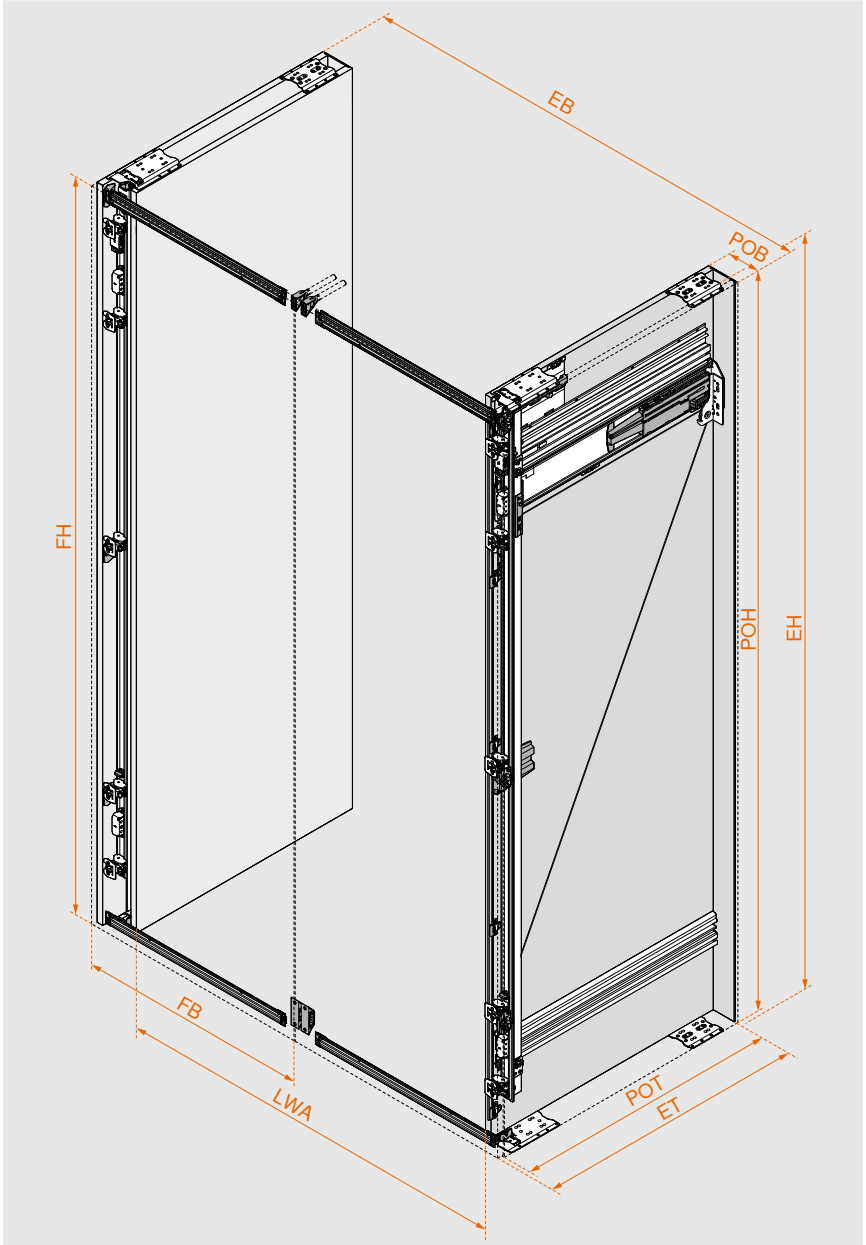

轻松选择五金件

使用产品配置工具, 轻松获取正确的五金件和钻孔位置。

在每种产品配置工具中, 您不仅会收到检查过的产品清单, 还会收到生产图纸、木质组件和五金件的裁切清单、您设计软件的 3D CAD 数据以及 CAM 程序 (包含在数控机床上直接加工所需的打孔信息)。

在产品配置工具中输入网页代码, 点击短网址或扫描二维码。您还没有我们数字服务的登录账号?在此注册, 即可免费登录。

网页代码 **DQDN1C**

产品配置工具
www.blum.com/rev9

安装和调节
www.blum.com/rev5

配件概览

口袋柜体

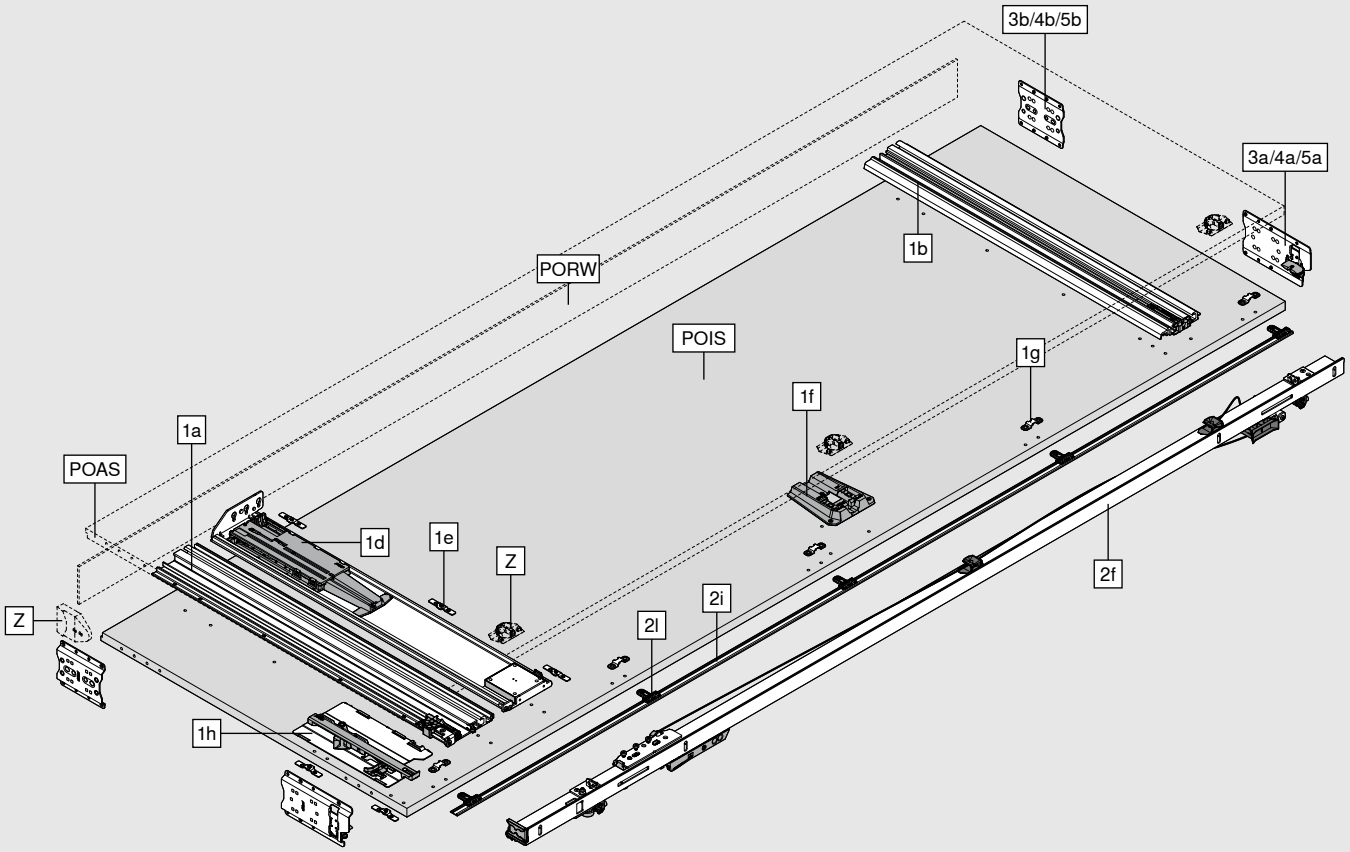

组成部分:	
1a	铰链支架轨道 顶部
1b	铰链支架轨道 底部
1d	口袋柜体 TIP-ON 碰碰开
1e	夹紧件
1f	口袋柜体 BLUMOTION 阻尼
1g	口袋装饰条卡槽
1h	BLUMATIC 自闭技术单元
2f	口袋支架
2i	口袋装饰条
2l	口袋装饰条固定件
3a/4a/5a	口袋柜体连接件 前部
3b/4b/5b	口袋柜体连接件 后部
Z	家电断电装置适配器
	防刮擦装置
POAS	口袋柜体外侧板
POIS	口袋五金侧侧板
PORW	口袋柜体背板

配件概览

门板

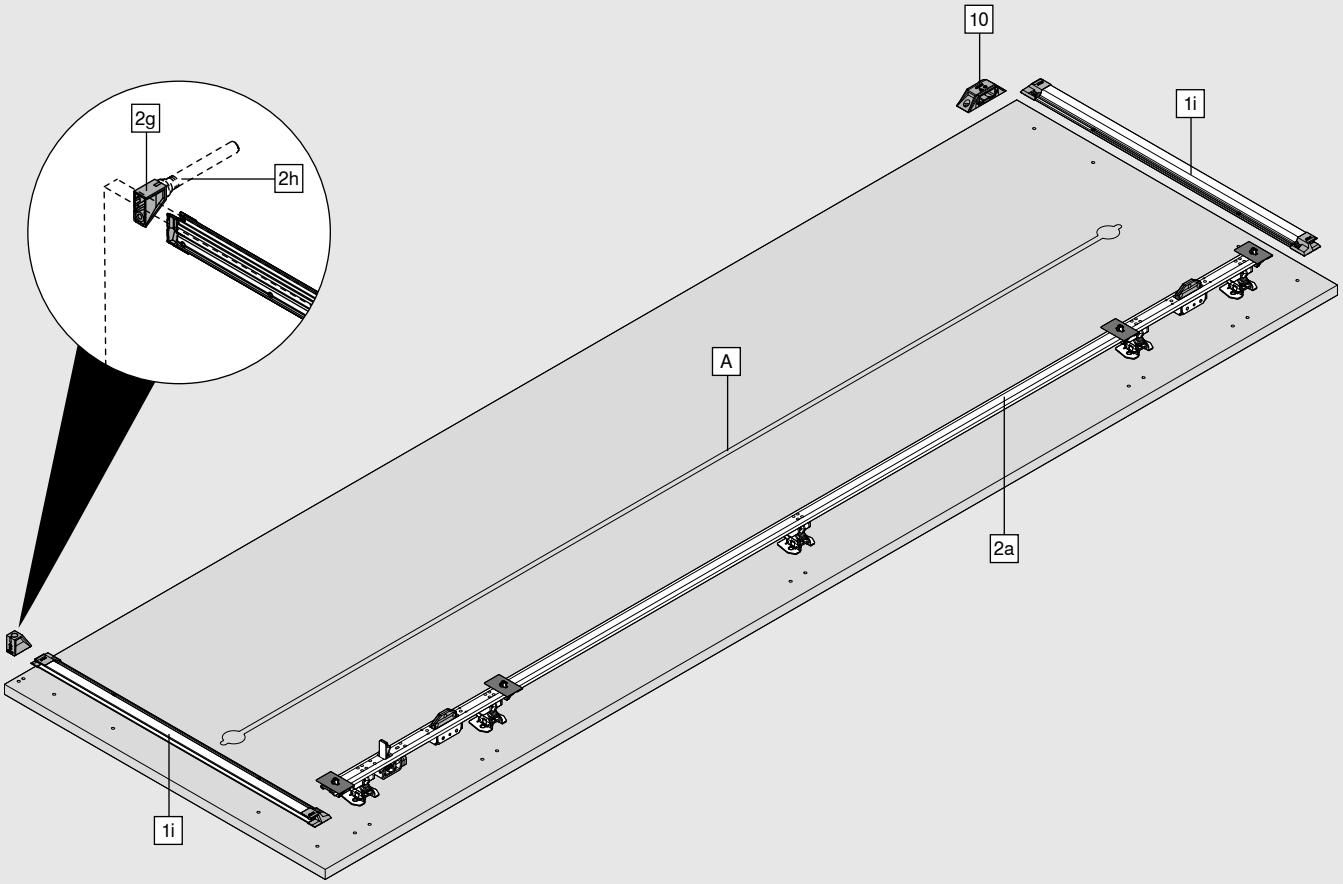

组成部分:

1i	门板稳定件
2a	铰链支架
2g	TIP-ON 碰碰开吸附件
2h	TIP-ON 碰碰开 含金属吸附片
10	门板吸附件

A 建议至少使用一个最大安装高度不超过 3 mm 的拉直器。高度超过 3 mm 的拉直器不得用于口袋柜体。

订购信息

1	配有 TIP-ON 碰碰开的铰链支架轨道套装			
	标称长度 NL (mm)	最小口袋柜体深度 POT* (mm)	左	右
	450	550	801P450E.L3	801P450E.R3
	500	600	801P500E.L3	801P500E.R3
	600	700	801P600E.L3	801P600E.R3
	700	800	801P700E.L3	801P700E.R3
	800	900	801P800E.L3	801P800E.R3

* 所给数据不含口袋柜体背板。背板厚度至少 3 mm。铰链支架轨道和口袋柜体 TIP-ON 碰碰开的标称长度可按需进行裁切。

组成部分:		
1a	1 x	铰链支架轨道 顶部
1b	1 x	铰链支架轨道 底部
1d	1 x	口袋柜体 TIP-ON 碰碰开
1e	5 x	夹紧件
1f	1 x	口袋柜体 BLUMOTION 阻尼
1g	5 x	口袋装饰条卡槽
1h	1 x	BLUMATIC 自闭技术单元
1i	2 x	门板稳定件: 轨道包含堵头, 黑色阳极氧化处理

左侧单门订购一套, 右侧单门订购一套

2	口袋支架套装			
	口袋柜体高度 (mm)		左	右
	1142–1356		801T1140.L3	801T1140.R3
	1357–1506		801T1350.L3	801T1350.R3
	1507–1656		801T1500.L3	801T1500.R3
	1657–1806		801T1650.L3	801T1650.R3
	1807–1956		801T1800.L3	801T1800.R3
	1957–2106		801T1950.L3	801T1950.R3
	2107–2256		801T2100.L3	801T2100.R3
	2257–2406		801T2250.L3	801T2250.R3
	2407–2556		801T2400.L3	801T2400.R3
	2557–2706		801T2550.L3	801T2550.R3
	2707–2856		801T2700.L3	801T2700.R3
	2857–2999		801T2850.L3	801T2850.R3

盖条须按需进行裁切

组成部分:		
2a	1 x	铰链支架, 黑色
2f	1 x	口袋支架
2g	1 x	TIP-ON 碰碰开吸附件
2h	1 x	TIP-ON 碰碰开, 含金属吸附片, 黑色
2i	1 x	口袋装饰条, 黑色阳极氧化处理
2l	3–5 x	口袋装饰条固定件
-	21 x	用于 1i、2a、2g 和 10 的系统螺丝, 6 x 14.5 mm, 黑色

左侧单门订购一套, 右侧单门订购一套

订购信息

口袋柜体连接件套装					
3	带踢脚线的应用				
	口袋柜体侧板厚度 (mm)		颜色		
	15–19		黑色		801V505B
顶部 + 底部口袋柜体连接件: 口袋柜体连接件高度 10 mm, 适用于 0 - 6 mm 的接缝					
POVH 口袋柜体连接件高度					
组成部分:					
3a	2 x	口袋柜体连接件 前部			
3b	2 x	口袋柜体连接件 后部			
单门订购一套					

口袋柜体连接件套装					
4	不带踢脚线的应用				
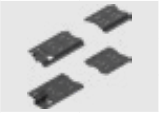	口袋柜体侧板厚度 (mm)		颜色	左	右
	15–19		黑色	801V605B.L1	801V605B.R1
顶部口袋柜体连接件: 口袋柜体连接件高度 10 mm, 适用于 0 - 6 mm 的接缝					
底部口袋柜体连接件: 口袋柜体连接件高度 3 mm, 适用于 7 - 13 mm 以上的接缝					
POVH 口袋柜体连接件高度					
组成部分:					
4a	2 x	口袋柜体连接件 前部			
4b	2 x	口袋柜体连接件 后部			
左侧单门订购一套, 右侧单门订购一套					

口袋柜体连接件套装					
5	台上柜应用				
	口袋柜体侧板厚度 (mm)		颜色	左	右
	15–19		黑色	801V705B.L3	801V705B.R3
顶部口袋柜体连接件: 口袋柜体连接件高度 10 mm, 适用于 0 - 6 mm 的接缝					
底部口袋柜体连接件: 口袋柜体连接件高度 3 mm, 适用于 3 - 6 mm 以上的接缝					
POVH 口袋柜体连接件高度					
组成部分:					
5a	2 x	口袋柜体连接件 前部			
5b	2 x	口袋柜体连接件 后部			
左侧单门订购一套, 右侧单门订购一套					

10	适用于单门+单门组合应用的安装套装	
	颜色	
	黑色	800ZA02S
组成部分:		
1 x	门板吸附件套装	

订购信息

Z	配件

家电断电装置适配器



801ZG0BS

仅适用于带电磁接触器的家电断电装置, 产品编号 3623011, Halemeier GmbH 公司 (www.halemeier.de)

免责声明: 对于该家电断电装置的功能, Blum 百隆公司不提供任何保证

组成部分:

1 x	触点开关座
1 x	环形磁铁带金属吸附片
4 x	沉头螺丝 M4x12 用于触点开关座
2 x	平头螺丝 M4x5 用于触点开关座

防刮擦装置



用于 23 mm 以上的门板厚度 — 801ZA00S

门板厚度低于 23 mm 时, 可选配防刮擦装置作为门板保护

组成部分:

3 x	口袋柜体外缘防刮擦装置

螺丝



系统螺丝 6 x 14.5 mm, 镀镍 — 661.1450.HG



木工螺丝 4 x 35 mm, 镀镍 — 664.3500

口袋柜体连接件



口袋柜体连接件 后部, 口袋柜体连接件高度 (POVH) 10 mm — 801V5002

口袋柜体连接件 (选配件) 用于缩进式基座

EXPANDO T 薄门胀塞胀紧式 – 适用于薄门板



EXPANDO T 薄门胀塞胀紧式 - 单个 — 70T4532T

EXPANDO T 薄门胀塞胀紧式, 适用于薄门板 – 见第 81 页

如果门板厚度小于 18 mm, 建议尝试柜门能否正常开合

螺丝不包含在供货范围内

设计

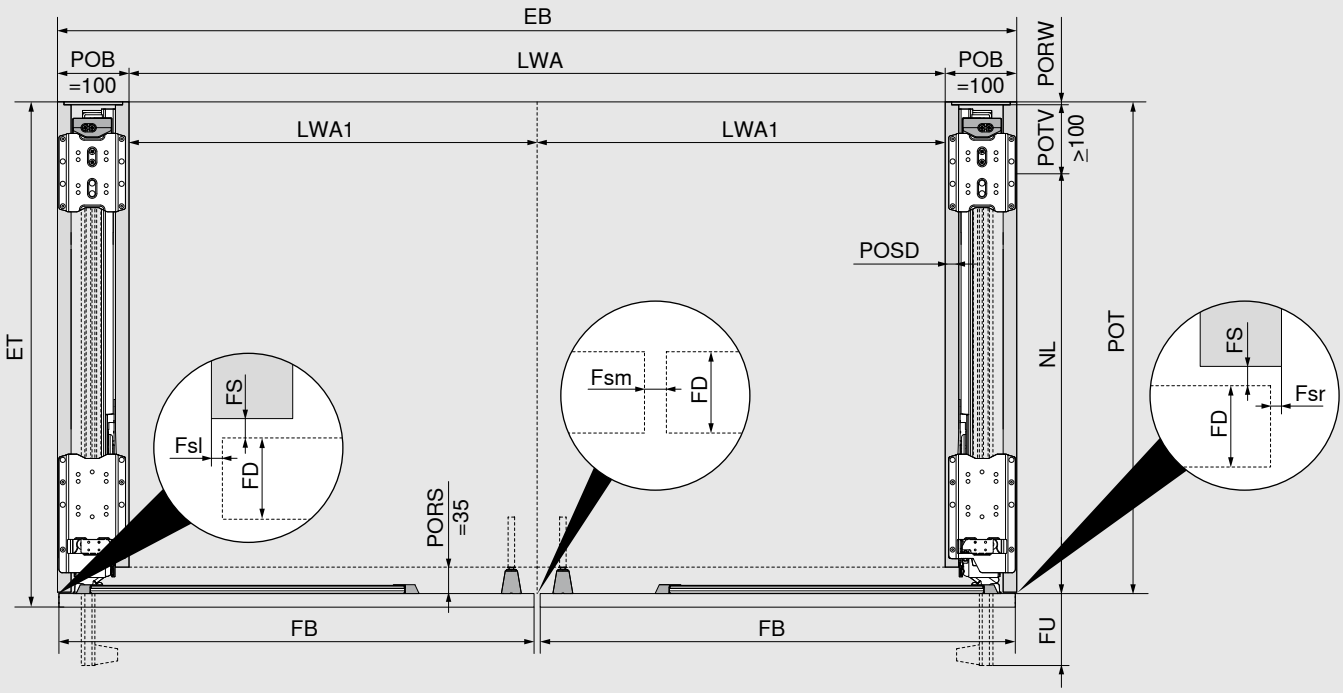

安装深度/口袋柜体深度
ET = POT + FS (2 mm) + FD
最小POT = NL + POTV (≥ 100 mm) + PORW (≥ 3 mm)
安装宽度/内部设计柜体净宽
EB = 2 x LWA1 + 2 x POB (100 + 100 mm)
FB = EB - Fsl - Fsr Fsl/Fsr = 1.0–4.0 mm; Fsm = 2.0–8.0 mm FD = 18 – 26 mm
最大 NL = FB + 8 mm
FU = FB - NL + 15 mm （最小FU = 7 mm）
FD = 18 – 26 mm

- 可通过裁切型材来按需调整门板突距 (FU)。
- 为确保最佳功能，门板会在口袋柜体中略微倾斜。
- 独立式应用或在应用在操作台区域时，需采用门板盖侧板侧结构。
- 内部设计柜体净宽决定了柜体内部的最大宽度。
- 根据材料/稳定性，如果门板厚度小于 18 mm，建议尝试门板能否正常开合。

EB	安装宽度
ET	安装深度
Fsl	左侧接缝
Fsr	右侧接缝
Fsm	中间接缝 (门板之间)
FB	门板宽度
FD	门板厚度
FS	门板侧板接缝
FU	门板突距
LWA	内部设计柜体净宽
LWA1	单门应用中的内部设计柜体净宽
NL	标称长度
POB	口袋柜体宽度
POT	口袋柜体深度
PORS	口袋柜体侧板缩进
PORW	口袋柜体背板
POSD	口袋柜体侧板厚度
POTV	口袋五金预留深度

设计

侧面最小缝隙

相邻的口袋柜体

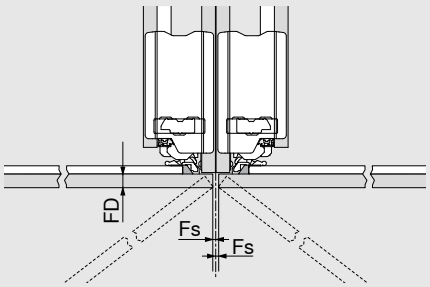

靠墙的/侧板盖面板侧的口袋柜体

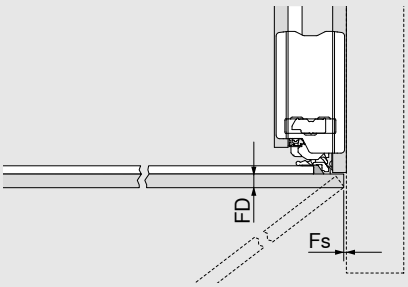

FD (mm)	最小Fs (mm)
18 –20	2
20.1–23	2.5
23.1–26	3

对于独立应用, 面板侧面至少为 1 mm

FD 门板厚度

Fs 侧面接缝

安装高度, 门板高度

带踢脚线的应用

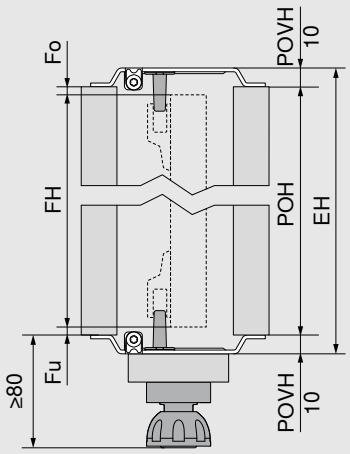

FH = POH - Fo - Fu

EH = POH + 顶部和底部 POVH

POVH 10 mm: 接缝 0 - 6 mm

- 安装口袋柜体时请注意倾斜角度!
- 与相邻的可移动元素的最小间距为 3 mm, 对于不可移动元素, 必须考虑 6 mm 的门板挂接行程
- 设计时必须考虑口袋柜体连接件高度
- 最小踢脚线高度 80 mm

EH 安装高度

Fo 上部接缝

Fu 下部接缝

FH 门板高度

POH 口袋柜体高度

POVH 口袋柜体连接件高度

缩进式踢脚线应用

额外的口袋柜体连接件 后部

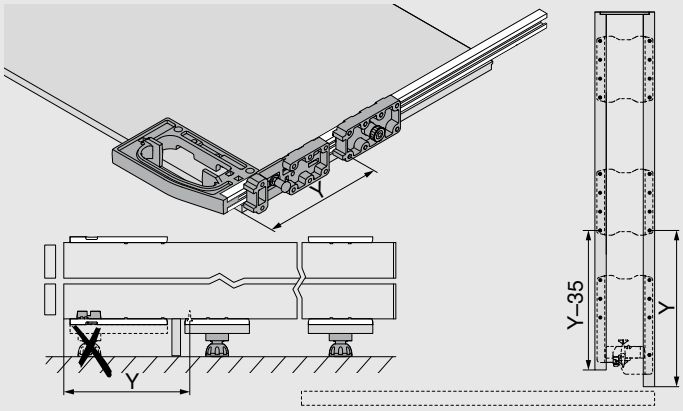

设计

安装高度, 门板高度

不带踢脚线的应用

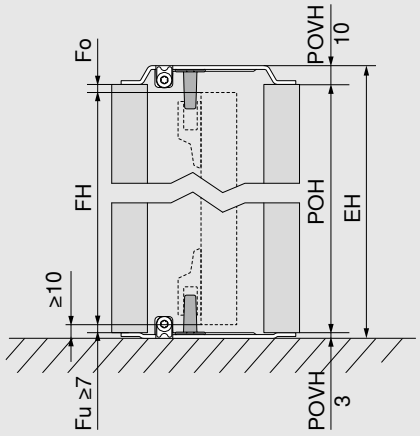

FH = POH - Fo - Fu

EH = POH + 顶部和底部 POVH

顶部 POVH 10 mm: 接缝 0 - 6 mm

底部 POVH 3 mm: 接缝 7 - 13 mm 以上

- 安装口袋柜体时请注意倾斜角度!
- 门板下边缘到地面或相邻的下方元素的最小间距为 10 mm
- 与相邻的可移动元素的最小间距为 3 mm, 对于不可移动元素, 必须考虑 6 mm 的门板挂接行程
- 设计时必须考虑口袋柜体连接件高度

EH 安装高度

Fo 上部接缝

Fu 下部接缝

FH 门板高度

POH 口袋柜体高度

POVH 口袋柜体连接件高度

安装高度, 门板高度

台上柜应用

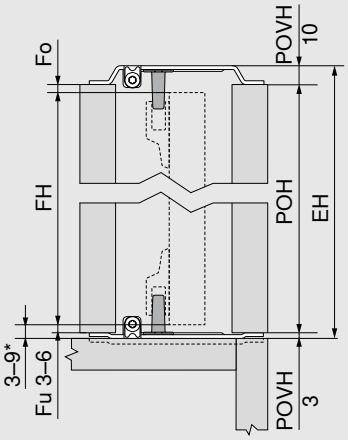

FH = POH - Fo - Fu

EH = POH + 顶部和底部 POVH

顶部 POVH 10 mm: 接缝 0 - 6 mm

底部 POVH 3 mm: 接缝 3 - 6 mm 以上

- 安装口袋柜体时请注意倾斜角度!
- 面板与相邻的下方带有齐平 面板/操作台区域的元素之间的最小间距为 3 mm
- 面板与相邻的下方元素和突出元素 (如突出的操作台区域) 之间的最小间距为 6 mm
- 与上方相邻的可移动元素的最小间距为 3 mm, 与上方相邻的不可移动元素的最小间距必须考虑 6 mm 的门板挂接行程
- 建议在边缘区域测试门板能否正常开合
- 设计时必须考虑口袋柜体连接件高度
- 门板与上下方相邻元素的间距由Fo/ Fu + POVH 组成

EH 安装高度

Fo 上部接缝

Fu 下部接缝

FH 门板高度

POH 口袋柜体高度

POVH 口袋柜体连接件高度

* 如果门板和相邻的下方元素之间的距离 < 6 mm, 则必须将口袋柜体连接件插入操作台区域

设计

台上柜每块门板的最大门板重量 (kg)

门板高度 FH (mm)	门板宽度 FB (mm)						
	450	500	550	600	650	700	750
1130–1349	22	20	18	16	15	14	13
1350–1499	23	21	19	18	17	16	15
1500–1649	25	23	21	19	18	17	16
1650–1803	27	25	23	21	20	19	18

提示

- 台上柜应用可规划的最大门板宽度为 750 mm
- 台上柜应用可规划的最大口袋柜体高度为 1,806 mm

内部设计柜体最大高度和深度

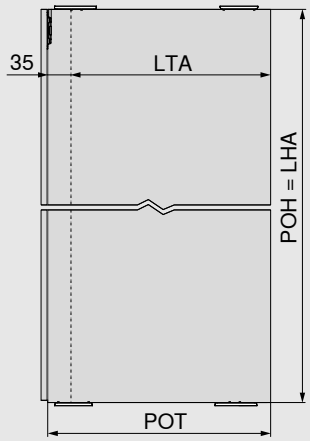

LHA = POH

LTA = POT - 35 mm

- 口袋柜体设计的净高/净深决定了内部设计的最大高度/深度

LHA	内部设计柜体最大高度
LTA	内部设计柜体最大深度
POH	口袋柜体高度
POT	口袋柜体深度

门板吸附件

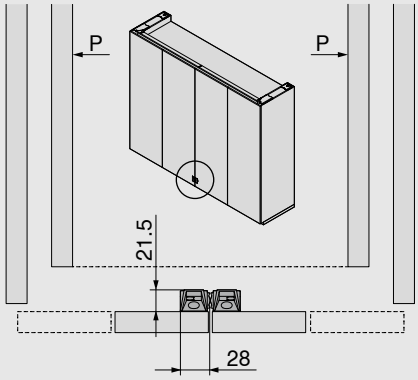

- 单门+双门组合应用、单门+单门组合应用，双门+双门组合应用

P	口袋柜体

REVEGO duo 双门应用 - 左双门或右双门应用



空间需求

安装尺寸 (mm)	**安装宽度 EB**	**安装高度 EH**	**安装深度 ET**
	900–1500	1155–3012	573 以上
内部设计柜体净尺寸 (mm)	**内部设计柜体净宽 LWA**	**内部设计柜体最大高度 LHA**	**内部设计柜体最大深度 LTA**
	最大 1,350	最大 2,884	483 以上
口袋柜体尺寸 (mm)	**口袋柜体宽度 POB**	**口袋柜体高度 POH**	**口袋柜体深度 POT**
	150	1142–2999	553 以上
门板尺寸 (mm)	**门板宽度 FB**	**门板高度 FH**	**门板厚度 FD**
	442–748	1130–2980	18–26
门板重量 FG	每块门板最重 35 kg		

概览

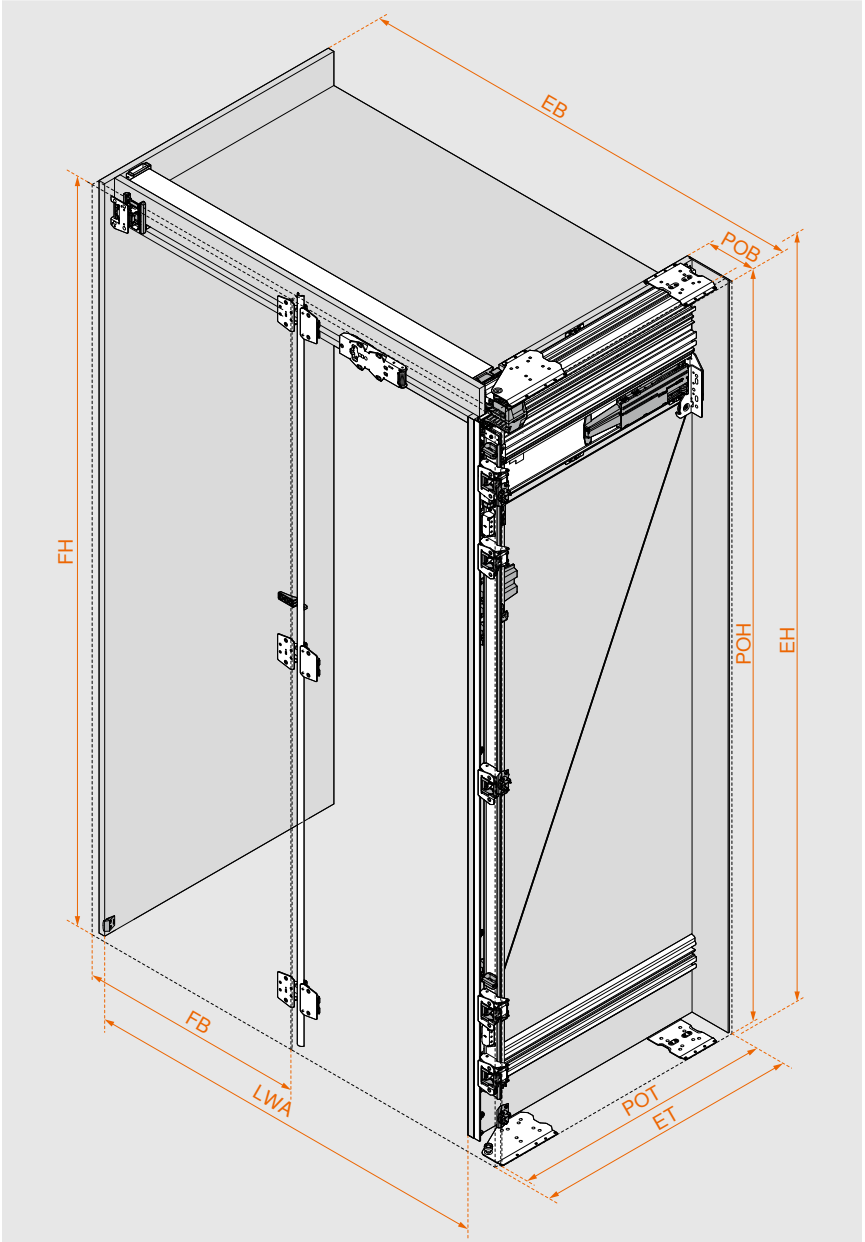

轻松选择五金件

使用产品配置工具，轻松获取正确的五金件和钻孔位置。

在每种产品配置工具中，您不仅会收到检查过的产品清单，还会收到生产图纸、木质组件和五金件的裁切清单、您设计软件的 3D CAD 数据以及 CAM 程序（包含在数控机床上直接加工所需的打孔信息）。

在产品配置工具中输入网页代码，点击短网址或扫描二维码。您还没有我们数字服务的登录账号？在此注册，即可免费登录。

网页代码 **DQITIM**

产品配置工具
www.blum.com/rev10

安装和调节
www.blum.com/rev6

配件概览

口袋柜体

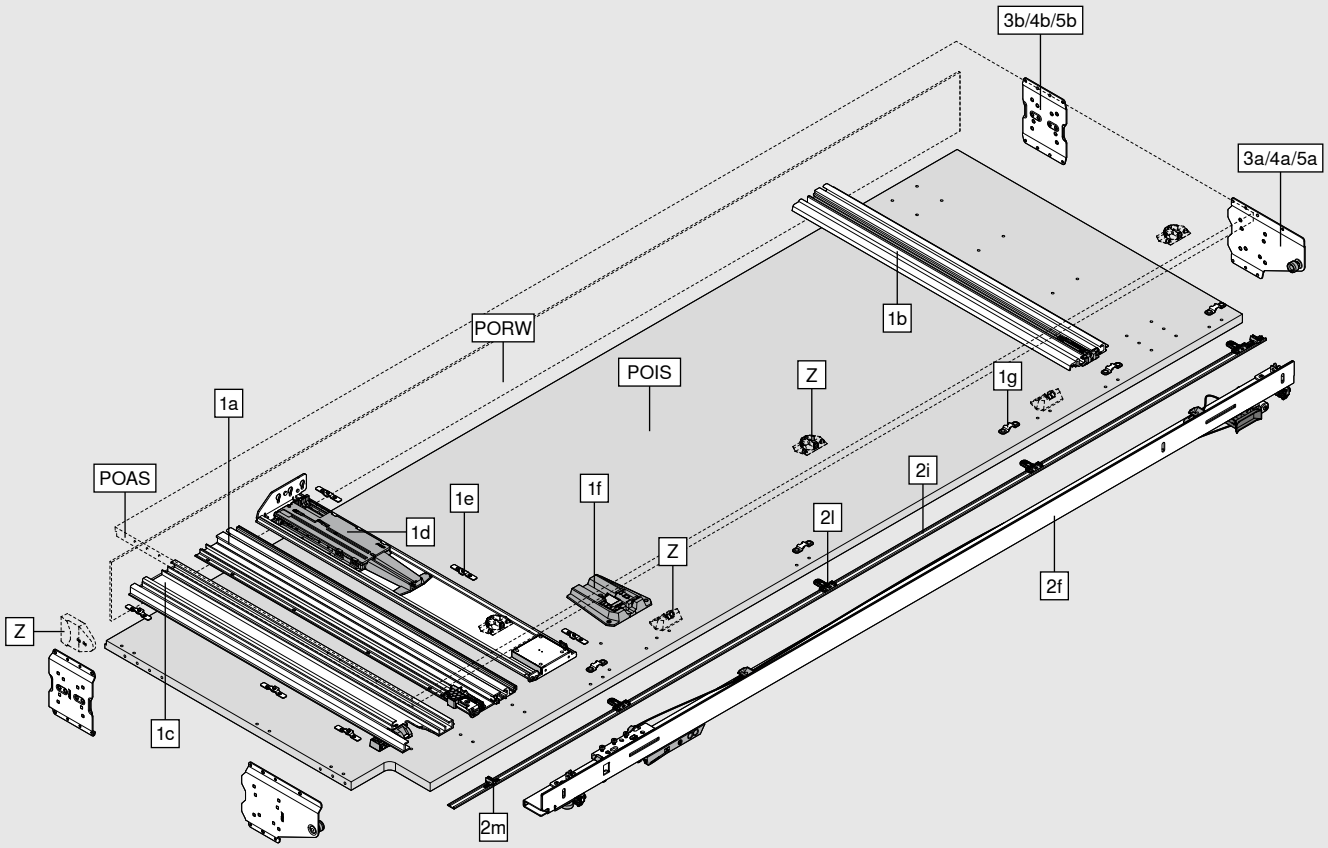

组成部分:	
1a	铰链支架轨道 顶部
1b	铰链支架轨道 底部
1c	滚轮轨道
1d	口袋柜体 TIP-ON 碰碰开
1e	夹紧件
1f	口袋柜体 BLUMOTION 阻尼
1g	口袋装饰条卡槽
2f	口袋支架
2i	口袋装饰条
2l	口袋装饰条固定件
2m	口袋装饰条支撑件
3a/4a/5a	口袋柜体连接件 前部
3b/4b/5b	口袋柜体连接件 后部
Z	家电断电装置适配器
	防刮擦装置
POAS	口袋柜体外侧板
POIS	口袋五金侧侧板
PORW	口袋柜体背板

配件概览

门板

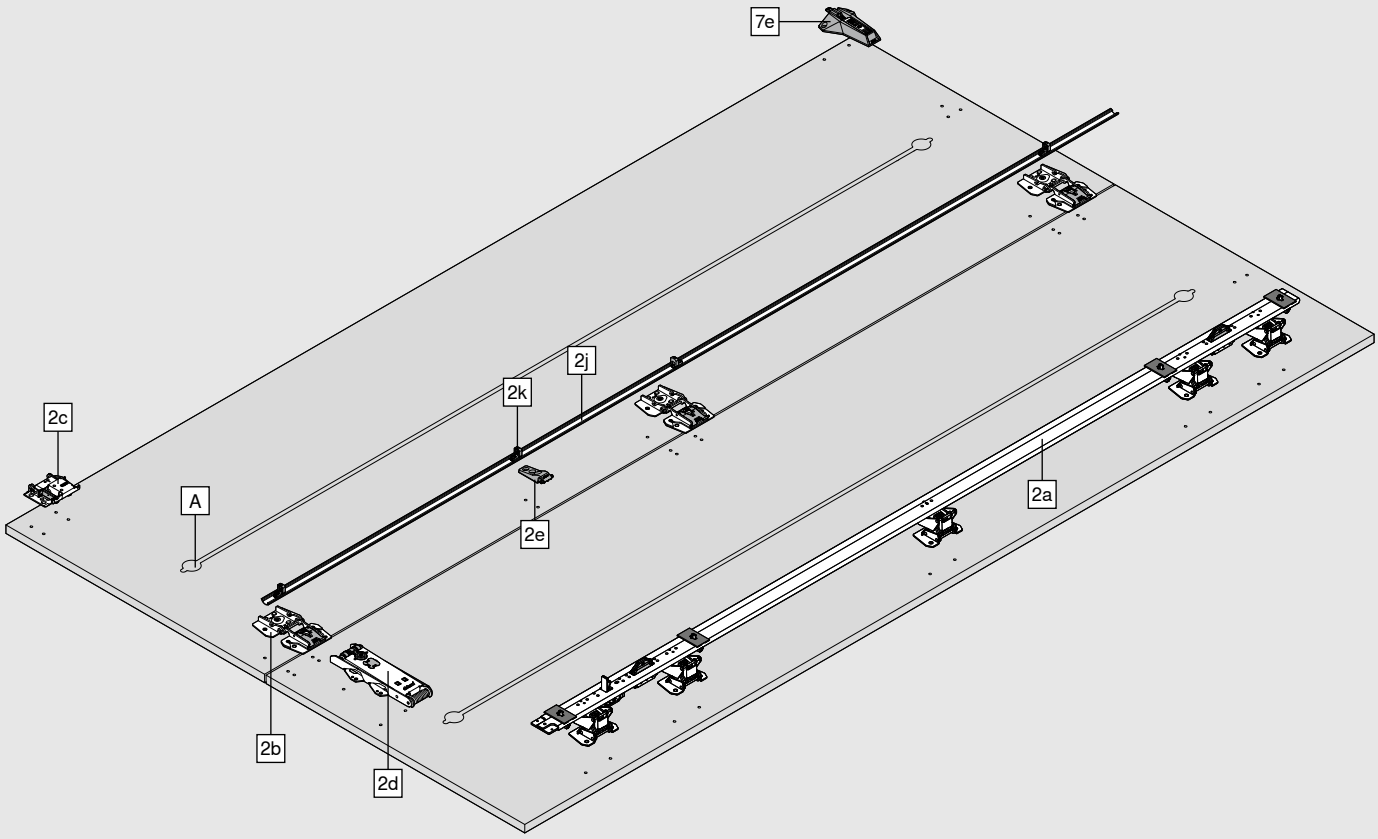

组成部分:

2a	铰链支架
2b	中央铰链
2c	滚轮连接件
2d	门板 TIP-ON 碰碰开
2e	门板盖条支撑件
2j	门板盖条
2k	门板盖条固定件
7e	门板吸附件用于侧板盖门板侧

A 建议每块门板至少使用一个最大高度为 20 mm 的拉直器。两块折叠状态下的门板之间的缝隙为 20 mm。

配件概览

顶部轨道

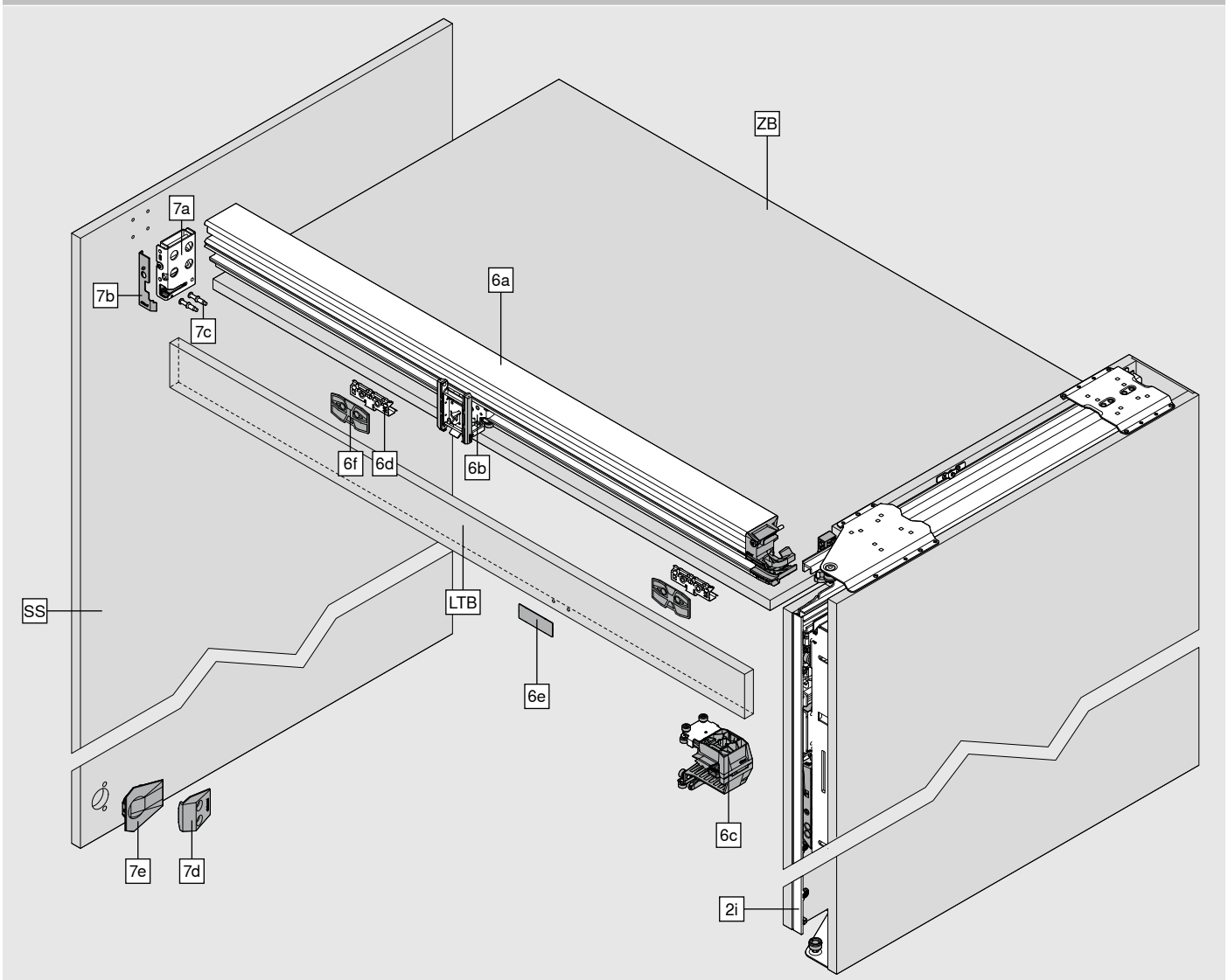

组成部分:	
2i	口袋装饰条
6a	顶部轨道
6b	滚轮
6c	滚轮引导件
6d	顶部轨道装饰板固定件
6e	金属吸附片
6f	垫片
7a	顶部轨道固定件
7b	顶部轨道固定件装饰盖
7c	顶部轨道固定件螺栓
7d	门板吸附件用于门板盖侧板侧
7e	门板吸附件用于侧板盖门板侧
SS	可选的门板盖侧板侧
ZB	柜体层板
LTB	顶部轨道装饰板

订购信息

1	配有 TIP-ON 碰碰开的铰链支架轨道套装			
	标称长度 NL (mm)	最小口袋柜体深度 POT* (mm)	左	右
	450	550	802P450D.L3	802P450D.R3
	525	625	802P525D.L3	802P525D.R3
	600	700	802P600D.L3	802P600D.R3
	675	775	802P675D.L3	802P675D.R3
	750	850	802P750D.L3	802P750D.R3

* 所给数据不含口袋柜体背板。背板厚度至少 3 mm。铰链支架轨道、滚轮轨道以及口袋柜体 TIP-ON 碰碰开的标称长度可按需进行裁切。

组成部分:		
1a	1 x	铰链支架轨道 顶部
1b	1 x	铰链支架轨道 底部
1c	1 x	滚轮轨道
1d	1 x	口袋柜体 TIP-ON 碰碰开
1e	6 x	夹紧件
1f	1 x	口袋柜体 BLUMOTION 阻尼
1g	5 x	口袋装饰条卡槽

2	口袋支架套装带 TIP-ON 碰碰开		
	口袋柜体高度 (mm)	左	右
	1142–1356	802T1140.L3	802T1140.R3
	1357–1506	802T1350.L3	802T1350.R3
	1507–1656	802T1500.L3	802T1500.R3
	1657–1806	802T1650.L3	802T1650.R3
	1807–1956	802T1800.L3	802T1800.R3
	1957–2106	802T1950.L3	802T1950.R3
	2107–2256	802T2100.L3	802T2100.R3
	2257–2406	802T2250.L3	802T2250.R3
	2407–2556	802T2400.L3	802T2400.R3
	2557–2706	802T2550.L3	802T2550.R3
	2707–2856	802T2700.L3	802T2700.R3
	2857–2999	802T2850.L3	802T2850.R3

盖条须按需进行裁切

组成部分:		
2a	1 x	铰链支架
2b	3 x	中央铰链
2c	1 x	滚轮连接件
2d	1 x	门板 TIP-ON 碰碰开
2e	1 x	门板盖条支撑件
2f	1 x	口袋支架
2i	1 x	口袋装饰条, 黑色阳极氧化处理
2j	1 x	门板盖条, 黑色阳极氧化处理
2k	4 x	门板盖条固定件
2l	2–4 x	口袋装饰条固定件
2m	1 x	口袋装饰条支撑件

订购信息

口袋柜体连接件套装					
3	带踢脚线的应用				
		口袋柜体侧板厚度 (mm)	颜色		
		15–17	黑色		802V560B
		18–19	黑色		802V580B
顶部 + 底部口袋柜体连接件: 口袋柜体连接件高度 10 mm, 适用于 0 - 6 mm 的接缝					
POVH 口袋柜体连接件高度					
组成部分:					
3a	2 x	口袋柜体连接件 前部			
3b	2 x	口袋柜体连接件 后部			

口袋柜体连接件套装					
4	不带踢脚线的应用				
		口袋柜体侧板厚度 (mm)	颜色	左	右
		15–17	黑色	802V660B.L1	802V660B.R1
		18–19	黑色	802V680B.L1	802V680B.R1
顶部口袋柜体连接件: 口袋柜体连接件高度 10 mm, 适用于 0 - 6 mm 的接缝					
底部口袋柜体连接件: 口袋柜体连接件高度 3 mm, 适用于 7 - 13 mm 以上的接缝					
POVH 口袋柜体连接件高度					
组成部分:					
4a	2 x	口袋柜体连接件 前部			
4b	2 x	口袋柜体连接件 后部			

口袋柜体连接件套装					
5	台上柜应用				
		口袋柜体侧板厚度 (mm)	颜色	左	右
		15–17	黑色	802V760B.L3	802V760B.R3
		18–19	黑色	802V780B.L3	802V780B.R3
顶部口袋柜体连接件: 口袋柜体连接件高度 10 mm, 适用于 0 - 6 mm 的接缝					
底部口袋柜体连接件: 口袋柜体连接件高度 3 mm, 适用于 3 - 6 mm 以上的接缝					
POVH 口袋柜体连接件高度					
组成部分:					
5a	2 x	口袋柜体连接件 前部			
5b	2 x	口袋柜体连接件 后部			

6	顶部轨道套装				
		双门应用 LWA (mm)	颜色	左	右
		1050	黑色阳极氧化处理	802L1050DL3	802L1050DR3
		1200	黑色阳极氧化处理	802L1200DL3	802L1200DR3
		1250	黑色阳极氧化处理	802L1250DL3	802L1250DR3
		1350	黑色阳极氧化处理	802L1350DL3	802L1350DR3
顶部轨道可按需进行裁切。					
LWA 内部设计柜体净宽					
组成部分:					
6a	1 x	顶部轨道			
6b	1 x	滚轮			
6c	1 x	滚轮引导件			
6d	2 x	顶部轨道装饰板固定件			
6e	1 x	金属吸附片, 黑色			
6f	2 x	垫片			

订购信息

7	一个双门应用的安装套装		
	颜色	左	右
	黑色	802M0002.L2	802M0002.R2
组成部分:			
7a	1 x	顶部轨道固定件	
7b	1 x	顶部轨道固定件装饰盖	
7c	2 x	顶部轨道固定件螺栓	
7d	1 x	门板吸附件用于门板盖侧板侧 (可根据安装情况选择)	
7e	1 x	门板吸附件用于侧板盖门板侧, 含门板吸附件底座 (可根据安装情况选择)	

Z	配件	
家电断电装置适配器		
		802ZG0CS
	仅适用于带电磁接触器的家电断电装置, 产品编号 3623011, Halemeier GmbH 公司 (www.halemeier.de)	
	免责声明: 对于该家电断电装置的功能, Blum 百隆公司不提供任何保证	
组成部分:		
1 x	触点开关座	
1 x	环形磁铁带金属吸附片	
4 x	沉头螺丝 M4x12 用于触点开关座	
2 x	平头螺丝 M4x5 用于触点开关座	
防刮擦装置		
	用于 23 mm 以上的门板厚度	802ZA00S
	门板厚度低于 23 mm 时, 可选配防刮擦装置作为门板保护	
组成部分:		
3 x	口袋柜体外缘防刮擦装置	
2 x	口袋五金侧侧板防刮擦装置	
螺丝		
	系统螺丝 6 x 14.5 mm, 镀镍	661.1450.HG
	木工螺丝 4 x 35 mm, 镀镍	664.3500
口袋柜体连接件		
	口袋柜体连接件 后部, 口袋柜体连接件高度 (POVH) 10 mm	802V5002
口袋柜体连接件 (选配件) 用于缩进式基座		
EXPANDO T 薄门胀塞胀紧式 – 适用于薄门板		
	EXPANDO T 薄门胀塞胀紧式 - 单个	70T4532T
EXPANDO T 薄门胀塞胀紧式, 适用于薄门板 – 见第 81 页		
如果门板厚度小于 18 mm, 建议尝试柜门能否正常开合		
螺丝不包含在供货范围内		

设计

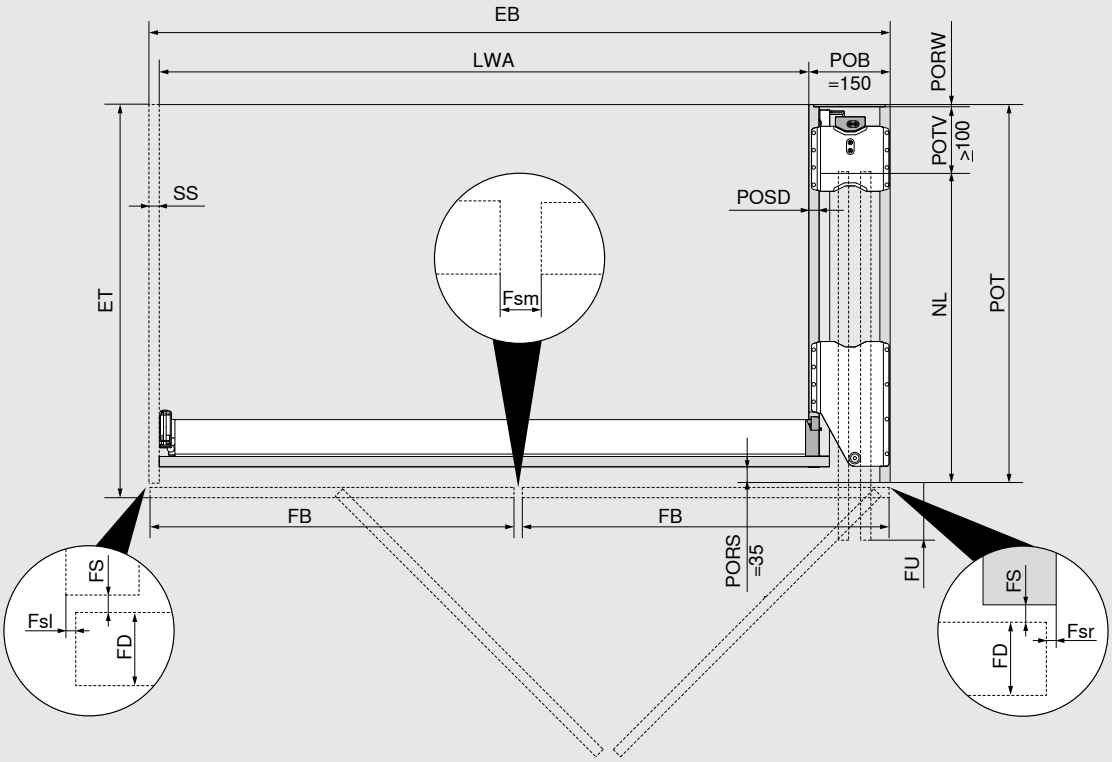

安装宽度/内部设计柜体净宽
无门板盖侧板侧: EB = LWA + POB (150 mm)
有门板盖侧板侧: EB = LWA + POB (150 mm) + SS
门板宽度/门板突距
FB = (EB - Fsl - Fsm - Fsr): 2 (门板) Fsl/Fsr = 1.0–4.0 mm; Fsm = 2.0–8.0 mm
最大 NL = FB + 8 mm
FU = FB - NL + 15 mm （最小FU = 7 mm）
安装深度/口袋柜体深度
ET = POT + FS (2 mm) + FD
FD = 18 – 26 mm
最小POT = NL + POTV (≥ 100 mm) + PORW (≥ 3 mm)
POSD = 15 – 19 mm

- 可通过裁切型材来按需调整门板突距 (FU)。
- 为确保最佳功能，门板会在口袋柜体中略微倾斜。
- 内部设计柜体净宽决定了柜体内部的最大宽度。
- 根据材料/稳定性，如果门板厚度小于 18 mm，建议尝试门板能否正常开合。

EB	安装宽度
ET	安装深度
Fsl	左侧接缝
Fsr	右侧接缝
Fsm	中间接缝 (门板之间)
FB	门板宽度
FD	门板厚度
FS	门板侧板接缝
FU	门板突距
LWA	内部设计柜体净宽
NL	标称长度
POB	口袋柜体宽度
POT	口袋柜体深度
PORS	口袋柜体侧板缩进
PORW	口袋柜体背板
POSD	口袋柜体侧板厚度
POTV	口袋五金预留深度
SS	门板盖侧板侧 (可选)

设计

侧面最小缝隙

相邻的口袋柜体

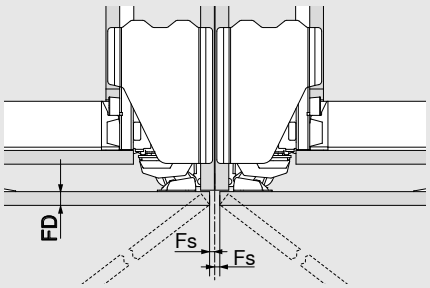

靠墙的/侧板盖面板侧的口袋柜体

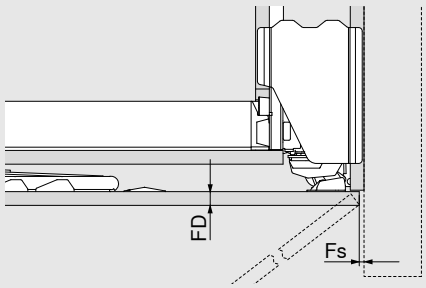

FD (mm)	最小Fs (mm)
18 –20	2
20.1–23	2.5
23.1–26	3

对于独立应用，面板侧面至少为 1 mm

FD 门板厚度

Fs 侧面接缝

安装高度，门板高度

带踢脚线的应用

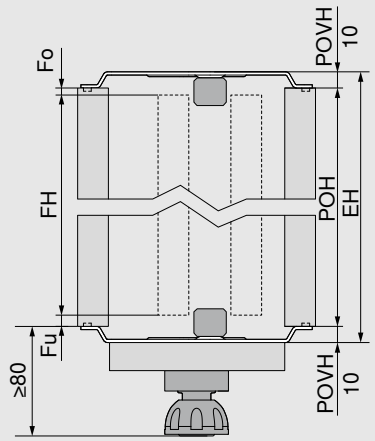

FH = POH - Fo - Fu

EH = POH + 顶部和底部 POVH

POVH 10 mm: 接缝 0 - 6 mm

- 安装口袋柜体时请注意倾斜角度!
- 与相邻的上方可移动元素的最小间距为 3 mm，对于不可移动元素，必须考虑 6 mm 的门板挂接行程
- 设计时必须考虑口袋柜体连接件高度
- 最小踢脚线高度 80 mm

EH 安装高度

Fo 上部接缝

Fu 下部接缝

FH 门板高度

POH 口袋柜体高度

POVH 口袋柜体连接件高度

缩进式踢脚线应用

额外的口袋柜体连接件 后部

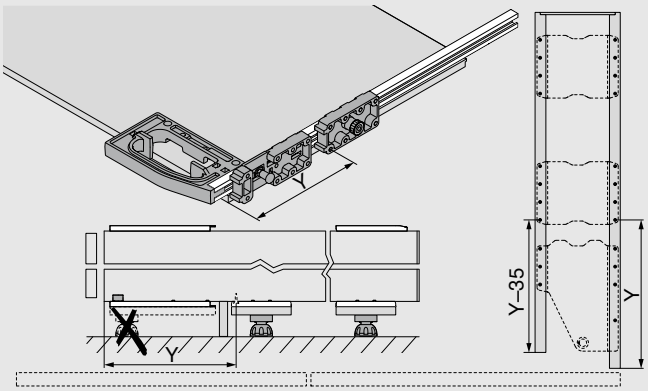

设计

安装高度，门板高度

不带踢脚线的应用

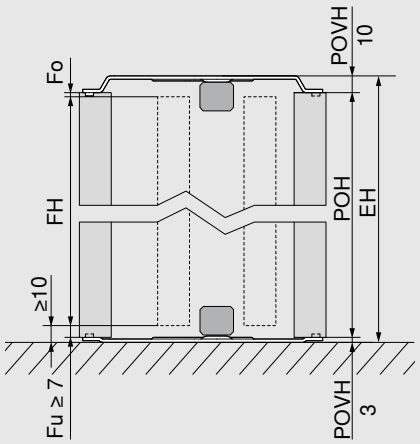

FH = POH - Fo - Fu

EH = POH + 顶部和底部 POVH

顶部 POVH 10 mm: 接缝 0 - 6 mm

底部 POVH 3 mm: 接缝 7 - 13 mm 以上

- 安装口袋柜体时请注意倾斜角度!
- 门板下边缘到地面或相邻的下方元素的最小间距为 10 mm
- 与相邻的上方可移动元素的最小间距为 3 mm，对于不可移动元素，必须考虑 6 mm 的门板挂接行程
- 设计时必须考虑口袋柜体连接件高度

EH 安装高度

Fo 上部接缝

Fu 下部接缝

FH 门板高度

POH 口袋柜体高度

POVH 口袋柜体连接件高度

安装高度，门板高度

台上柜应用

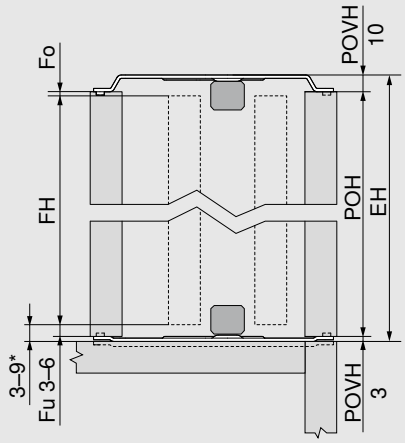

* 如果门板和相邻的下方元素之间的距离 < 6 mm，则必须将口袋柜体连接件插入操作台区域

FH = POH - Fo - Fu

EH = POH + 顶部和底部 POVH

顶部 POVH 10 mm: 接缝 0 - 6 mm

底部 POVH 3 mm: 接缝 3 - 6 mm 以上

- 安装口袋柜体时请注意倾斜角度!
- 面板与相邻的下方带有齐平 面板/操作台区域的元素之间的最小间距为 3 mm
- 面板与相邻的下方元素和突出元素 (如突出的操作台区域) 之间的最小间距为 6 mm
- 与相邻的上方可移动元素的最小间距为 3 mm，对于不可移动元素，必须考虑 6 mm 的门板挂接行程
- 建议在边缘区域测试门板能否正常开合
- 设计时必须考虑口袋柜体连接件高度
- 门板与上下方相邻元素的间距由Fo/ Fu + POVH 组成

EH 安装高度

Fo 上部接缝

Fu 下部接缝

FH 门板高度

POH 口袋柜体高度

POVH 口袋柜体连接件高度

设计

台上柜每块门板的最大门板重量 (kg)

门板高度 FH (mm)	门板宽度 FB (mm)						
	450	500	550	600	650	700	750
1130–1349	22	20	18	16	15	14	13
1350–1499	23	21	19	18	17	16	15
1500–1649	25	23	21	19	18	17	16
1650–1803	27	25	23	21	20	19	18

提示

– 台上柜应用可规划的最大口袋柜体高度为 1,806 mm

门板吸附件用于门板盖侧板侧

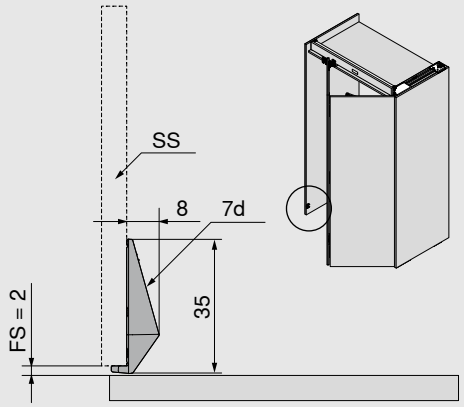

– 安装高度: 门板支撑件的安装位置最好尽可能靠下,
但需注意距离门板下边缘的最大高度为 1,000 mm
– 安装时避免发生碰撞

FS	门板侧板接缝
SS	门板盖侧板侧
7d	门板吸附件用于门板盖侧板侧

门板吸附件用于侧板盖门板侧

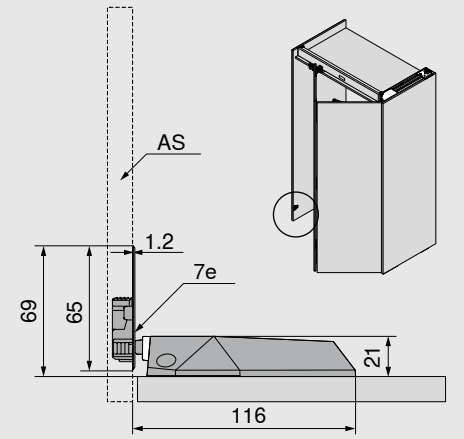

– 末端件安装高度: 64 mm + 封闭面/柜体下边缘的接缝
– 门板安装高度: 门板上边缘的 64 mm
– 安装时避免发生碰撞

AS	柜体侧板盖门板侧
Fu	下部接缝
7e	门板吸附件用于侧板盖门板侧

设计

顶部轨道安装尺寸

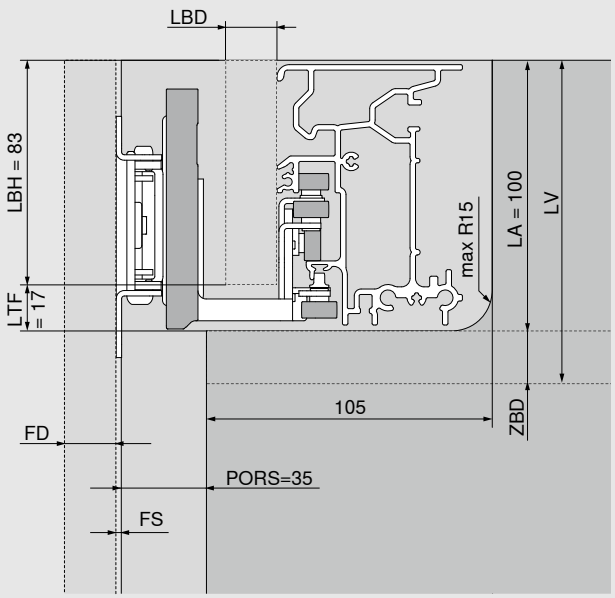

LBH = 83 mm

LBD = 15 – 19 mm
（≤ 17 mm 则必须使用垫片）

LTF = 17 mm

LA = 100 mm

LV = LA + ZBD (≥ 15 mm)

- 建议用横拉档对柜体顶板进行加固，横拉档和口袋内侧板前沿的最小间距为 170 mm
- 为了实现美观的门板柜体接缝，建议用连接件将柜体层板和口袋柜体稳固地连接起来
- 不可将固定件直接安装在顶部轨道上

FD	门板厚度
LA	顶部轨道高度
LV	顶部轨道预留高度
LBD	顶部轨道装饰板厚度
LBH	顶部轨道装饰板高度
LTF	滚轮预留高度
PORS	口袋柜体侧板缩进
ZBD	口袋轨道顶板厚度

内部设计柜体最大高度和深度

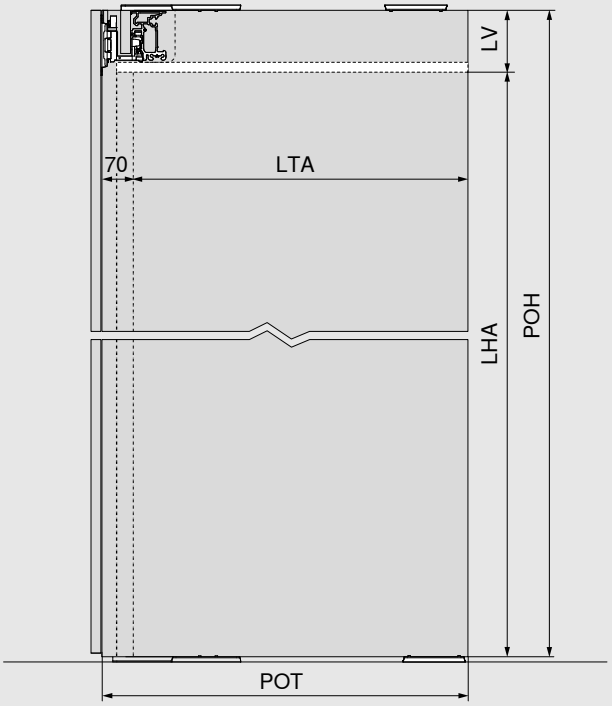

LHA = POH - LV

LTA = POT - 70 mm

- 口袋柜体设计的净高/净深决定了内部设计的最大高度/深度

LHA	内部设计柜体最大高度
LTA	内部设计柜体最大深度
LV	顶部轨道预留高度
POH	口袋柜体高度
POT	口袋柜体深度

REVEGO uno + duo, 单门+双门组合应用 - 左单门或右单门应用和左双门或右双门应用



空间需求

安装尺寸 (mm)	**安装宽度 EB**	**安装高度 EH**	**安装深度 ET**
	1350–2400	1155–3012	573 以上
内部设计柜体净尺寸 (mm)	**内部设计柜体净宽 LWA**	**内部设计柜体最大高度 LHA**	**内部设计柜体最大深度 LTA**
	最大 2,150	最大 2,884	483 以上
口袋柜体尺寸 (mm)	**口袋柜体宽度 POB**	**口袋柜体高度 POH**	**口袋柜体深度 POT**
	100 / 150	1142–2999	553 以上
门板尺寸 (mm)	**门板宽度 FB**	**门板高度 FH**	**门板厚度 FD**
	442–898/748	1130–2980	18–26
门板重量 FG	每块门板最重 35 kg		

概览

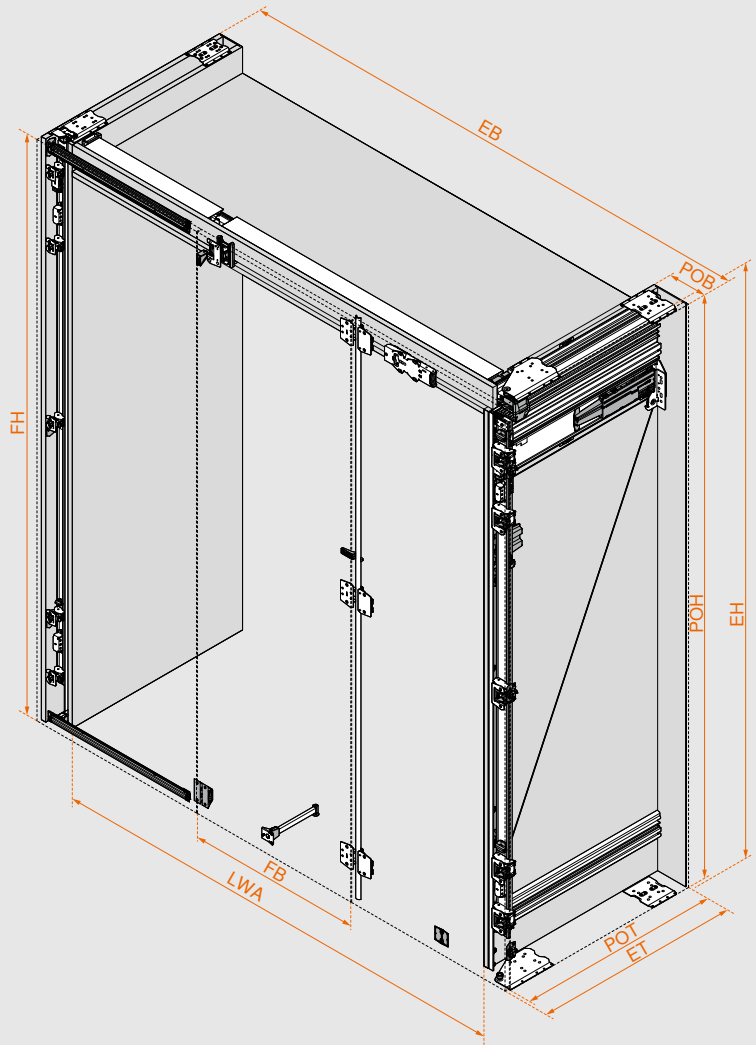

轻松选择五金件

使用产品配置工具，轻松获取正确的五金件和钻孔位置。

在每种产品配置工具中，您不仅会收到检查过的产品清单，还会收到生产图纸、木质组件和五金件的裁切清单、您设计软件的 3D CAD 数据以及 CAM 程序（包含在数控机床上直接加工所需的打孔信息）。

在产品配置工具中输入网页代码，点击短网址或扫描二维码。您还没有我们数字服务的登录账号？在此注册，即可免费登录。

网页代码 **DQIVXA**

产品配置工具
www.blum.com/rev11

安装和调节
www.blum.com/rev7

双门应用组件概览

口袋柜体

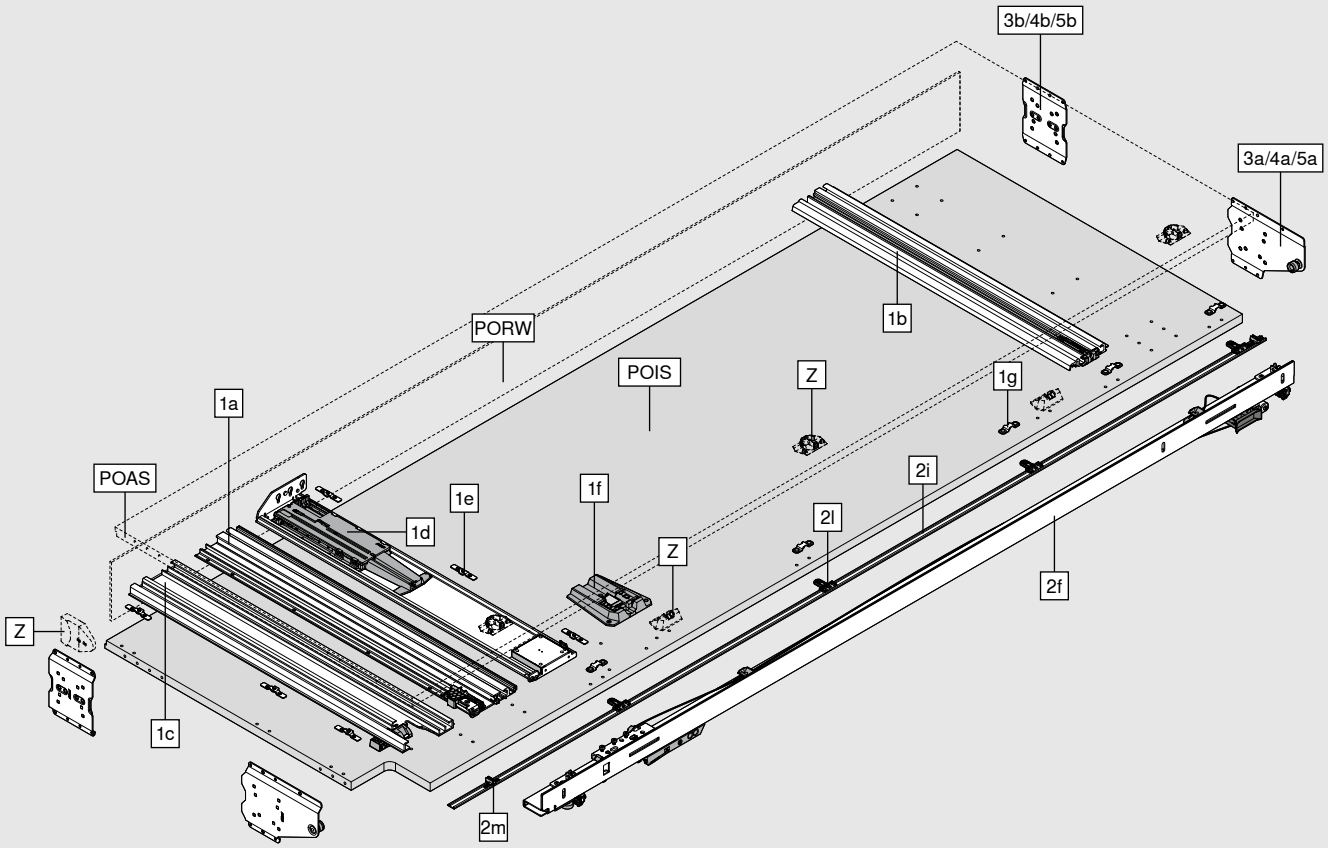

组成部分:

1a	铰链支架轨道 顶部
1b	铰链支架轨道 底部
1c	滚轮轨道
1d	口袋柜体 TIP-ON 碰碰开
1e	夹紧件
1f	口袋柜体 BLUMOTION 阻尼
1g	口袋装饰条卡槽
2f	口袋支架
2i	口袋装饰条
2l	口袋装饰条固定件
2m	口袋装饰条支撑件
3a/4a/5a	口袋柜体连接件 前部
3b/4b/5b	口袋柜体连接件 后部
Z	家电断电装置适配器
	防刮擦装置
POAS	口袋柜体外侧板
POIS	口袋五金侧侧板
PORW	口袋柜体背板

双门应用组件概览

门板

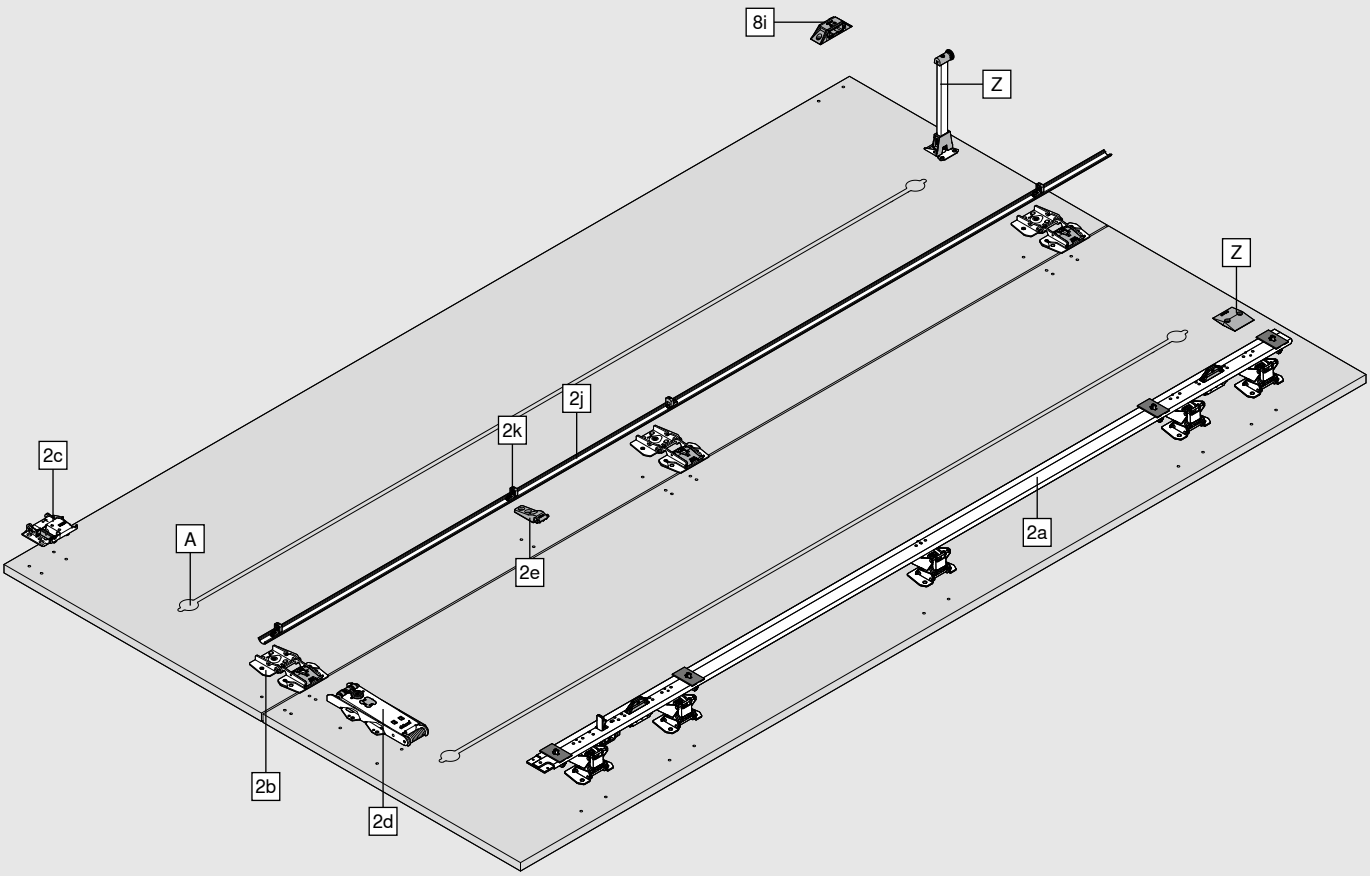

组成部分:

2a	铰链支架
2b	中央铰链
2c	滚轮连接件
2d	门板 TIP-ON 碰碰开
2e	门板盖条支撑件
2j	门板盖条
2k	门板盖条固定件
8i	门板吸附件
Z	门板支撑件套装

A　建议每块门板至少使用一个最大高度为 20 mm 的拉直器。两块折叠状态下的门板之间的缝隙为 20 mm。

双门应用组件概览

顶部轨道

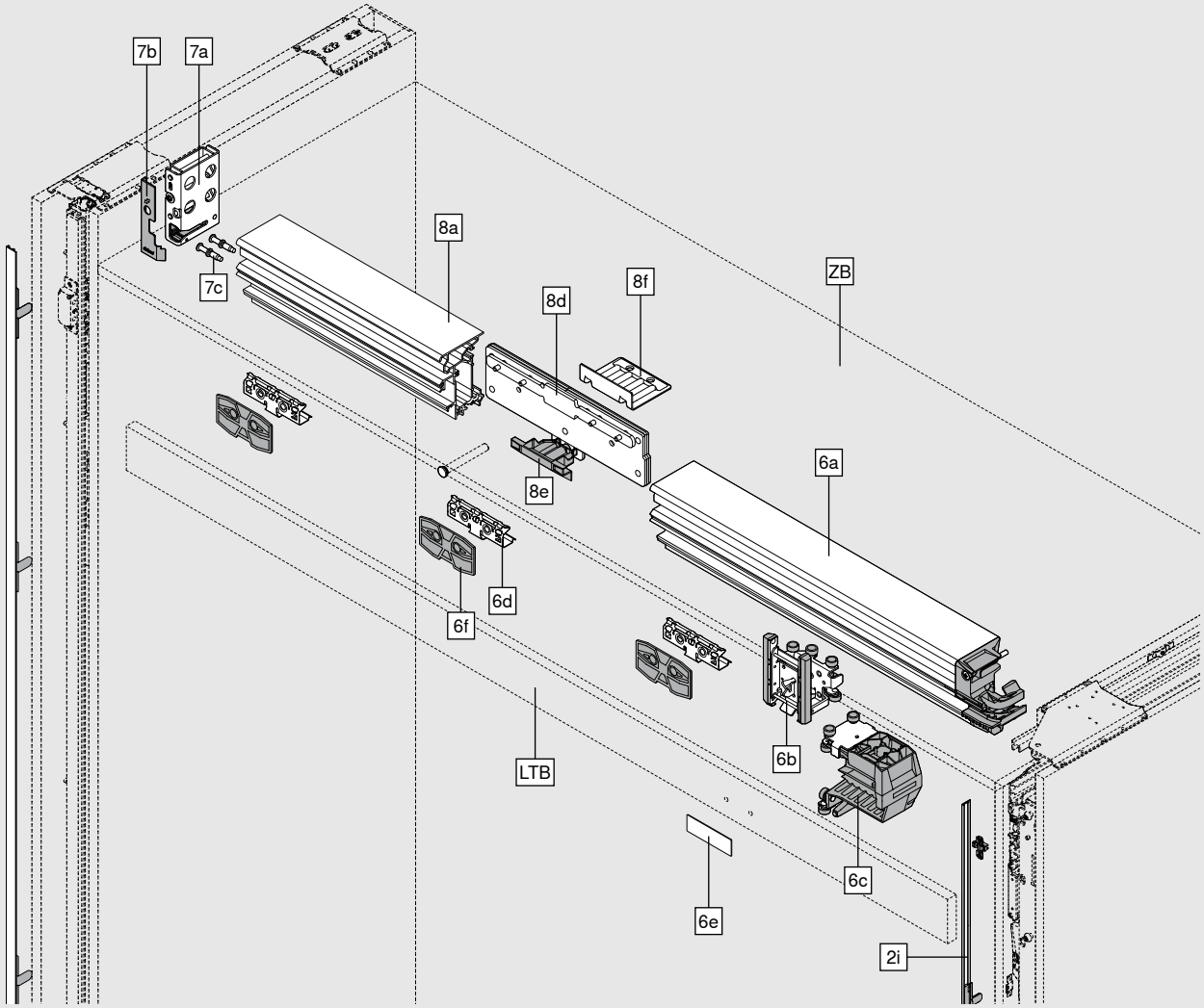

组成部分:

2h	TIP-ON 碰碰开, 含金属吸附片
2i	口袋装饰条 (含固定件)
6a	顶部轨道
6b	滚轮
6c	滚轮引导件
6d	顶部轨道装饰板固定件
6e	金属吸附片
6f	垫片
7a	顶部轨道固定件
7b	顶部轨道固定件装饰盖
7c	顶部轨道固定件螺栓
8a	顶部轨道延长件
8d	顶部轨道连接件
8e	顶部轨道连接件装饰盖
8f	L 型固定件 用于深度调节
LTB	顶部轨道装饰板
ZB	柜体层板

单门应用组件概览

口袋柜体

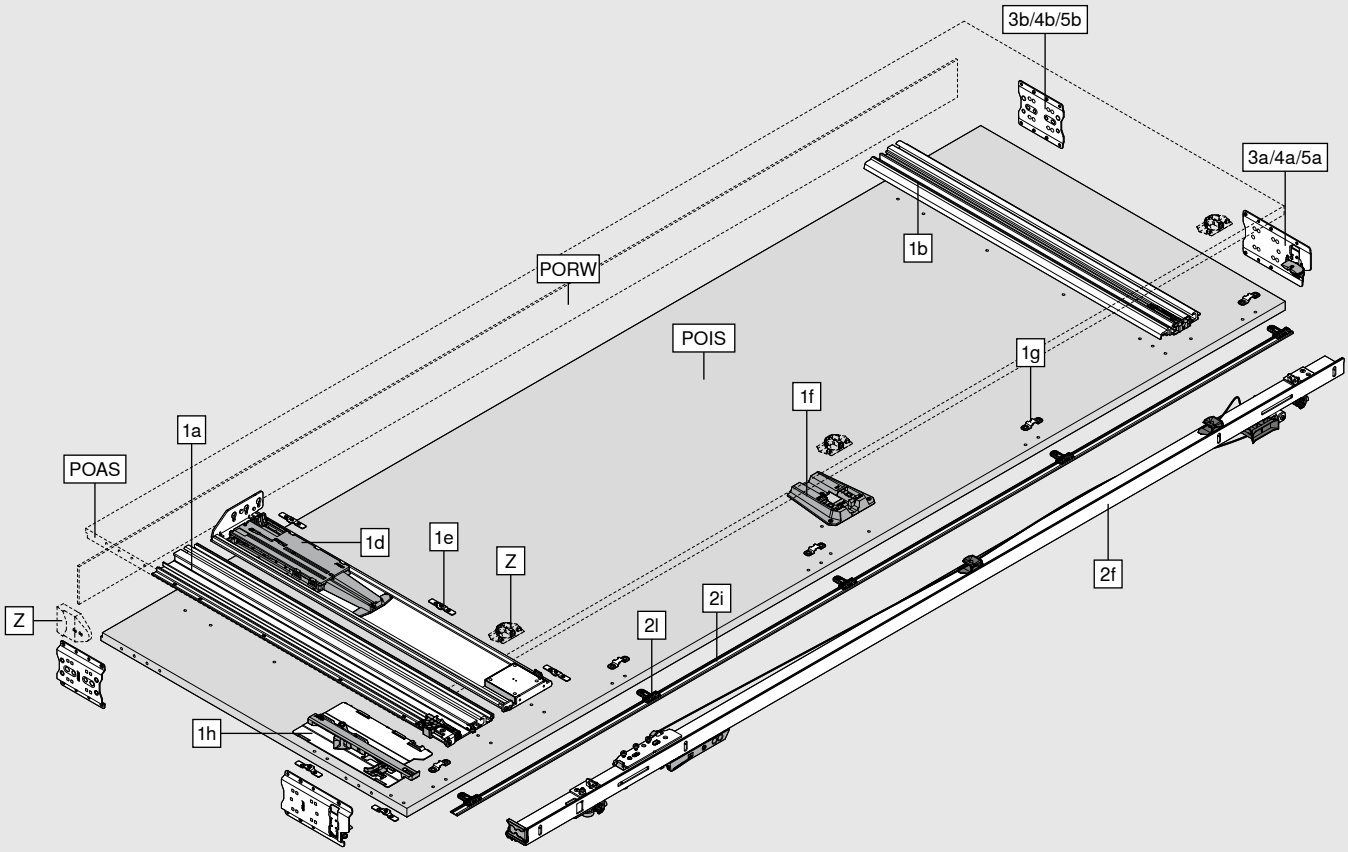

组成部分:	
1a	铰链支架轨道 顶部
1b	铰链支架轨道 底部
1d	口袋柜体 TIP-ON 碰碰开
1e	夹紧件
1f	口袋柜体 BLUMOTION 阻尼
1g	口袋装饰条卡槽
1h	BLUMATIC 自闭技术单元
2f	口袋支架
2i	口袋装饰条
2l	口袋装饰条固定件
3a/4a/5a	口袋柜体连接件 前部
3b/4b/5b	口袋柜体连接件 后部
Z	家电断电装置适配器
	防刮擦装置
POAS	口袋柜体外侧板
POIS	口袋五金侧侧板
PORW	口袋柜体背板

单门应用组件概览

门板

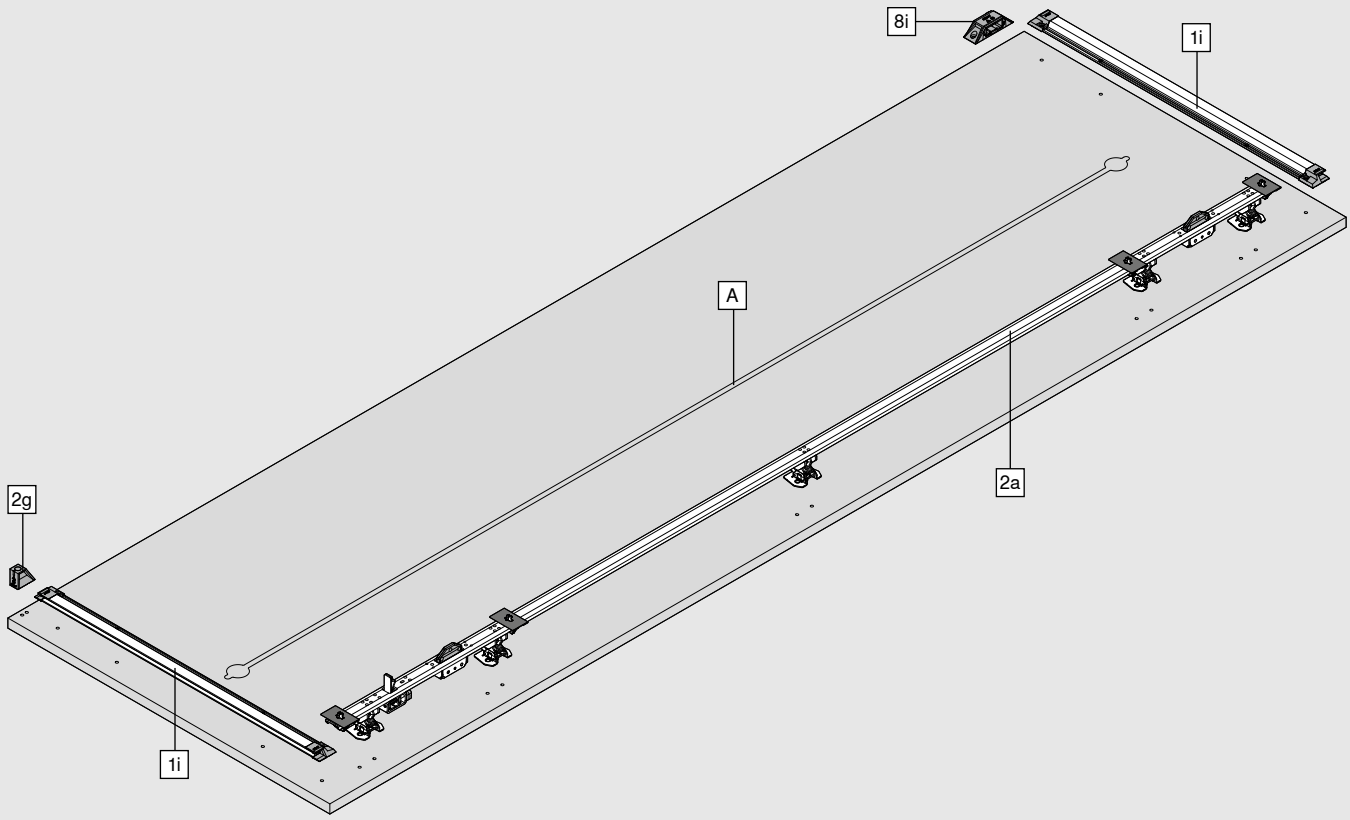

组成部分:	
1i	门板稳定件
2a	铰链支架
2g	TIP-ON 碰碰开吸附件
8i	门板吸附件

A　建议至少使用一个最大安装高度不超过 3 mm 的拉直器。高度超过 3 mm 的拉直器不得用于口袋柜体。

双门应用订购信息

1	配有 TIP-ON 碰碰开的铰链支架轨道套装			
	标称长度 NL (mm)	最小口袋柜体深度 POT* (mm)	左	右
	450	550	802P450D.L3	802P450D.R3
	525	625	802P525D.L3	802P525D.R3
	600	700	802P600D.L3	802P600D.R3
	675	775	802P675D.L3	802P675D.R3
	750	850	802P750D.L3	802P750D.R3

* 所给数据不含口袋柜体背板。背板厚度至少 3 mm。铰链支架轨道、滚轮轨道以及口袋柜体 TIP-ON 碰碰开的标称长度可按需进行裁切。

组成部分:		
1a	1 x	铰链支架轨道 顶部
1b	1 x	铰链支架轨道 底部
1c	1 x	滚轮轨道
1d	1 x	口袋柜体 TIP-ON 碰碰开
1e	6 x	夹紧件
1f	1 x	口袋柜体 BLUMOTION 阻尼
1g	5 x	口袋装饰条卡槽

2	口袋支架套装带 TIP-ON 碰碰开		
	口袋柜体高度 (mm)	左	右
	1142–1356	802T1140.L3	802T1140.R3
	1357–1506	802T1350.L3	802T1350.R3
	1507–1656	802T1500.L3	802T1500.R3
	1657–1806	802T1650.L3	802T1650.R3
	1807–1956	802T1800.L3	802T1800.R3
	1957–2106	802T1950.L3	802T1950.R3
	2107–2256	802T2100.L3	802T2100.R3
	2257–2406	802T2250.L3	802T2250.R3
	2407–2556	802T2400.L3	802T2400.R3
	2557–2706	802T2550.L3	802T2550.R3
	2707–2856	802T2700.L3	802T2700.R3
	2857–2999	802T2850.L3	802T2850.R3

盖条须按需进行裁切

组成部分:		
2a	1 x	铰链支架
2b	3 x	中央铰链
2c	1 x	滚轮连接件
2d	1 x	门板 TIP-ON 碰碰开
2e	1 x	门板盖条支撑件
2f	1 x	口袋支架
2i	1 x	口袋装饰条, 黑色阳极氧化处理
2j	1 x	门板盖条, 黑色阳极氧化处理
2k	4 x	门板盖条固定件
2l	2–4 x	口袋装饰条固定件
2m	1 x	口袋装饰条支撑件

双门应用订购信息

口袋柜体连接件套装					
3	带踢脚线的应用				
		口袋柜体侧板厚度 (mm)	颜色		
		15–17	黑色		802V560B
		18–19	黑色		802V580B
顶部 + 底部口袋柜体连接件: 口袋柜体连接件高度 10 mm, 适用于 0 - 6 mm 的接缝					
POVH 口袋柜体连接件高度					
组成部分:					
3a	2 x	口袋柜体连接件 前部			
3b	2 x	口袋柜体连接件 后部			

口袋柜体连接件套装					
4	不带踢脚线的应用				
		口袋柜体侧板厚度 (mm)	颜色	左	右
		15–17	黑色	802V660B.L1	802V660B.R1
		18–19	黑色	802V680B.L1	802V680B.R1
顶部口袋柜体连接件: 口袋柜体连接件高度 10 mm, 适用于 0 - 6 mm 的接缝					
底部口袋柜体连接件: 口袋柜体连接件高度 3 mm, 适用于 7 - 13 mm 以上的接缝					
POVH 口袋柜体连接件高度					
组成部分:					
4a	2 x	口袋柜体连接件 前部			
4b	2 x	口袋柜体连接件 后部			

口袋柜体连接件套装					
5	台上柜应用				
		口袋柜体侧板厚度 (mm)	颜色	左	右
		15–17	黑色	802V760B.L3	802V760B.R3
		18–19	黑色	802V780B.L3	802V780B.R3
顶部口袋柜体连接件: 口袋柜体连接件高度 10 mm, 适用于 0 - 6 mm 的接缝					
底部口袋柜体连接件: 口袋柜体连接件高度 3 mm, 适用于 3 - 6 mm 以上的接缝					
POVH 口袋柜体连接件高度					
组成部分:					
5a	2 x	口袋柜体连接件 前部			
5b	2 x	口袋柜体连接件 后部			

6	顶部轨道套装				
		双门应用 LWA2 (mm)	颜色	左	右
		1050	黑色阳极氧化处理	802L1050DL3	802L1050DR3
		1200	黑色阳极氧化处理	802L1200DL3	802L1200DR3
		1250	黑色阳极氧化处理	802L1250DL3	802L1250DR3
		1350	黑色阳极氧化处理	802L1350DL3	802L1350DR3
顶部轨道可按需进行裁切。					
LWA2 双门应用中的内部设计柜体净宽					
组成部分:					
6a	1 x	顶部轨道			
6b	1 x	滚轮			
6c	1 x	滚轮引导件			
6d	2 x	顶部轨道装饰板固定件			
6e	1 x	金属吸附片, 黑色			
6f	2 x	垫片			

双门应用订购信息

8	单门应用和双门应用组合的安装套件		
	**单门应用 LWA1 (mm)**	**左**	**右**
	600	802M6003.L3	802M6003.R3
	700	802M7003.L3	802M7003.R3
	800	802M8003.L3	802M8003.R3
顶部轨道延长件可按需进行裁切。			
LWA1 单门应用中的内部设计柜体净宽			
组成部分:			
6d	**1 x**	顶部轨道装饰板固定件	
6f	**1 x**	垫片	
7a	**1 x**	顶部轨道固定件	
7b	**1 x**	顶部轨道固定件装饰盖	
7c	**2 x**	顶部轨道固定件螺栓	
8a	**1 x**	顶部轨道延长件	
8d	**1 x**	顶部轨道连接件	
8e	**1 x**	顶部轨道连接件装饰盖	
8f	**1 x**	L 型固定件 用于深度调节	
8i	**1 x**	门板吸附件套装	

Z	配件	
门板支撑件套装		
	支撑长度最大 218 mm	802ZA030
	支撑长度最大 350 mm	802ZA031
用于对操作台区域、踢脚线、柜体等的额外支撑		
家电断电装置适配器		
		802ZG0CS
	仅适用于带电磁接触器的家电断电装置, 产品编号 3623011, Halemeier GmbH 公司 (www.halemeier.de)	
	免责声明: 对于该家电断电装置的功能, Blum 百隆公司不提供任何保证	
组成部分:		
1 x	触点开关座	
1 x	环形磁铁带金属吸附片	
4 x	沉头螺丝 M4x12 用于触点开关座	
2 x	平头螺丝 M4x5 用于触点开关座	
防刮擦装置		
	用于 23 mm 以上的门板厚度	802ZA00S
	门板厚度低于 23 mm 时, 可选配防刮擦装置作为门板保护	
组成部分:		
3 x	口袋柜体外缘防刮擦装置	
2 x	口袋五金侧侧板防刮擦装置	

双门应用订购信息

Z	配件	
螺丝		
	系统螺丝 6 x 14.5 mm, 镀镍	661.1450.HG
	木工螺丝 4 x 35 mm, 镀镍	664.3500
口袋柜体连接件		
	口袋柜体连接件 后部, 口袋柜体连接件高度 (POVH) 10 mm	802V5002
口袋柜体连接件 (选配件) 用于缩进式基座		
EXPANDO T 薄门胀塞胀紧式 – 适用于薄门板		
	EXPANDO T 薄门胀塞胀紧式 - 单个	70T4532T
EXPANDO T 薄门胀塞胀紧式, 适用于薄门板 – 见第 81 页		
如果门板厚度小于 18 mm, 建议尝试柜门能否正常开合		
螺丝不包含在供货范围内		

单门应用订购信息

1	配有 TIP-ON 碰碰开的铰链支架轨道套装			
	标称长度 NL (mm)	最小口袋柜体深度 POT* (mm)	左	右
	450	550	801P450E.L3	801P450E.R3
	500	600	801P500E.L3	801P500E.R3
	600	700	801P600E.L3	801P600E.R3
	700	800	801P700E.L3	801P700E.R3
	800	900	801P800E.L3	801P800E.R3

* 所给数据不含口袋柜体背板。背板厚度至少 3 mm。铰链支架轨道和口袋柜体 TIP-ON 碰碰开的标称长度可按需进行裁切。

组成部分:		
1a	1 x	铰链支架轨道 顶部
1b	1 x	铰链支架轨道 底部
1d	1 x	口袋柜体 TIP-ON 碰碰开
1e	5 x	夹紧件
1f	1 x	口袋柜体 BLUMOTION 阻尼
1g	5 x	口袋装饰条卡槽
1h	1 x	BLUMATIC 自闭技术单元
1i	2 x	门板稳定件: 轨道包含堵头, 黑色阳极氧化处理

2	口袋支架套装		
	口袋柜体高度 (mm)	左	右
	1142–1356	801T1140.L3	801T1140.R3
	1357–1506	801T1350.L3	801T1350.R3
	1507–1656	801T1500.L3	801T1500.R3
	1657–1806	801T1650.L3	801T1650.R3
	1807–1956	801T1800.L3	801T1800.R3
	1957–2106	801T1950.L3	801T1950.R3
	2107–2256	801T2100.L3	801T2100.R3
	2257–2406	801T2250.L3	801T2250.R3
	2407–2556	801T2400.L3	801T2400.R3
	2557–2706	801T2550.L3	801T2550.R3
	2707–2856	801T2700.L3	801T2700.R3
	2857–2999	801T2850.L3	801T2850.R3

盖条须按需进行裁切

组成部分:		
2a	1 x	铰链支架, 黑色
2f	1 x	口袋支架
2g	1 x	TIP-ON 碰碰开吸附件
2h	1 x	TIP-ON 碰碰开, 含金属吸附片, 黑色
2i	1 x	口袋装饰条, 黑色阳极氧化处理
2l	3–5 x	口袋装饰条固定件
-	21 x	用于 1i、2a、2g 和 8i 的系统螺丝, 6 x 14.5 mm, 黑色

单门应用订购信息

口袋柜体连接件套装					
3	带踢脚线的应用				
		口袋柜体侧板厚度 (mm)	颜色		
		15–19	黑色		801V505B
顶部 + 底部口袋柜体连接件: 口袋柜体连接件高度 10 mm, 适用于 0 - 6 mm 的接缝					
POVH 口袋柜体连接件高度					
组成部分:					
3a	2 x	口袋柜体连接件 前部			
3b	2 x	口袋柜体连接件 后部			

口袋柜体连接件套装					
4	不带踢脚线的应用				
		口袋柜体侧板厚度 (mm)	颜色	左	右
		15–19	黑色	801V605B.L1	801V605B.R1
顶部口袋柜体连接件: 口袋柜体连接件高度 10 mm, 适用于 0 - 6 mm 的接缝					
底部口袋柜体连接件: 口袋柜体连接件高度 3 mm, 适用于 7 - 13 mm 以上的接缝					
POVH 口袋柜体连接件高度					
组成部分:					
4a	2 x	口袋柜体连接件 前部			
4b	2 x	口袋柜体连接件 后部			

口袋柜体连接件套装					
5	台上柜应用				
		口袋柜体侧板厚度 (mm)	颜色	左	右
		15–19	黑色	801V705B.L3	801V705B.R3
顶部口袋柜体连接件: 口袋柜体连接件高度 10 mm, 适用于 0 - 6 mm 的接缝					
底部口袋柜体连接件: 口袋柜体连接件高度 3 mm, 适用于 3 - 6 mm 以上的接缝					
POVH 口袋柜体连接件高度					
组成部分:					
5a	2 x	口袋柜体连接件 前部			
5b	2 x	口袋柜体连接件 后部			

单门应用订购信息

Z	配件	
家电断电装置适配器		
		801ZG0BS
	仅适用于带电磁接触器的家电断电装置, 产品编号 3623011, Halemeier GmbH 公司 (www.halemeier.de)	
	免责声明: 对于该家电断电装置的功能, Blum 百隆公司不提供任何保证	
组成部分:		
1 x	触点开关座	
1 x	环形磁铁带金属吸附片	
4 x	沉头螺丝 M4x12 用于触点开关座	
2 x	平头螺丝 M4x5 用于触点开关座	
防刮擦装置		
	用于 23 mm 以上的门板厚度	801ZA00S
	门板厚度低于 23 mm 时, 可选配防刮擦装置作为门板保护	
组成部分:		
3 x	口袋柜体外缘防刮擦装置	
螺丝		
	系统螺丝 6 x 14.5 mm, 镀镍	661.1450.HG
	木工螺丝 4 x 35 mm, 镀镍	664.3500
口袋柜体连接件		
	口袋柜体连接件 后部, 口袋柜体连接件高度 (POVH) 10 mm	801V5002
口袋柜体连接件 (选配件) 用于缩进式基座		
EXPANDO T 薄门胀塞胀紧式 – 适用于薄门板		
	EXPANDO T 薄门胀塞胀紧式 - 单个	70T4532T
EXPANDO T 薄门胀塞胀紧式, 适用于薄门板 – 见第 81 页		
如果门板厚度小于 18 mm, 建议尝试柜门能否正常开合		
螺丝不包含在供货范围内		

设计

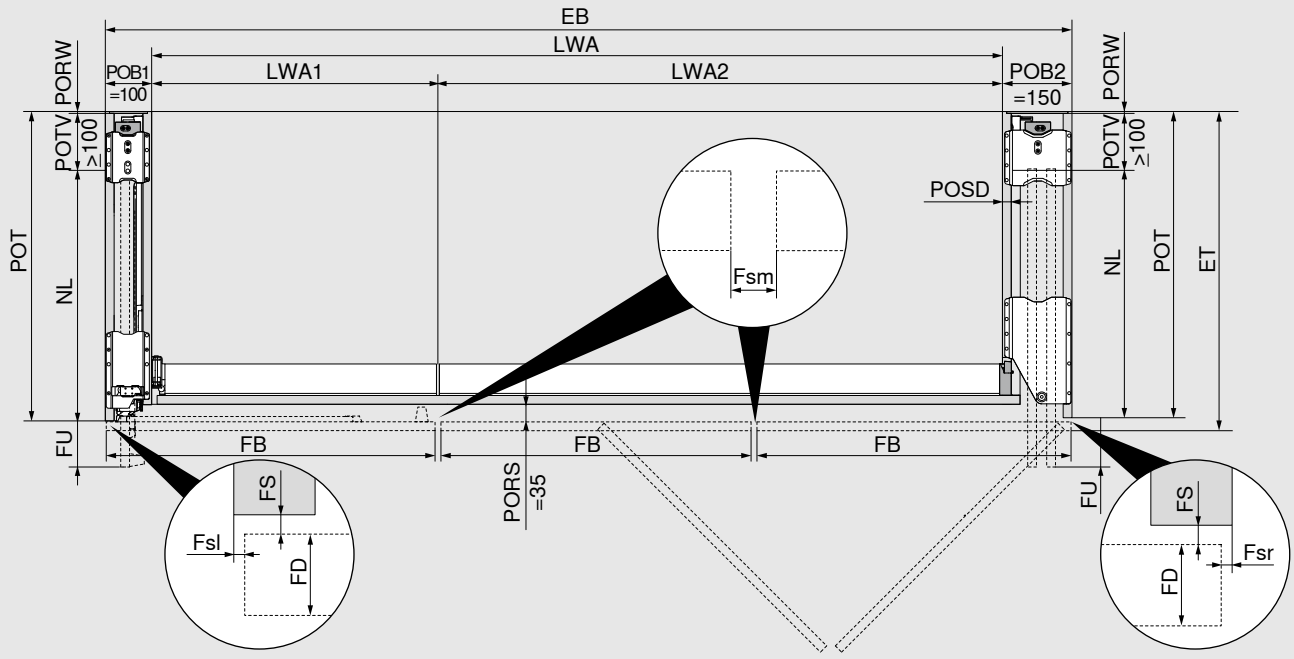

安装宽度/内部设计柜体净宽
EB = LWA1 + LWA2 + POB1 (100mm) + POB2 (150mm)
门板宽度/门板突距
双门应用: FB = (LWA2 + POB2 - Fsl - Fsm - Fsr): 2 (门板) 单门应用: FB = LWA1 + POB1 - Fsl - Fsr Fsl/Fsr = 1.0–4.0 mm; Fsm = 2.0–8.0 mm
最大 NL = FB + 8 mm
FU = FB - NL + 15 mm （最小FU = 7 mm）
安装深度/口袋柜体深度
ET = POT + FS (2 mm) + FD
FD = 18 – 26 mm
最小POT = NL + POTV (≥ 100 mm) + PORW (≥ 3 mm)
POSD = 15 – 19 mm

- 可通过裁切型材来按需调整门板突距 (FU)。
- 为确保最佳功能，门板会在口袋柜体中略微倾斜。
- 内部设计柜体净宽决定了柜体内部的最大宽度。
- 根据材料/稳定性，如果门板厚度小于 18 mm，建议尝试门板能否正常开合。

EB	安装宽度
ET	安装深度
Fsl	左侧接缝
Fsr	右侧接缝
Fsm	中间接缝 (门板之间)
FB	门板宽度
FD	门板厚度
FS	门板侧板接缝
FU	门板突距
LWA	内部设计柜体净宽
LWA1	单门应用中的内部设计柜体净宽
LWA2	双门应用中的内部设计柜体净宽
NL	标称长度
POB1	单门应用中的口袋柜体宽度
POB2	双门应用中的口袋柜体宽度
POT	口袋柜体深度
PORS	口袋柜体侧板缩进
PORW	口袋柜体背板
POSD	口袋柜体侧板厚度
POTV	口袋五金预留深度

设计

侧面最小缝隙

相邻的口袋柜体

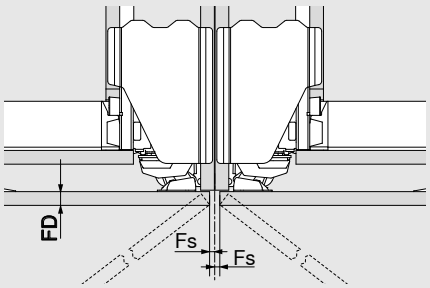

靠墙的/侧板盖面板侧的口袋柜体

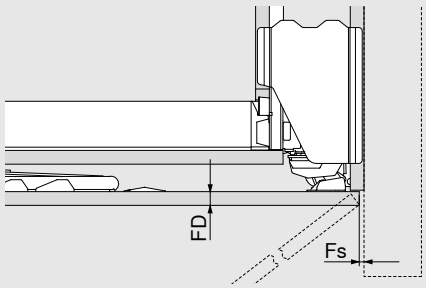

FD (mm)	最小Fs (mm)
18 –20	2
20.1–23	2.5
23.1–26	3

对于独立应用，面板侧面至少为 1 mm

FD 门板厚度

Fs 侧面接缝

安装高度，门板高度

带踢脚线的应用

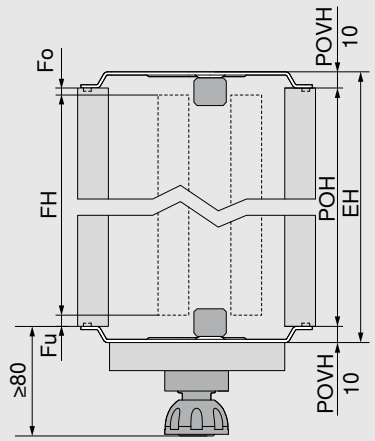

FH = POH - Fo - Fu

EH = POH + 顶部和底部 POVH

POVH 10 mm: 接缝 0 - 6 mm

- 安装口袋柜体时请注意倾斜角度!
- 与相邻的上方可移动元素的最小间距为 3 mm，对于不可移动元素，必须考虑 6 mm 的门板挂接行程
- 设计时必须考虑口袋柜体连接件高度
- 最小踢脚线高度 80 mm

EH 安装高度

Fo 上部接缝

Fu 下部接缝

FH 门板高度

POH 口袋柜体高度

POVH 口袋柜体连接件高度

缩进式踢脚线应用

额外的口袋柜体连接件 后部

REVEGO uno 单门应用

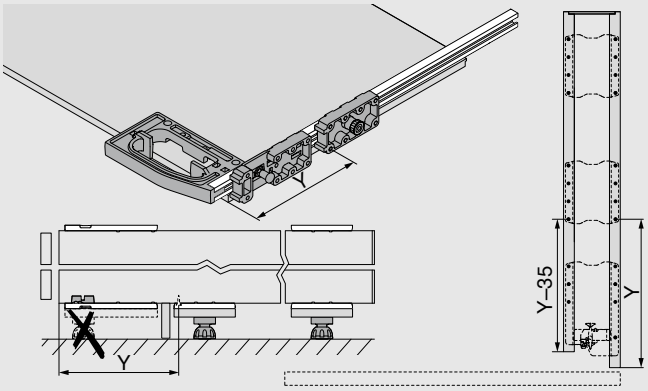

REVEGO duo 双门应用

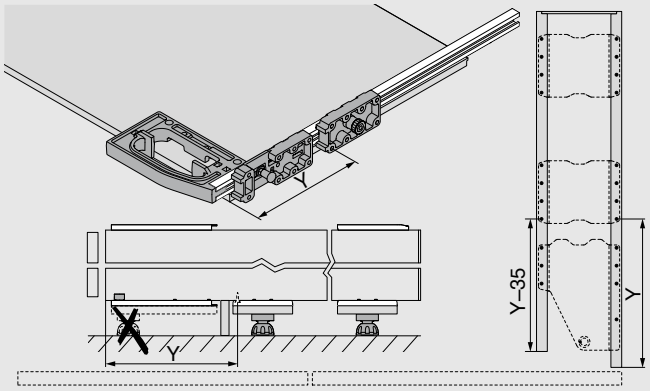

设计

安装高度, 门板高度

不带踢脚线的应用

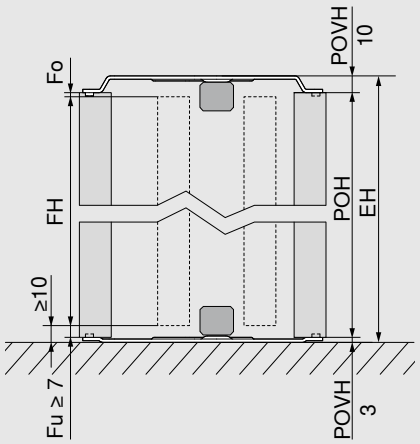

FH = POH - Fo - Fu

EH = POH + 顶部和底部 POVH

顶部 POVH 10 mm: 接缝 0 - 6 mm

底部 POVH 3 mm: 接缝 7 - 13 mm 以上

- 安装口袋柜体时请注意倾斜角度!
- 门板下边缘到地面或相邻的下方元素的最小间距为 10 mm
- 与相邻的上方可移动元素的最小间距为 3 mm, 对于不可移动元素, 必须考虑 6 mm 的门板挂接行程
- 设计时必须考虑口袋柜体连接件高度

EH 安装高度

Fo 上部接缝

Fu 下部接缝

FH 门板高度

POH 口袋柜体高度

POVH 口袋柜体连接件高度

安装高度, 门板高度

台上柜应用

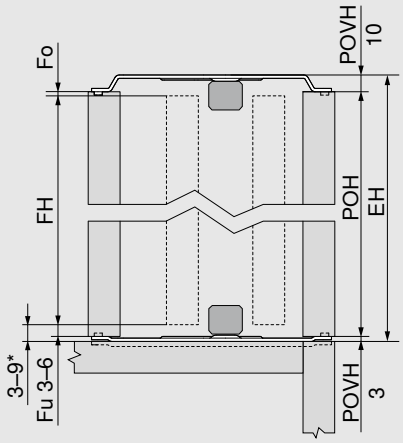

* 如果门板和相邻的下方元素之间的距离 < 6 mm, 则必须将口袋柜体连接件插入操作台区域

FH = POH - Fo - Fu

EH = POH + 顶部和底部 POVH

顶部 POVH 10 mm: 接缝 0 - 6 mm

底部 POVH 3 mm: 接缝 3 - 6 mm 以上

- 安装口袋柜体时请注意倾斜角度!
- 面板与相邻的下方带有齐平 面板/操作台区域的元素之间的最小间距为 3 mm
- 面板与相邻的下方元素和突出元素 (如突出的操作台区域) 之间的最小间距为 6 mm
- 与相邻的上方可移动元素的最小间距为 3 mm, 对于不可移动元素, 必须考虑 6 mm 的门板挂接行程
- 建议在边缘区域测试门板能否正常开合
- 设计时必须考虑口袋柜体连接件高度
- 门板与上下方相邻元素的间距由Fo/ Fu + POVH 组成

EH 安装高度

Fo 上部接缝

Fu 下部接缝

FH 门板高度

POH 口袋柜体高度

POVH 口袋柜体连接件高度

设计

台上柜每块门板的最大门板重量 (kg)

门板高度 FH (mm)	门板宽度 FB (mm)						
	450	500	550	600	650	700	750
1130–1349	22	20	18	16	15	14	13
1350–1499	23	21	19	18	17	16	15
1500–1649	25	23	21	19	18	17	16
1650–1803	27	25	23	21	20	19	18

提示

REVEGO uno 单门应用:
- 台上柜应用可规划的最大门板宽度为 750 mm
- 台上柜应用可规划的最大口袋柜体高度为 1,806 mm

REVEGO duo 双门应用:
- 台上柜应用可规划的最大口袋柜体高度为 1,806 mm

门板吸附件

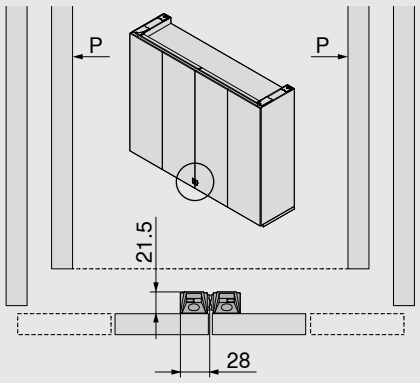

- 单门+双门组合应用 、单门+单门组合应用 , 双门+双门组合应用

P 口袋柜体

门板支撑件套装

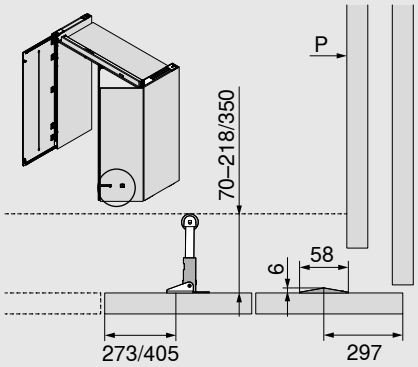

- 用于对操作台区域、踢脚线、柜体等的支撑
- 与内部家具距离为 70 – 218/350 mm
- 安装高度: 门板支撑件的安装位置最好尽可能靠下, 但需注意距离门板下边缘的最大高度为 1,000 mm

P 口袋柜体

设计

顶部轨道安装尺寸

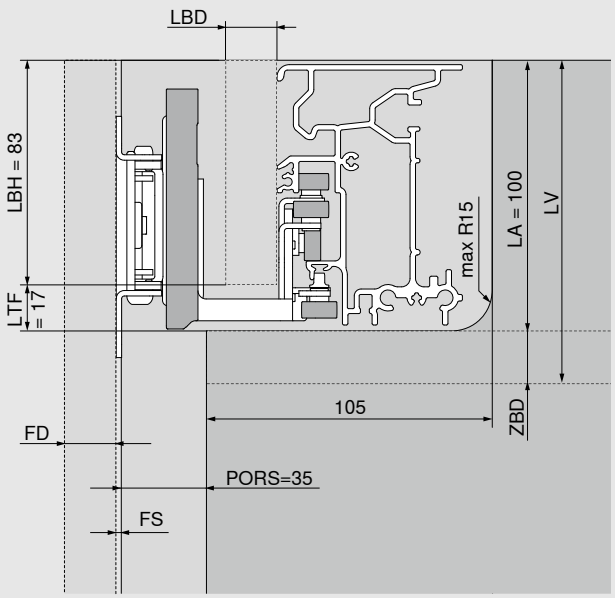

LBH = 83 mm

LBD = 15 – 19 mm
（≤ 17 mm 则必须使用垫片）

LTF = 17 mm

LA = 100 mm

LV = LA + ZBD (≥ 15 mm)

- 建议用横拉档对柜体顶板进行加固，横拉档和口袋内侧板前沿的最小间距为 170 mm
- 为了实现美观的门板柜体接缝，建议用连接件将柜体层板和口袋柜体稳固地连接起来
- 不可将固定件直接安装在顶部轨道上

FD	门板厚度
LA	顶部轨道高度
LV	顶部轨道预留高度
LBD	顶部轨道装饰板厚度
LBH	顶部轨道装饰板高度
LTF	滚轮预留高度
PORS	口袋柜体侧板缩进
ZBD	口袋轨道顶板厚度

内部设计柜体最大高度和深度

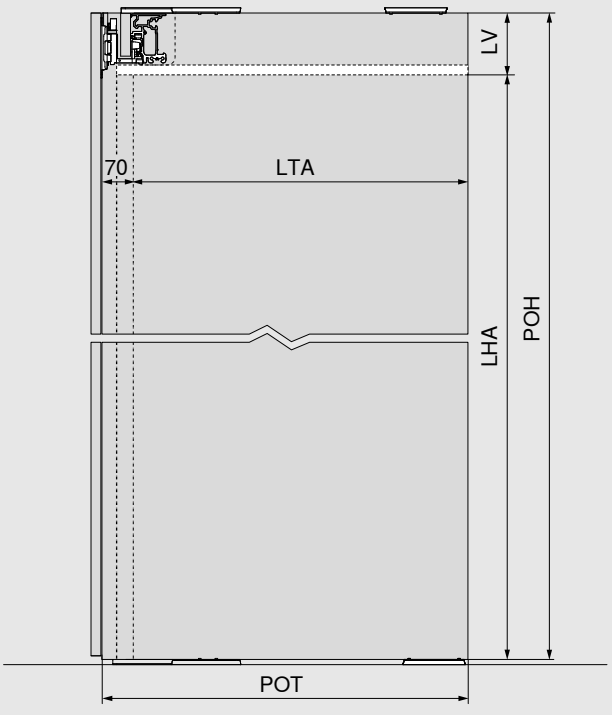

LHA = POH - LV

LTA = POT - 70 mm

- 口袋柜体设计的净高/净深决定了内部设计的最大高度/深度

LHA	内部设计柜体最大高度
LTA	内部设计柜体最大深度
LV	顶部轨道预留高度
POH	口袋柜体高度
POT	口袋柜体深度

REVEGO duo + duo, 双门+双门组合应用 - 右双门加左双门应用



空间需求

安装尺寸 (mm)	**安装宽度 EB**	**安装高度 EH**	**安装深度 ET**
	1800–3000	1155–3012	573 以上
内部设计柜体净尺寸 (mm)	**内部设计柜体净宽 LWA**	**内部设计柜体最大高度 LHA**	**内部设计柜体最大深度 LTA**
	最大 2,700	最大 2,884	483 以上
口袋柜体尺寸 (mm)	**口袋柜体宽度 POB**	**口袋柜体高度 POH**	**口袋柜体深度 POT**
	150	1142–2999	553 以上
门板尺寸 (mm)	**门板宽度 FB**	**门板高度 FH**	**门板厚度 FD**
	442–748	1130–2980	18–26
门板重量 FG	每块门板最重 35 kg		

概览

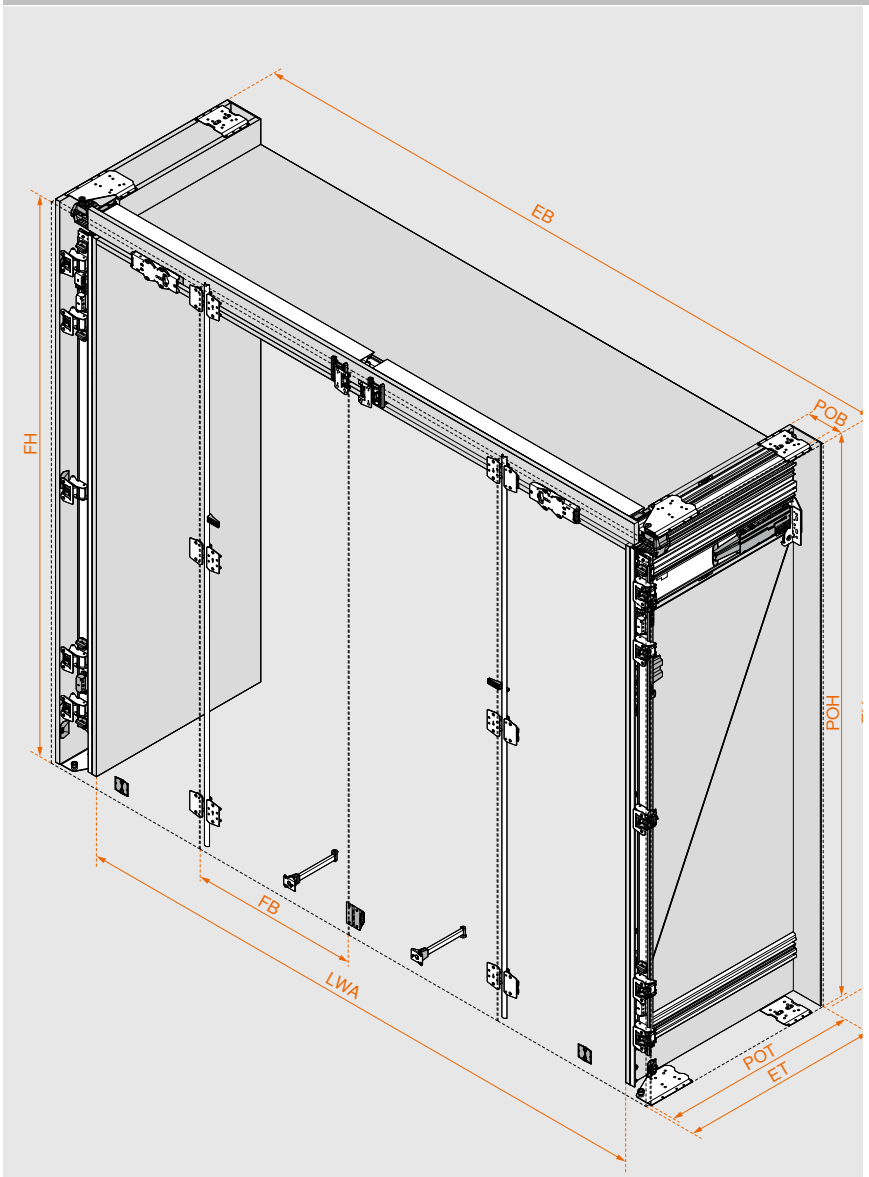

轻松选择五金件

使用产品配置工具，轻松获取正确的五金件和钻孔位置。

在每种产品配置工具中，您不仅会收到检查过的产品清单，还会收到生产图纸、木质组件和五金件的裁切清单、您设计软件的 3D CAD 数据以及 CAM 程序（包含在数控机床上直接加工所需的打孔信息）。

在产品配置工具中输入网页代码，点击短网址或扫描二维码。您还没有我们数字服务的登录账号？在此注册，即可免费登录。

网页代码 **DQIVMM**

产品配置工具
www.blum.com/rev12

安装和调节
www.blum.com/rev6

配件概览

口袋柜体

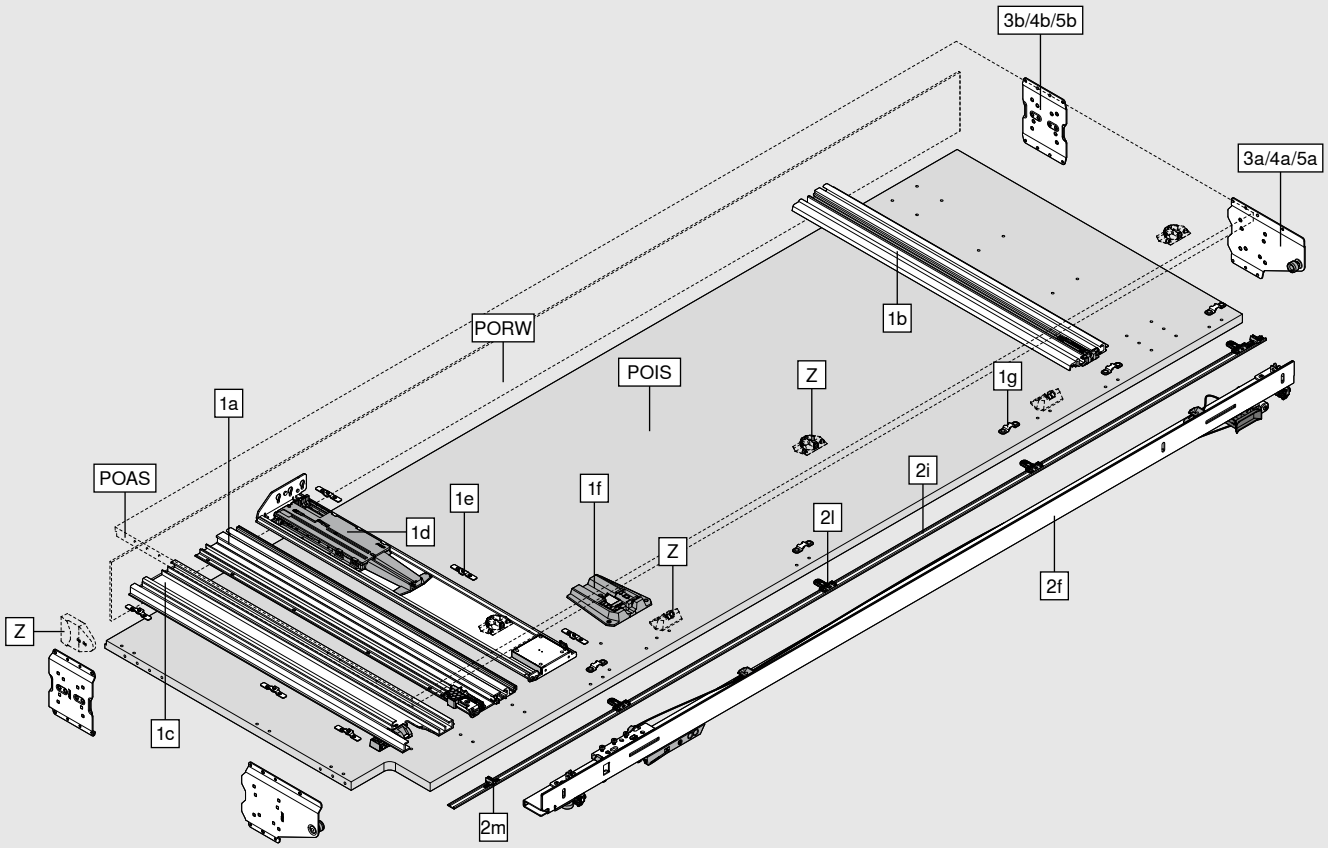

组成部分:	
1a	铰链支架轨道 顶部
1b	铰链支架轨道 底部
1c	滚轮轨道
1d	口袋柜体 TIP-ON 碰碰开
1e	夹紧件
1f	口袋柜体 BLUMOTION 阻尼
1g	口袋装饰条卡槽
2f	口袋支架
2i	口袋装饰条
2l	口袋装饰条固定件
2m	口袋装饰条支撑件
3a/4a/5a	口袋柜体连接件 前部
3b/4b/5b	口袋柜体连接件 后部
Z	家电断电装置适配器
	防刮擦装置
POAS	口袋柜体外侧板
POIS	口袋五金侧侧板
PORW	口袋柜体背板

配件概览

门板

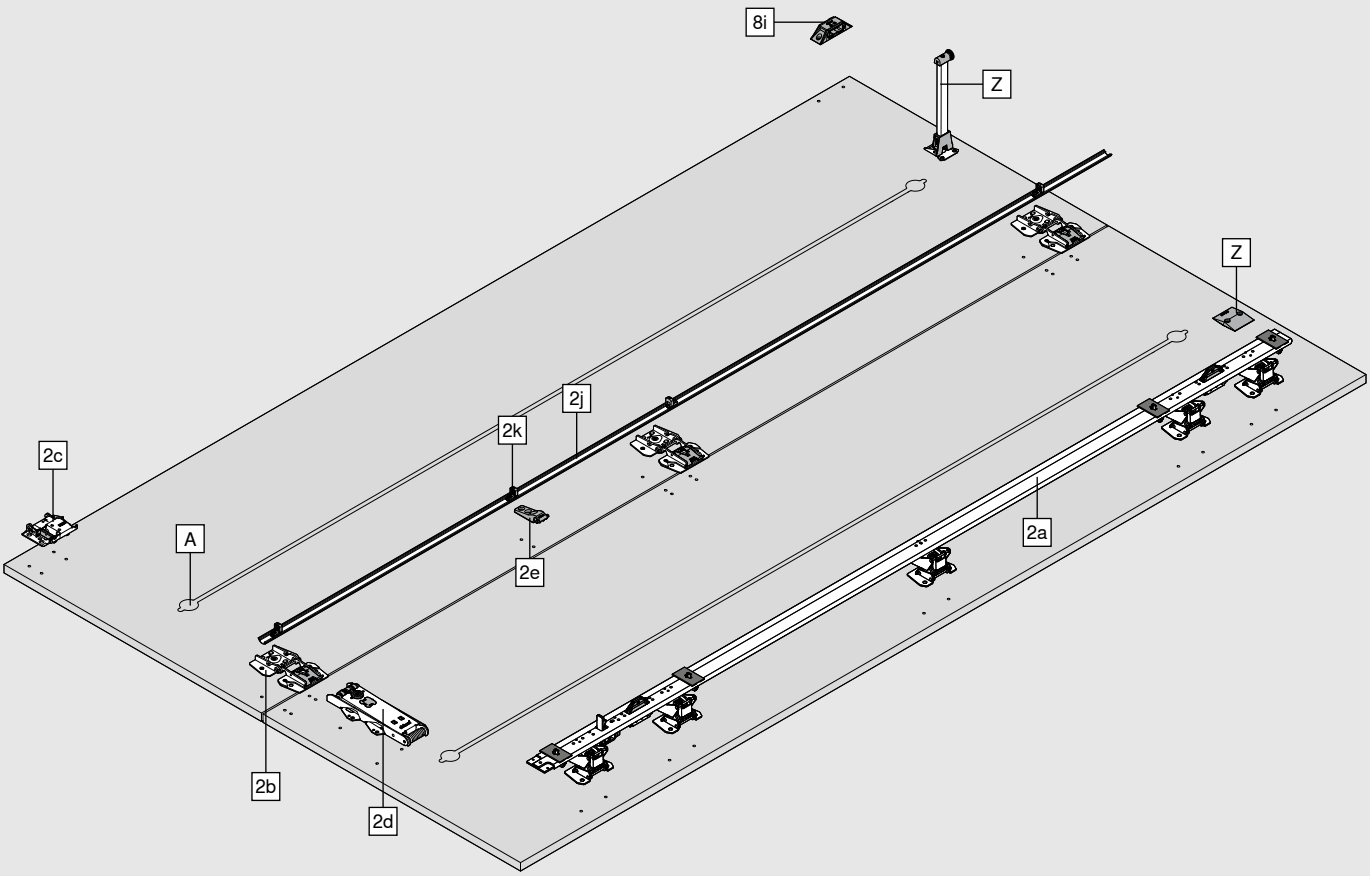

组成部分:

2a	铰链支架
2b	中央铰链
2c	滚轮连接件
2d	门板 TIP-ON 碰碰开
2e	门板盖条支撑件
2j	门板盖条
2k	门板盖条固定件
8i	门板吸附件
Z	门板支撑件套装

A　建议每块门板至少使用一个最大高度为 20 mm 的拉直器。两块折叠状态下的门板之间的缝隙为 20 mm。

配件概览

顶部轨道

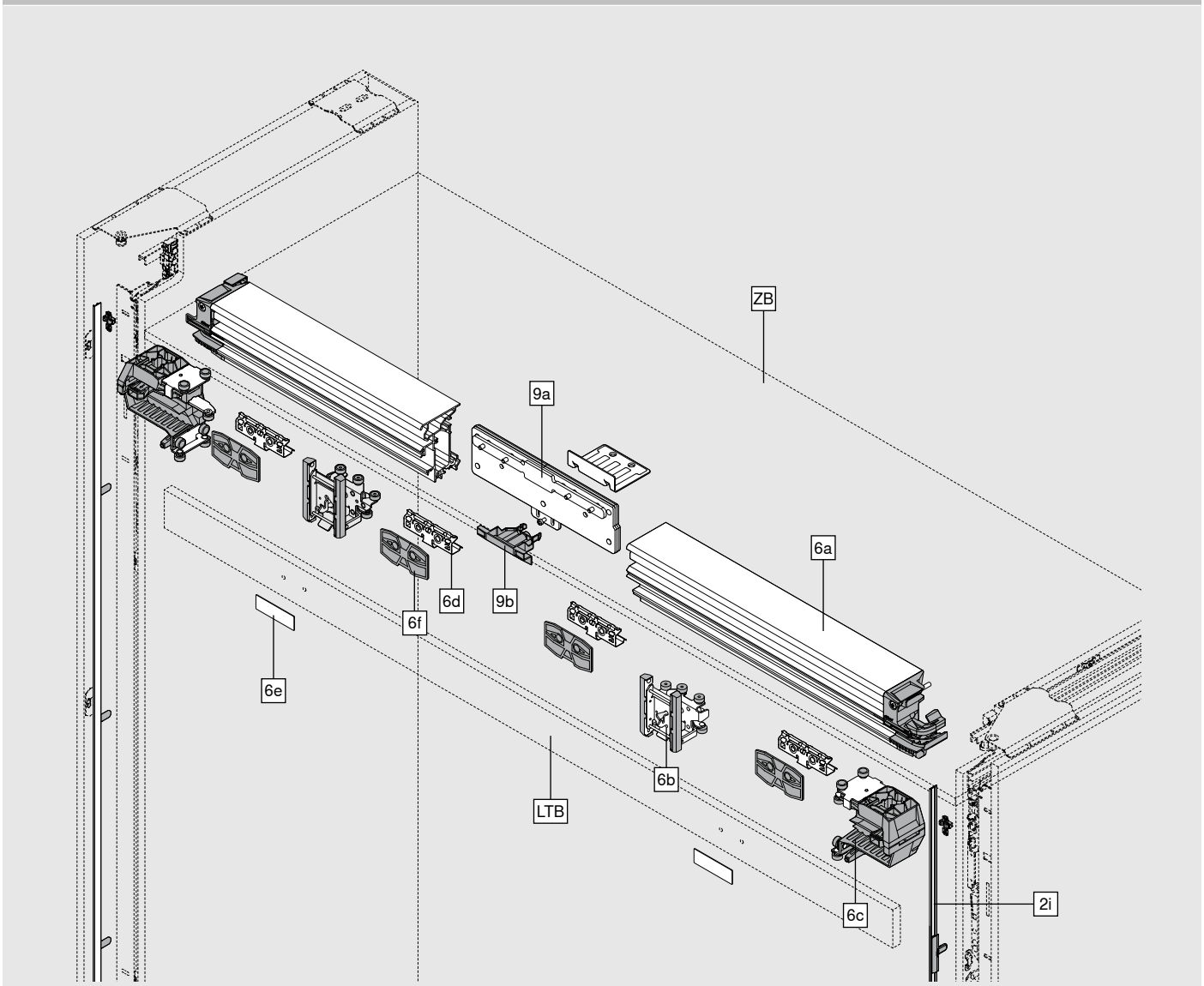

组成部分:	
2i	口袋装饰条 (含固定件)
6a	顶部轨道
6b	滚轮
6c	滚轮引导件
6d	顶部轨道装饰板固定件
6e	金属吸附片
6f	垫片
9a	顶部轨道连接件
9b	顶部轨道连接件装饰盖
9c	L 型固定件 用于深度调节
LTB	顶部轨道装饰板
ZB	柜体层板

订购信息

1	配有 TIP-ON 碰碰开的铰链支架轨道套装			
	标称长度 NL (mm)	最小口袋柜体深度 POT* (mm)	左	右
	450	550	802P450D.L3	802P450D.R3
	525	625	802P525D.L3	802P525D.R3
	600	700	802P600D.L3	802P600D.R3
	675	775	802P675D.L3	802P675D.R3
	750	850	802P750D.L3	802P750D.R3

* 所给数据不含口袋柜体背板。背板厚度至少 3 mm。铰链支架轨道、滚轮轨道以及口袋柜体 TIP-ON 碰碰开的标称长度可按需进行裁切。

组成部分:		
1a	1 x	铰链支架轨道 顶部
1b	1 x	铰链支架轨道 底部
1c	1 x	滚轮轨道
1d	1 x	口袋柜体 TIP-ON 碰碰开
1e	6 x	夹紧件
1f	1 x	口袋柜体 BLUMOTION 阻尼
1g	5 x	口袋装饰条卡槽

为每个双门应用订购一套左双门和一套右双门

2	口袋支架套装带 TIP-ON 碰碰开		
	口袋柜体高度 (mm)	左	右
	1142–1356	802T1140.L3	802T1140.R3
	1357–1506	802T1350.L3	802T1350.R3
	1507–1656	802T1500.L3	802T1500.R3
	1657–1806	802T1650.L3	802T1650.R3
	1807–1956	802T1800.L3	802T1800.R3
	1957–2106	802T1950.L3	802T1950.R3
	2107–2256	802T2100.L3	802T2100.R3
	2257–2406	802T2250.L3	802T2250.R3
	2407–2556	802T2400.L3	802T2400.R3
	2557–2706	802T2550.L3	802T2550.R3
	2707–2856	802T2700.L3	802T2700.R3
	2857–2999	802T2850.L3	802T2850.R3

盖条须按需进行裁切

组成部分:		
2a	1 x	铰链支架
2b	3 x	中央铰链
2c	1 x	滚轮连接件
2d	1 x	门板 TIP-ON 碰碰开
2e	1 x	门板盖条支撑件
2f	1 x	口袋支架
2i	1 x	口袋装饰条, 黑色阳极氧化处理
2j	1 x	门板盖条, 黑色阳极氧化处理
2k	4 x	门板盖条固定件
2l	2–4 x	口袋装饰条固定件
2m	1 x	口袋装饰条支撑件

为每个双门应用订购一套左双门和一套右双门

订购信息

口袋柜体连接件套装				
3	带踢脚线的应用			
	口袋柜体侧板厚度 (mm)	颜色		
	15–17	黑色		802V560B
	18–19	黑色		802V580B
顶部 + 底部口袋柜体连接件: 口袋柜体连接件高度 10 mm, 适用于 0 - 6 mm 的接缝				
POVH 口袋柜体连接件高度				
组成部分:				
3a	2 x	口袋柜体连接件 前部		
3b	2 x	口袋柜体连接件 后部		
每个双门应用订购一套				

口袋柜体连接件套装				
4	不带踢脚线的应用			
	口袋柜体侧板厚度 (mm)	颜色	左	右
	15–17	黑色	802V660B.L1	802V660B.R1
	18–19	黑色	802V680B.L1	802V680B.R1
顶部口袋柜体连接件: 口袋柜体连接件高度 10 mm, 适用于 0 - 6 mm 的接缝				
底部口袋柜体连接件: 口袋柜体连接件高度 3 mm, 适用于 7 - 13 mm 以上的接缝				
POVH 口袋柜体连接件高度				
组成部分:				
4a	2 x	口袋柜体连接件 前部		
4b	2 x	口袋柜体连接件 后部		
为每个双门应用订购一套左双门和一套右双门				

口袋柜体连接件套装				
5	台上柜应用			
	口袋柜体侧板厚度 (mm)	颜色	左	右
	15–17	黑色	802V760B.L3	802V760B.R3
	18–19	黑色	802V780B.L3	802V780B.R3
顶部口袋柜体连接件: 口袋柜体连接件高度 10 mm, 适用于 0 - 6 mm 的接缝				
底部口袋柜体连接件: 口袋柜体连接件高度 3 mm, 适用于 3 - 6 mm 以上的接缝				
POVH 口袋柜体连接件高度				
组成部分:				
5a	2 x	口袋柜体连接件 前部		
5b	2 x	口袋柜体连接件 后部		
为每个双门应用订购一套左双门和一套右双门				

订购信息

6	顶部轨道套装			
	双门应用 LWA (mm)	颜色	左	右
	1050	黑色阳极氧化处理	802L1050DL3	802L1050DR3
	1200	黑色阳极氧化处理	802L1200DL3	802L1200DR3
	1250	黑色阳极氧化处理	802L1250DL3	802L1250DR3
	1350	黑色阳极氧化处理	802L1350DL3	802L1350DR3
顶部轨道可按需进行裁切。				
LWA 内部设计柜体净宽				
组成部分:				
6a	**1 x**	顶部轨道		
6b	**1 x**	滚轮		
6c	**1 x**	滚轮引导件		
6d	**2 x**	顶部轨道装饰板固定件		
6e	**1 x**	金属吸附片, 黑色		
6f	**2 x**	垫片		
为每个双门应用订购一套左双门和一套右双门				

9	双门+双门组合应用安装套装	
	颜色	
	黑色	802M0004.03
组成部分:		
9a	**1 x**	顶部轨道连接件
9b	**1 x**	顶部轨道连接件装饰盖
9c	**1 x**	L 型固定件 用于深度调节
9e	**1 x**	门板吸附件套装

订购信息

Z	配件	
门板支撑件套装		
	支撑长度最大 218 mm	802ZA030
	支撑长度最大 350 mm	802ZA031
用于对操作台区域、踢脚线、柜体等的额外支撑		
家电断电装置适配器		
		802ZG0CS
	仅适用于带电磁接触器的家电断电装置，产品编号 3623011，Halemeier GmbH 公司 (www.halemeier.de)	
	免责声明：对于该家电断电装置的功能，Blum 百隆公司不提供任何保证	
组成部分：		
1 x	触点开关座	
1 x	环形磁铁带金属吸附片	
4 x	沉头螺丝 M4x12 用于触点开关座	
2 x	平头螺丝 M4x5 用于触点开关座	
防刮擦装置		
	用于 23 mm 以上的门板厚度	802ZA00S
	门板厚度低于 23 mm 时，可选配防刮擦装置作为门板保护	
组成部分：		
3 x	口袋柜体外缘防刮擦装置	
2 x	口袋五金侧侧板防刮擦装置	
螺丝		
	系统螺丝 6 x 14.5 mm，镀镍	661.1450.HG
	木工螺丝 4 x 35 mm，镀镍	664.3500
口袋柜体连接件		
	口袋柜体连接件 后部，口袋柜体连接件高度 (POVH) 10 mm	802V5002
口袋柜体连接件 (选配件) 用于缩进式基座		
EXPANDO T 薄门胀塞胀紧式 – 适用于薄门板		
	EXPANDO T 薄门胀塞胀紧式 - 单个	70T4532T
EXPANDO T 薄门胀塞胀紧式，适用于薄门板 – 见第 81 页		
如果门板厚度小于 18 mm，建议尝试柜门能否正常开合		
螺丝不包含在供货范围内		

设计

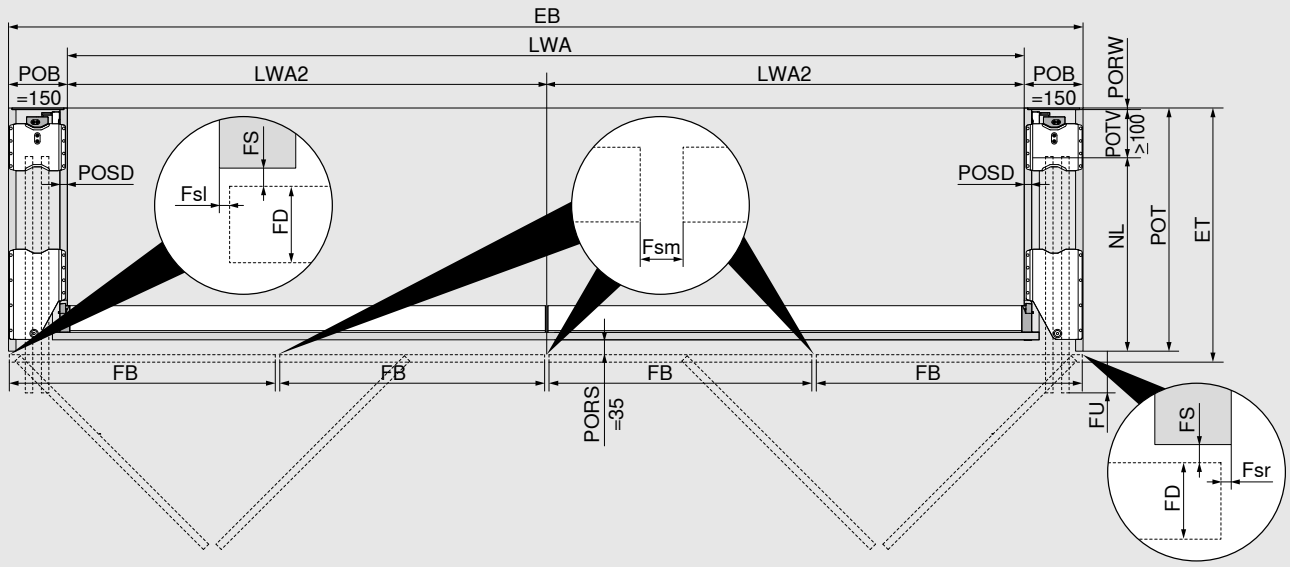

安装宽度/内部设计柜体净宽
EB = 2 x LWA2 + 2 x POB (150 + 150 mm)
门板宽度/门板突距
FB = (EB - Fsl - 3x Fsm - Fsr): 4 (门板)
Fsl/Fsr = 1.0–4.0 mm; Fsm = 2.0–8.0 mm
最大 NL = FB + 8 mm
FU = FB - NL + 15 mm (最小FU = 7 mm)
安装深度/口袋柜体深度
ET = POT + FS (2 mm) + FD
FD = 18 – 26 mm
最小POT = NL + POTV (≥ 100 mm) + PORW (≥ 3 mm)
POSD = 15 – 19 mm

- 可通过裁切型材来按需调整门板突距 (FU)。
- 为确保最佳功能，门板会在口袋柜体中略微倾斜。
- 内部设计柜体净宽决定了柜体内部的最大宽度。
- 根据材料/稳定性，如果门板厚度小于 18 mm，建议尝试门板能否正常开合。

EB	安装宽度
ET	安装深度
Fsl	左侧接缝
Fsr	右侧接缝
Fsm	中间接缝 (门板之间)
FB	门板宽度
FD	门板厚度
FS	门板侧板接缝
FU	门板突距
LWA	内部设计柜体净宽
LWA2	双门应用中的内部设计柜体净宽
NL	标称长度
POB	口袋柜体宽度
POT	口袋柜体深度
PORS	口袋柜体侧板缩进
PORW	口袋柜体背板
POSD	口袋柜体侧板厚度
POTV	口袋五金预留深度

侧面最小缝隙

相邻的口袋柜体

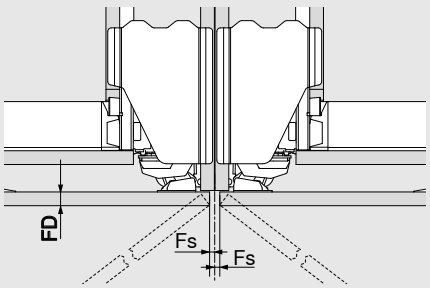

靠墙的/侧板盖面板侧的口袋柜体

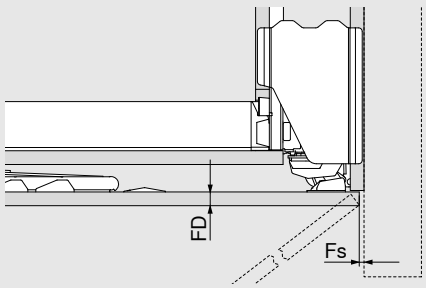

FD (mm)	最小Fs (mm)
18 –20	2
20.1–23	2.5
23.1–26	3

对于独立应用，面板侧面至少为 1 mm

FD 门板厚度

Fs 侧面接缝

设计

安装高度, 门板高度

带踢脚线的应用

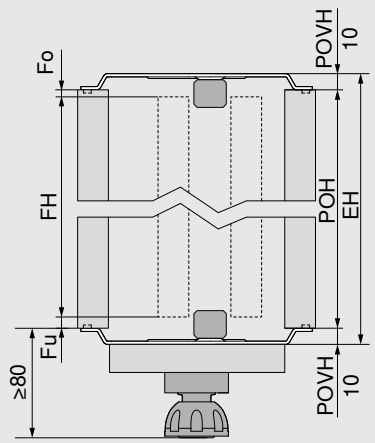

FH = POH - Fo - Fu

EH = POH + 顶部和底部 POVH

POVH 10 mm: 接缝 0 - 6 mm

- 安装口袋柜体时请注意倾斜角度!
- 与相邻的上方可移动元素的最小间距为 3 mm, 对于不可移动元素, 必须考虑 6 mm 的门板挂接行程
- 设计时必须考虑口袋柜体连接件高度
- 最小踢脚线高度 80 mm

EH 安装高度

Fo 上部接缝

Fu 下部接缝

FH 门板高度

POH 口袋柜体高度

POVH 口袋柜体连接件高度

缩进式踢脚线应用

额外的口袋柜体连接件 后部

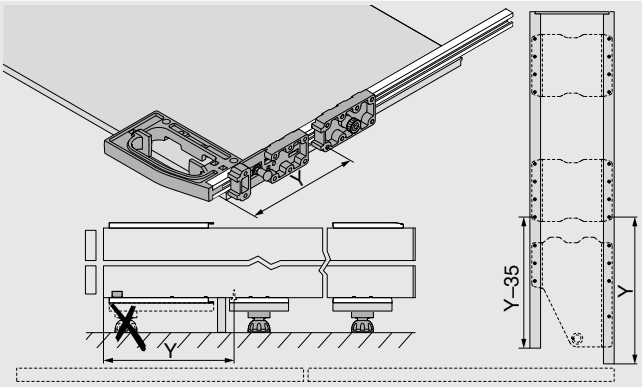

安装高度, 门板高度

不带踢脚线的应用

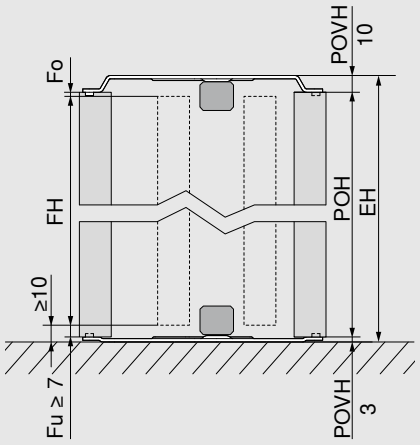

FH = POH - Fo - Fu

EH = POH + 顶部和底部 POVH

顶部 POVH 10 mm: 接缝 0 - 6 mm

底部 POVH 3 mm: 接缝 7 - 13 mm 以上

- 安装口袋柜体时请注意倾斜角度!
- 门板下边缘到地面或相邻的下方元素的最小间距为 10 mm
- 与相邻的上方可移动元素的最小间距为 3 mm, 对于不可移动元素, 必须考虑 6 mm 的门板挂接行程
- 设计时必须考虑口袋柜体连接件高度

EH 安装高度

Fo 上部接缝

Fu 下部接缝

FH 门板高度

POH 口袋柜体高度

POVH 口袋柜体连接件高度

设计

安装高度, 门板高度

台上柜应用

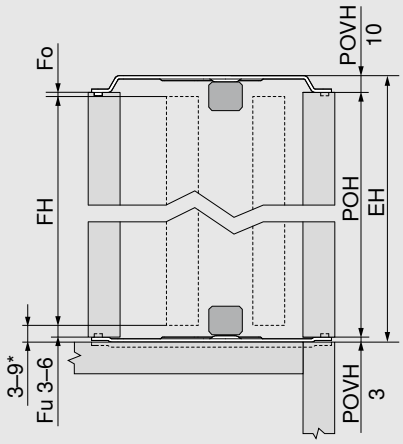

* 如果门板和相邻的下方元素之间的距离 < 6 mm, 则必须将口袋柜体连接件插入操作台区域

FH = POH - Fo - Fu

EH = POH + 顶部和底部 POVH

顶部 POVH 10 mm: 接缝 0 - 6 mm

底部 POVH 3 mm: 接缝 3 - 6 mm 以上

- 安装口袋柜体时请注意倾斜角度!
- 面板与相邻的下方带有齐平 面板/操作台区域的元素之间的最小间距为 3 mm
- 面板与相邻的下方元素和突出元素 (如突出的操作台区域) 之间的最小间距为 6 mm
- 与相邻的上方可移动元素的最小间距为 3 mm, 对于不可移动元素, 必须考虑 6 mm 的门板挂接行程
- 建议在边缘区域测试门板能否正常开合
- 设计时必须考虑口袋柜体连接件高度
- 门板与上下方相邻元素的间距由Fo/ Fu + POVH 组成

EH	安装高度
Fo	上部接缝
Fu	下部接缝
FH	门板高度
POH	口袋柜体高度
POVH	口袋柜体连接件高度

台上柜每块门板的最大门板重量 (kg)

门板高度 FH (mm)	门板宽度 FB (mm)						
	450	500	550	600	650	700	750
1130–1349	22	20	18	16	15	14	13
1350–1499	23	21	19	18	17	16	15
1500–1649	25	23	21	19	18	17	16
1650–1803	27	25	23	21	20	19	18

提示

- 台上柜应用可规划的最大口袋柜体高度为 1,806 mm

设计

门板支撑件

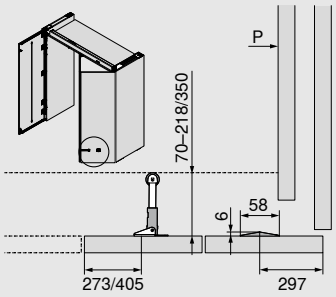

- 用于对操作台区域、踢脚线、柜体等的支撑
- 与内部家具距离为 70 – 218/350 mm
- 安装高度: 门板支撑件的安装位置最好尽可能靠下, 但需注意距离门板下边缘的最大高度为 1,000 mm

P 口袋柜体

门板吸附件

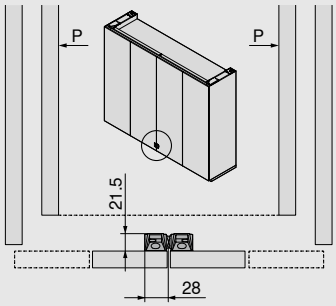

- 单门+双门组合应用 、单门+单门组合应用 , 双门+双门组合应用

P 口袋柜体

顶部轨道安装尺寸

LBH = 83 mm

LBD = 15 – 19 mm
(≤ 17 mm 则必须使用垫片)

LTF = 17 mm

LA = 100 mm

LV = LA + ZBD (≥ 15 mm)

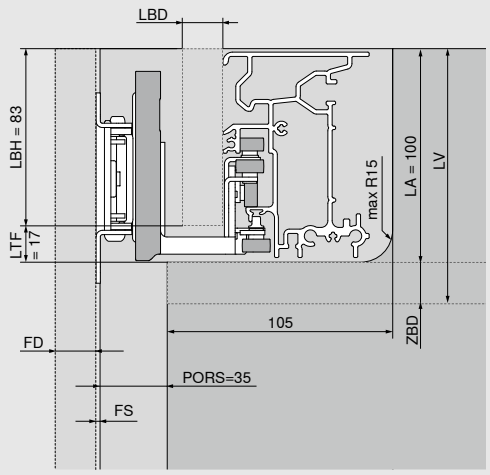

- 建议用横拉档对柜体顶板进行加固, 横拉档和口袋内侧板前沿的最小间距为 170 mm
- 为了实现美观的门板柜体接缝, 建议用连接件将柜体层板和口袋柜体稳固地连接起来
- 不可将固定件直接安装在顶部轨道上

FD 门板厚度
LA 顶部轨道高度
LV 顶部轨道预留高度
LBD 顶部轨道装饰板厚度
LBH 顶部轨道装饰板高度
LTF 滚轮预留高度
PORS 口袋柜体侧板缩进
ZBD 口袋轨道顶板厚度

内部设计柜体最大高度和深度

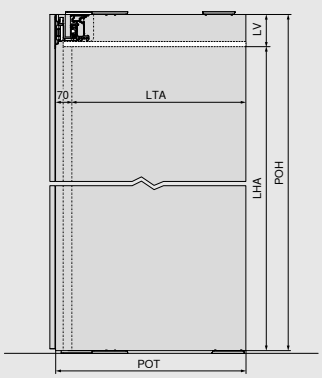

LHA = POH - LV

LTA = POT - 70 mm

- 内部设计柜体最大高度/深度决定了最大内部结构高度/深度

LHA 内部设计柜体最大高度
LTA 内部设计柜体最大深度
LV 顶部轨道预留高度
POH 口袋柜体高度
POT 口袋柜体深度

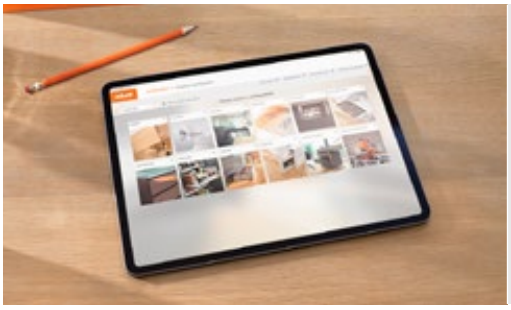

产品配置工具

借助产品配置工具，您可以快速便捷地获取加工可裁切轨道时所需的精确计算结果。它可以计算每个配置的所有尺寸，并输出相应的图纸。

www.blum.com/rev1

型材的计算和加工

REVEGO duo 双门应用 | 双门应用

口袋装饰条、门板盖条

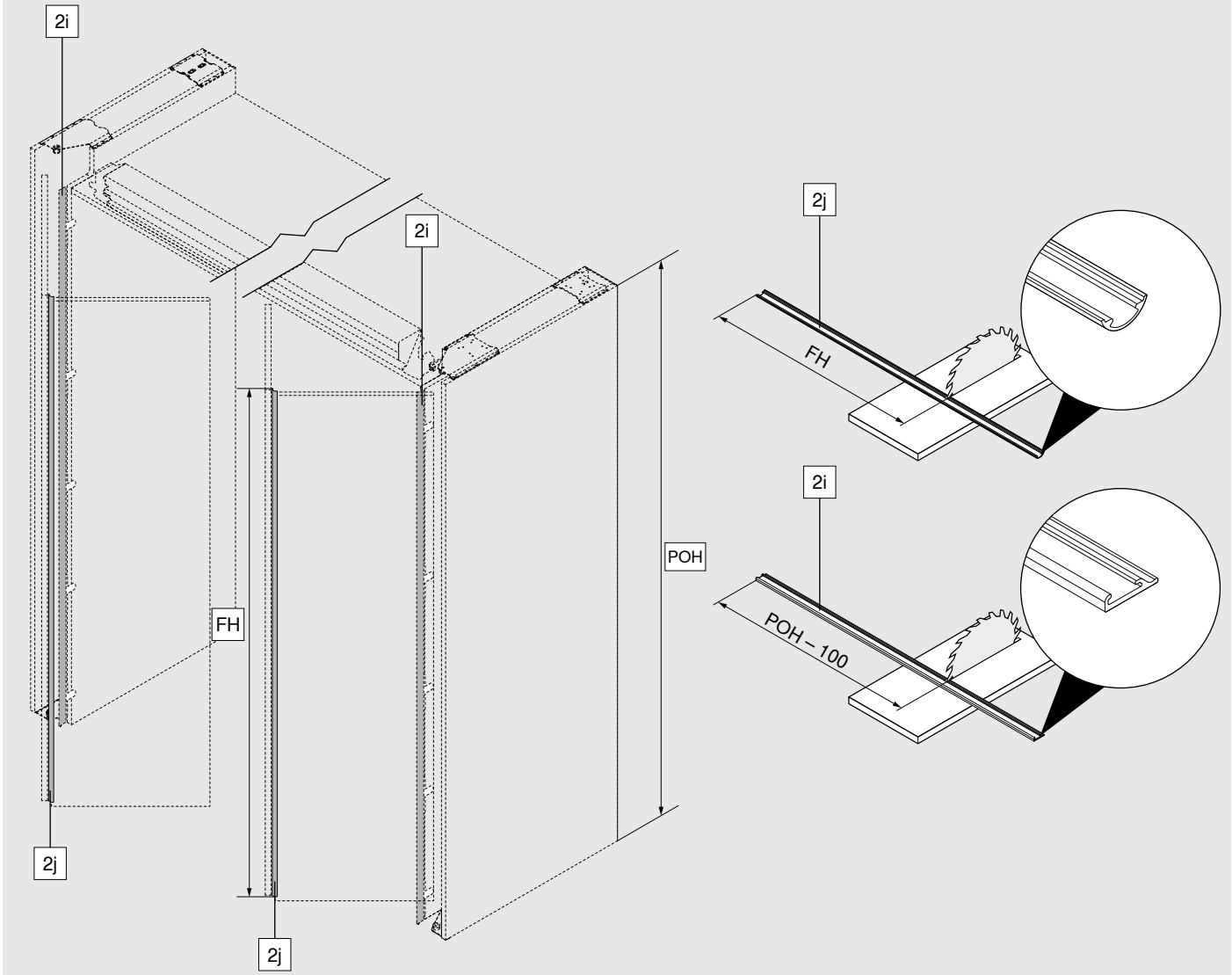

FH	门板高度
POH	口袋柜体高度
2i	口袋装饰条
2j	门板盖条

型材的计算和加工

REVEGO duo 双门应用 | 双门应用

滚轮轨道、铰链支架轨道、口袋柜体 TIP-ON 碰碰开

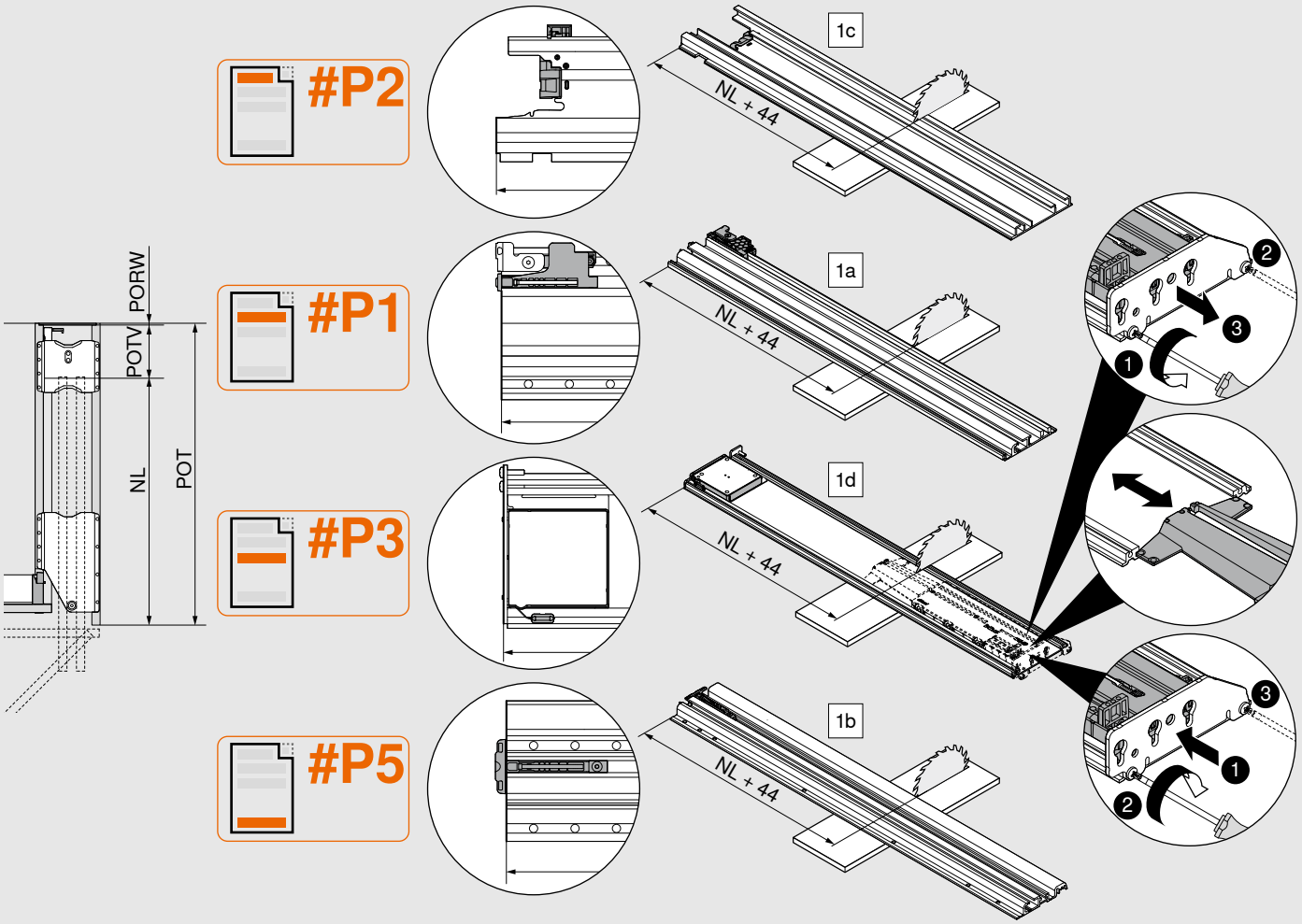

NL = POT – POTV – PORW

#P1	1a	铰链支架轨道 顶部
#P2	1c	滚轮轨道
#P3	1d	口袋柜体 TIP-ON 碰碰开
#P5	1b	铰链支架轨道 底部

NL	标称长度
POT	口袋柜体深度
PORW	口袋柜体背板
POTV	口袋五金预留深度

提示

– 裁切不会损坏铰链支架轨道、滚轮轨道以及口袋柜体 TIP-ON 碰碰开。
– 安装前必须清除铰链支架轨道、滚轮轨道以及口袋柜体 TIP-ON 碰碰开上的污垢并对切割面进行抛光处理。

型材的计算和加工

REVEGO uno 单门应用 | 单门应用

口袋装饰条

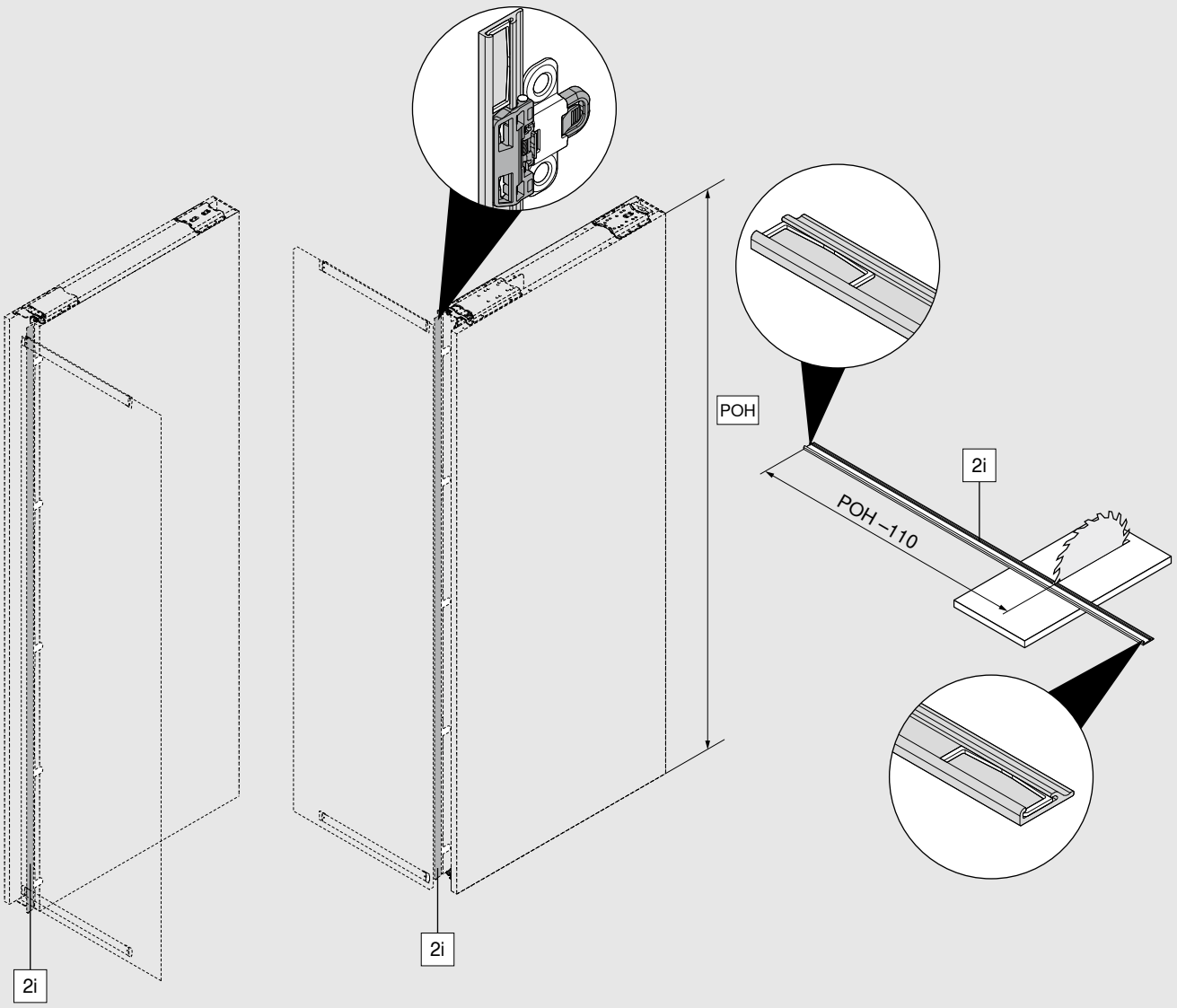

POH	口袋柜体高度
2i	口袋装饰条

型材的计算和加工

REVEGO uno 单门应用 | 单门应用

铰链支架轨道、口袋柜体 TIP-ON 碰碰开、门板稳定件

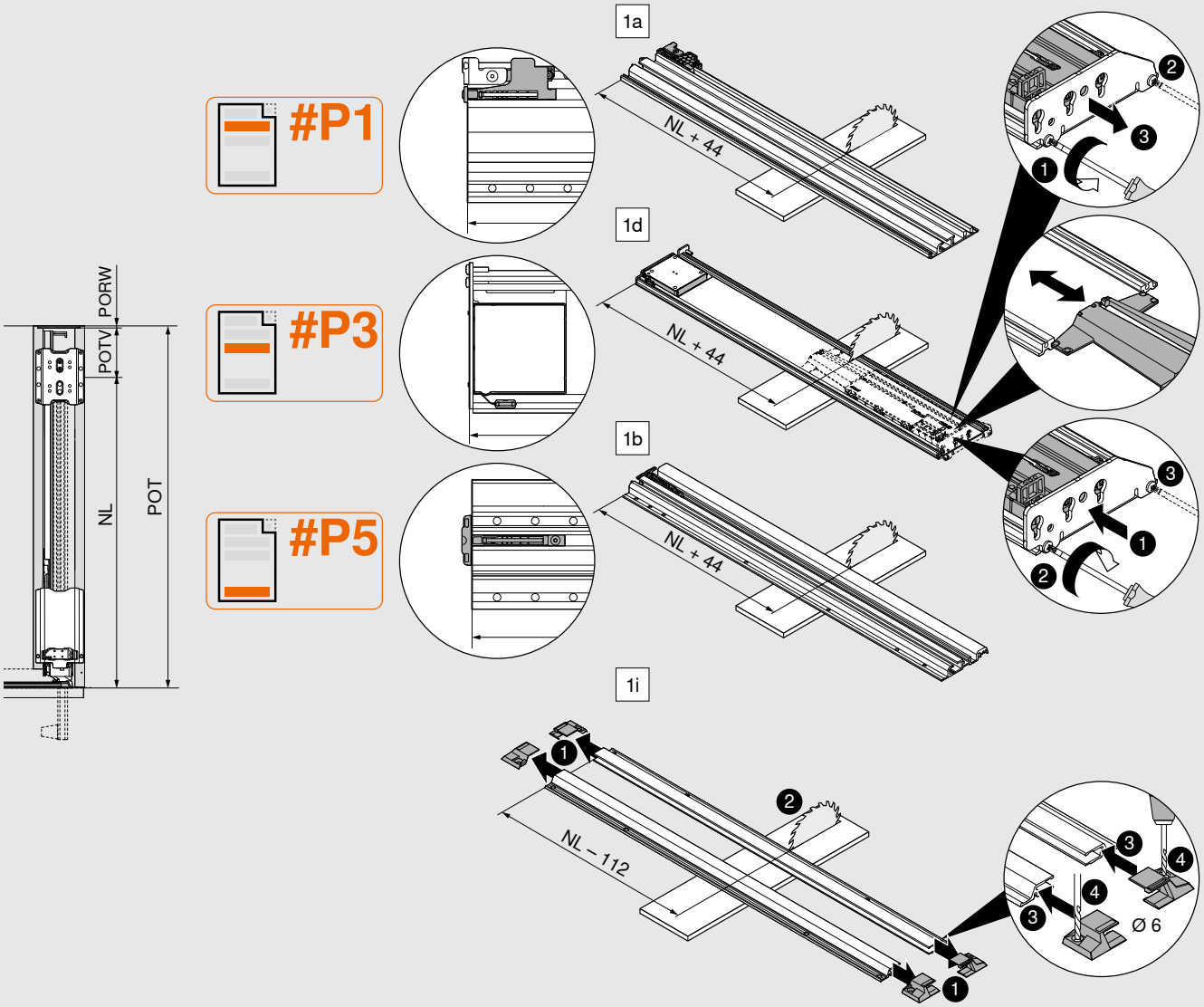

NL = POT – POTV – PORW

#P1	1a	铰链支架轨道 顶部
#P3	1d	口袋柜体 TIP-ON 碰碰开
#P5	1b	铰链支架轨道 底部
	1i	门板稳定件

NL	标称长度
POT	口袋柜体深度
PORW	口袋柜体背板
POTV	口袋五金预留深度

提示

- 裁切不会损坏铰链支架轨道、口袋柜体 TIP-ON 碰碰开以及门板稳定件。
- 安装前必须清除铰链支架轨道、口袋柜体 TIP-ON 碰碰开和柜门稳定装置上的污垢并对切割面进行抛光处理。

型材的计算和加工

REVEGO duo 双门应用 | 双门应用

顶部轨道、顶部轨道延长件

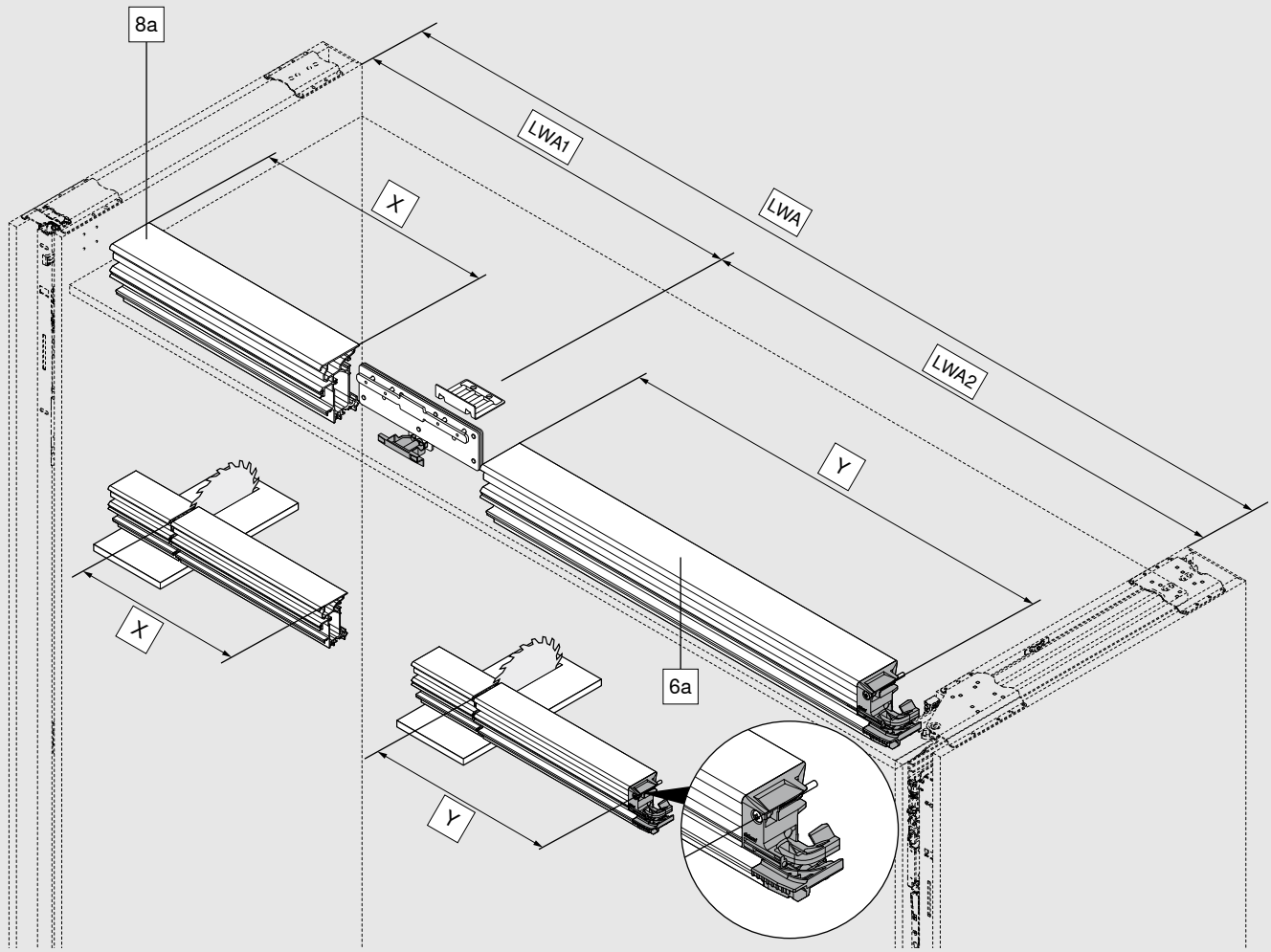

应用	X	Y
REVEGO duo 双门应用	–	LWA - 12 mm
REVEGO uno + duo 单门+双门组合应用	LWA1 - 58 mm	LWA2 - 12 mm
REVEGO duo + duo 双门+双门组合应用	–	LWA2 - 12 mm

LWA	内部设计柜体净宽
LWA1	单门应用中的内部设计柜体净宽
LWA2	双门应用中的内部设计柜体净宽
6a	顶部轨道
8a	顶部轨道延长件

EXPANDO T 薄门胀塞胀紧式



- EXPANDO T 薄门胀塞胀紧式 – 固定系统
- 薄至 8 mm 的薄门板
- 不同的门板材料

EXPANDO T 薄门胀塞胀紧式 - 单个



颜色	材料	
深灰色	塑料/钢制	70T4532T

钻孔深度 | 螺丝选择 - EXPANDO T 薄门胀塞胀紧式

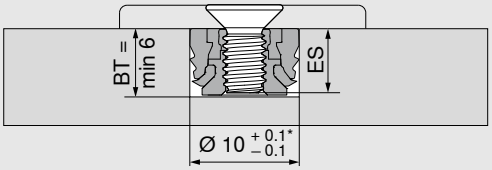

单个 EXPANDO T 薄门胀塞胀紧式必须与 M4 螺丝搭配使用

根据螺丝的长度，应为单个胀塞选择尽可能小的钻孔深度

BT 钻孔深度

ES 螺丝拧入深度

ES min. = 4 mm

ES max. = BT – 0.5 mm

* 石料和陶瓷 +0.2/-0.1 mm

安装 – EXPANDO T 薄门胀塞胀紧式

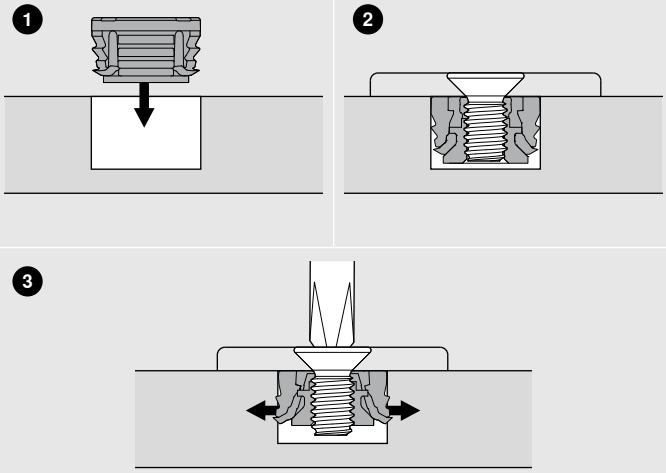

应用范围和推荐的加工方式

EXPANDO T 薄门胀塞胀紧式适用于将 Blum 百隆五金件固定到家具中较薄的门板材料上。只要能保证门板的稳定性和强度，即可使用厚度 8 mm 以上的门板材料。

建议尝试门板能否正常开合。

Nm 最小扭矩

经 Blum 百隆测试的材料	Nm
刨花板 (横向拉伸强度 > 0.4 N/mm²)	1.5
中密度板 (横向拉伸强度 > 0.6 N/mm²)	1.5
高密度板	2
防火板	2
矿物复合板	2
门板重量	
每块门板最重 35 kg	

免责声明

对于将 EXPANDO T 薄门胀塞胀紧式与未列出的材料或与其他制造商的五金件组合使用所造成的损失，Blum 百隆概不承担任何责任。建议将安装工作交由专业的家具生产商来完成。

有关 EXPANDO T 薄门胀塞胀紧式安装和调节的信息请访问

www.blum.com/rev13

REVEGO 乐藏®口袋门系列口袋柜体连接件的量具组



- 用于口袋柜体侧壁上 REVEGO 乐藏®口袋门系列口袋柜体连接件水平钻孔的钻模
- 材质: 塑料/钢制/铝制

订购信息	
	STL.8000

内部测试和检验规范

疲劳强度测试

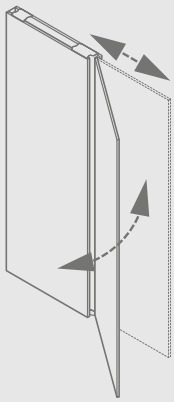

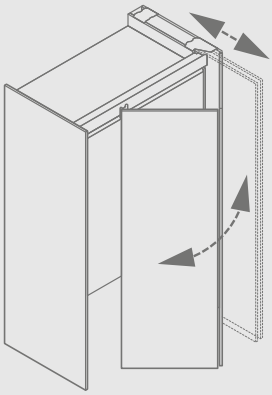

40,000 次开合运动。

过载测试

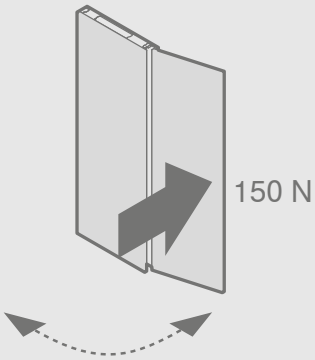

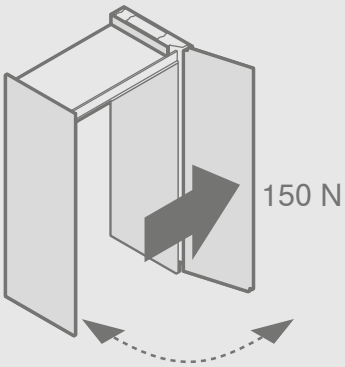

水平方向施压以模拟意外受力的情形

撞击测试

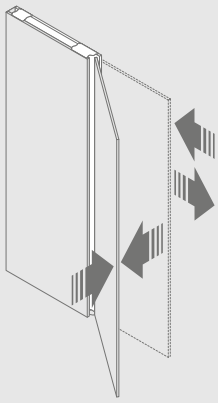

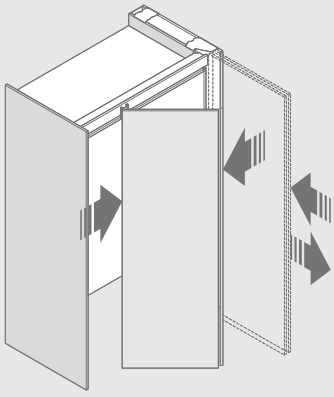

模拟开合过程中用力过猛的情形，确保门板在这种情形下不会掉落。

腐蚀性测试

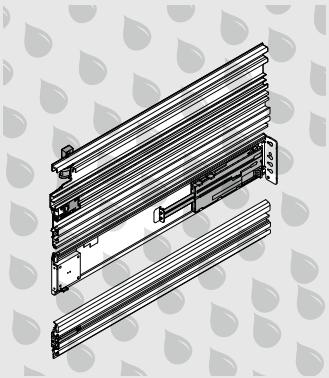

依据 DIN EN ISO 9227 和 DIN EN ISO 6270-2 的要求模拟腐蚀对产品的影响。

Look for our FSC™-certified products

FSC™ C115115 www.fsc.org

所有内容版权归百隆所有。
保留技术变动和产品变动的权利。
IDNR: 000.000.0 · EP-649/2 ZH-CN/10.25

百隆家具配件（上海）有限公司
上海市青浦工业园区北盈路399号
邮编: 201700
电话: 021-3920 3355
传真: 021-3920 2223
电子邮箱: info.cn@blum.com
www.blum.com

百隆家具配件（上海）有限公司
四川分公司
成都市金牛区迎宾大道振兴路22号
蓝海天地E座209室
邮编: 610036
电话: 028-8421 5550
传真: 028-8421 5557

百隆家具配件（上海）有限公司
北京分公司
北京市丰台区榴乡路88号
石榴中心24号楼负1层101室
邮编: 100079
电话: 010-5676 2178
传真: 010-5676 2179

百隆家具配件（上海）有限公司
浙江分公司
宁波市鄞州区世纪大道北段323号
华东城1号楼1338-1341室
邮编: 315040
电话: 0574-8812 0900
传真: 0574-8812 0920

百隆家具配件（上海）有限公司
广州分公司
广州市海珠区琶洲大道109号
铭丰广场A塔6楼601, 608-610室
邮编: 510308
电话: 020-3785 5208
传真: 020-3785 5206

百隆家具配件（上海）有限公司
青岛分公司
青岛市崂山区松岭路169号
软件大厦C区512室
邮编: 266101
电话: 0532-8896 9528
传真: 0532-8896 9526

百隆家具配件（上海）有限公司
南京分公司
南京市玄武区龙蟠路88号
南京国际展览中心A厅南一楼
邮编: 210018
电话: 025-8444 2228
传真: 025-8223 2223

百隆家具配件（上海）有限公司
香港分公司
香港湾仔庄士敦道208号21楼
电话: +852-2572 2816
传真: +852-2572 2817

Julius Blum GmbH
6973 Höchst, Austria
Tel.: +43 5578 705-0
Fax: +43 5578 705-44
E-mail: info@blum.com
www.blum.com

我们在奥地利、波兰和中国的分公司已通过ISO 9001、ISO 14001以及 ISO 50001认证。
我们在美国的分公司已通过ISO 9001认证。
我们在巴西的分公司已通过ISO 9001、ISO 14001以及 ISO 45001认证。

ISO 9001 Certified Quality System
ISO 14001 Certified Environmental System
ISO 50001 Certified Energy System

blum 百隆®